171506834/3 09/2026

BLV 20 Li S
BLV 20 Li A

IT **Soffiatore / Aspiratore a batteria**
MANUALE DI ISTRUZIONI

ATTENZIONE: prima di usare la macchina, leggere attentamente il presente libretto.

BG **Соффиаторе / Аспираторе алиментато а батерия**
УПЪТВАНЕ ЗА УПОТРЕБА

ВНИМАНИЕ: преди да използвате машината прочетете внимателно настоящата книжка.

BS **Baterijski duvač lišća**
UPUTSTVO ZA UPOTREBU

PAŽNJA: prije nego što koristite ovu mašinu, pažljivo pročitajte priručnik s uputama.

CS **Akumulátorový foukač/vysavač**
NÁVOD K POUŽITÍ

POZOR: Před použitím stroje si pozorně přečtěte tento návod kpoužití.

DA **Batteridreven løvblæser / løvsuger**
BRUGSANVISNING

ADVARSEL: Læs instruktionsbogen omhyggeligt igennem, før dutager denne maskine i brug.

DE **Batteriebetriebener Laubbläser / Laubsauger**
GEBRAUCHSANWEISUNG

ACHTUNG: vor Inbetriebnahme des Geräts die Gebrauchsanleitung aufmerksam lesen.

EL **Φυσητήρας μπαταρίας / Ηλεκτρικός αναρροφητήρας**
ΟΔΗΓΙΕΣ ΧΡΗΣΠΣ

ΠΡΟΣΟΧΉ: πριν χρησιμοποιήσετε το μηχάνημα, διαβάστε προσεκτικά το παρόν εγχειρίδιο.

EN **Battery powered Blower / Vacuum**
OPERATOR'S MANUAL

WARNING: read thoroughly the instruction booklet before using this machine.

ES **Soplador / Aspirador a batería**
MANUAL DE INSTRUCCIONES

ATENCIÓN: antes de utilizar esta máquina, lea atentamente el manual de instrucciones.

ET **Akutoitel lehepuhur / imur**
KASUTUSJUHEND

ETTEVAATUST: enne masina kasutamist lugeda tähelepanelikultkäesolevat kasutusjuhendit.

FI **Akkukäyttöinen puutarhaimuri/-puhallin**
KÄYTTÖOHJEET

VAROITUS lue käyttöopas huolellisesti ennen koneenkäyttöä.

FR **Souffleur / Aspirateur à batterie**
MANUEL D'UTILISATION

ATTENTION: lire attentivement le manuel avant d'utiliser cette machine.

HR **Baterijski puhač lišća**
PRIRUČNIK ZA UPORABO

POZOR: Prije nego pristupite uporabi stroja, pažljivo pročitajte upute.

HU **Elemes fújógép**
HASZNÁLATI UTASÍTÁS

FIGYELEM: a gép használata előtt olvassa el figyelmesen a jelen kézikönyvet!

LT **Akumuliatorinis pūtimo įrenginys**
NAUDOJIMO INSTRUKCIJOS

DĖMESIO: prieš naudojant prietaisą, būtina atidžiai susipažinti suvartotojo vadovu.

LV **Akumulatoru darbināms pūtējs / vakuumiekārta**
LIETOŠANAS INSTRUKCIJA

UZMANĪBU: pirms aparāta lietošanai rūpīgi izlasiet dotoinstrukciju.

MK **Батериски погон за лист вентилатор**
УПАТСТВА ЗА УПОТРЕБА

ВНИМАНИЕ: пред да ја употребите машината, внимателнопрочитајте го упатството за употреба.





NL **Bazer /Zuiger met accu**
GEBRUIKERSHANDLEIDING

LET OP: Voordat u de deze machine gaat gebruiken dient u eerst deze handleiding aandachtig door te lezen.

NO **Batteridrevet blåser / suger**
INSTRUKSJONSBOK

ADVARSEL: Les denne bruksanvisningen nøye før du brukermaskinen.

PL **Dmuchawa / odkurzacz akumulatorowa**
INSTRUKCJE OBSŁUGI

UWAGA: Przed użyciem urządzenia przeczytaj uważnie niniejszą instrukcję.

PT **Soprador / Aspirador a bateria**
MANUAL DE INSTRUÇÕES

ATENCAO! Antes de usar a moto-roçadeira, ler com atenção este manual de instruções.

RO **Suflantă / Aspirator de frunze pe baterie**
MANUAL DE INSTRUCȚIUNI

ATENȚIE: înainte de a utiliza mașina, citiți cu atenție manualul de față.

RU **Аккумуляторная воздуходувка**
РУКОВОДСТВО ПО ЭКСПЛУАТАЦИИ

ВНИМАНИЕ: Прежде чем пользоваться оборудованием, внимательно прочтите зто руководство по зксплуатации.

SK **Akumulátorový fúkač/vysávač**
NÁVOD NA POUŽITIE

UPOZORNENIE: pred použitím stroja si pozorne prečítajte tento návod.

SL **Puhalo / sesalnik baterijski pogon**
PRIROČNIK ZA UPORABO

POZOR: Preden uporabite stroj, pazljivo preberite priročnik z navodili.

SR **Бловер / Вацуум цлеанер баттери поверед**
PRIRUČNIK SA UPUTSTVIMA

PAŽNJA: pre korišćenja mašine pažljivo pročitati ovaj priručnik.

SV **Batteridriven lövblås / lövsug**
BRUKSANVISNING

VARNING: Läs igenom hela detta häfte innan du användermaskinen.

TR **Pilli üfleyici / aspiratör**
KULLANIM KILAVUZU

DİKKAT! Makineyi kullanmadan önce talimatlar içeren kılavuzu dikkatle okuyun.

ITALIANO - **Istruzioni Originali** ..... IT
БЪЛГАРСКИ - Превод на оригиналните инструкции ..... BG
BOSANSKI - Prijevod originalnih uputa ..... BS
ČESKY - Překlad původního návodu k používání ..... CS
DANSK - Oversættelse af den originale brugsanvisning ..... DA
DEUTSCH - Übersetzung der Originalbetriebsanleitung ..... DE
ΕΛΛΗΝΙΚΑ - Μετάφραση του πρωτοτύπου των οδηγιών χρήσης ..... EL
ENGLISH - Translation of the original instruction ..... EN
ESPAÑOL - Traducción del Manual Original ..... ES
EESTI - Algupärase kasutusjuhendi tõlge ..... ET
SUOMI - Alkuperäisten ohjeiden käännös ..... FI
FRANÇAIS - Traduction de la notice originale ..... FR
HRVATSKI - Prijevod originalnih uputa ..... HR
MAGYAR - Eredeti használati utasítás fordítása ..... HU
LIETUVIŠKAI - Originalių instrukcijų vertimas ..... LT
LATVIEŠU - Instrukciju tulkojums no oriģinālvalodas LV
МАКЕДОНСКИ -Превод на оригиналните упатства ..... MK
NEDERLANDS - Vertaling van de oorspronkelijke gebruiksaanwijzing ..... NL
NORSK - Oversettelse av orginal bruksanvisning ..... NO
POLSKI - Tłumaczenie instrukcji oryginalnej ..... PL
PORTUGUÊS - Tradução do manual original ..... PT
ROMÂN - Traducerea manualului fabricantului ..... RO
РУССКИЙ - Перевод оригинальных инструкций ..... RU
SLOVENŠČINA - Prevod izvirnih navodil ..... SL
SLOVENSKY - Preklad pôvodného návodu na použitie ..... SK
SRPSKI - Prevod originalnih uputstva ..... SR
SVENSKA - Översättning av bruksanvisning i original ..... SV
TÜRKÇE - Orijinal Talimatların Tercümesi ..... TR

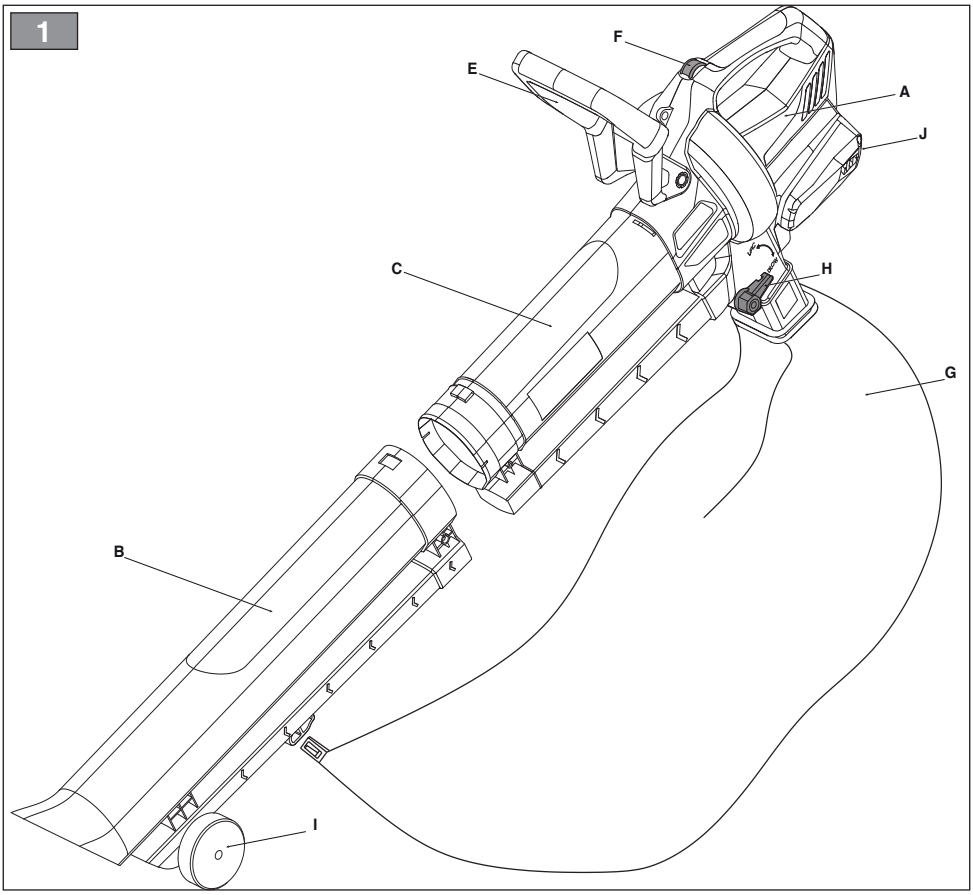
1
F
E
A
J
C
H
G
B
I

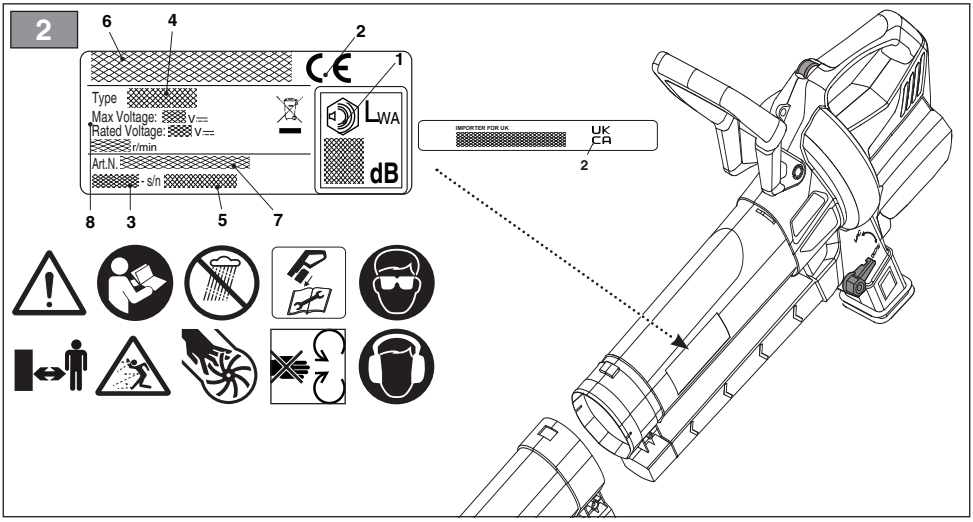
2
6
4
2
1
Type
Max Voltage: V
Rated Voltage: V
r/min
Art.N.
s/n
LWA
dB
IMPORTER FOR UK
UK
CA
2
8
3
5
7

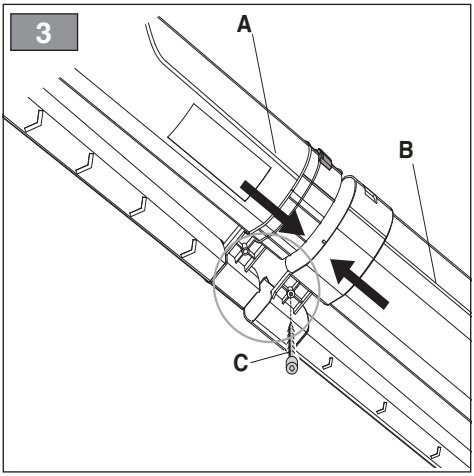
3
A
B
C

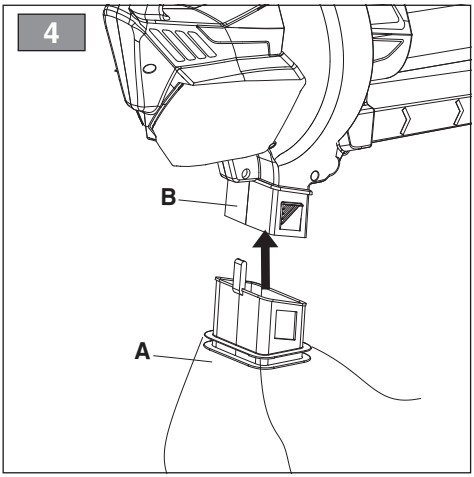
4
B
A

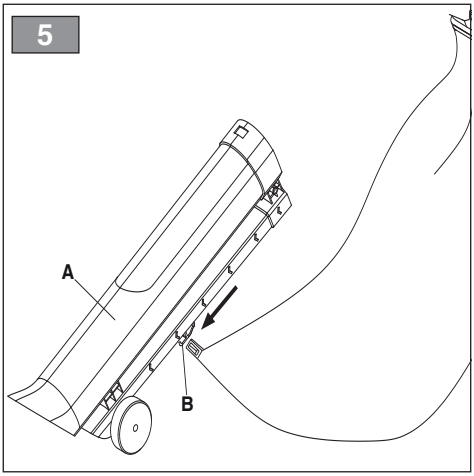
5
A
B

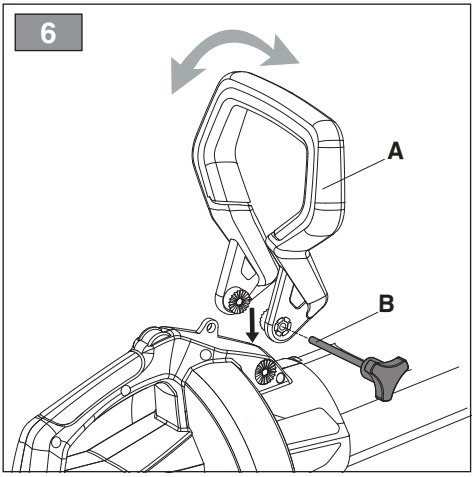
6
A
B

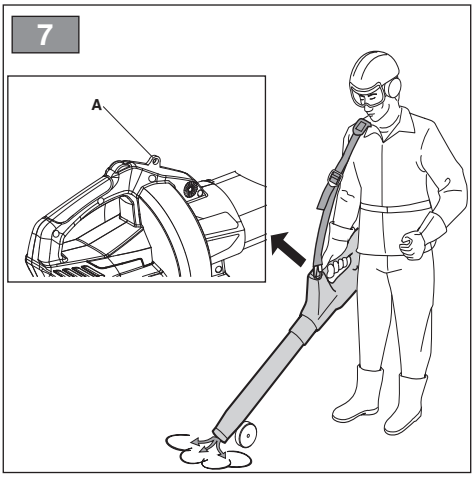
7
A

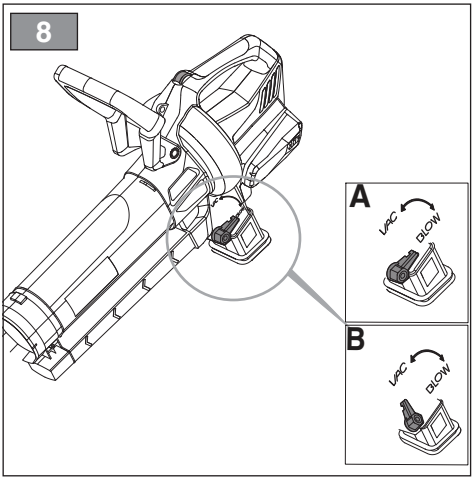
8
A
VAC
BLOW
B
VAC
BLOW

9

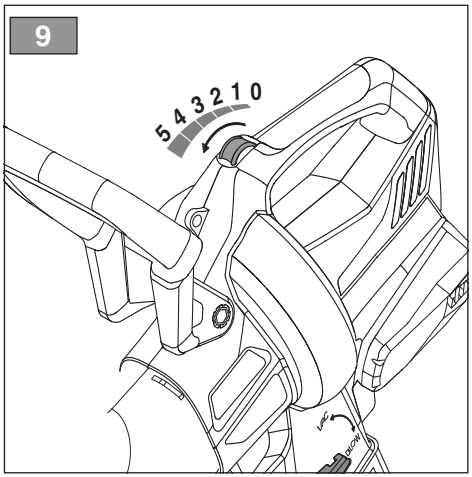

10

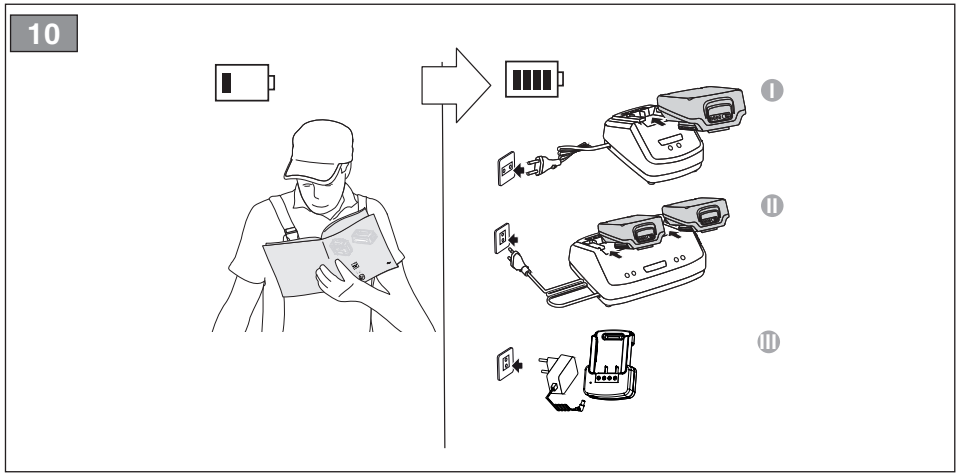

11

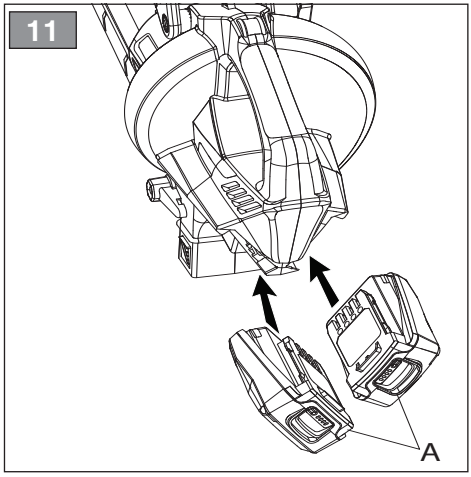

12

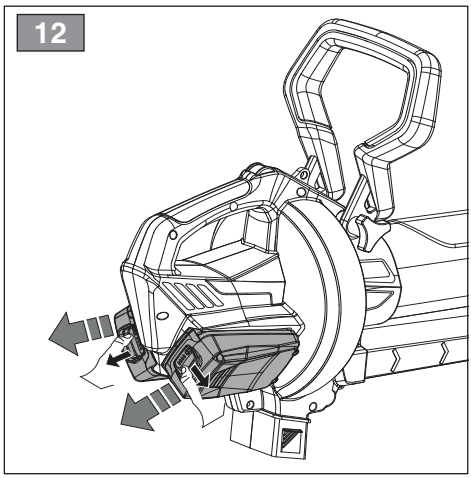

13

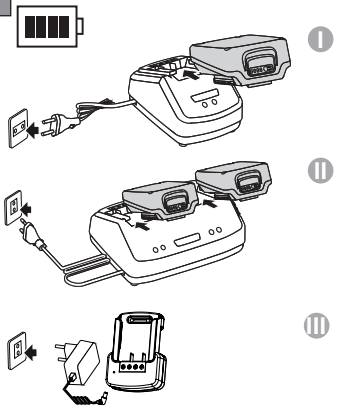

14

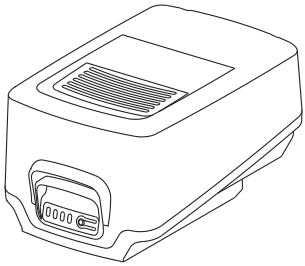

15

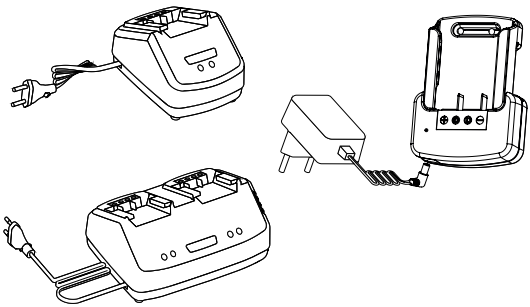

[1]	DATI TECNICI		BLV 20 Li S	BLV 20 Li A
[2]	Tensione di alimentazione MAX	V / d.c.	40	40
[3]	Tensione di alimentazione NOMINAL	V / d.c.	36	36
[4]	Velocità senza carico (tensione di alimentazione NOMINAL)	/min	13000	13000
[5]	Velocità massima dell'aria	km/h	198	198
[6]	Flusso d'aria Vacuum	m^3/s	0,16	0,16
[7]	Peso senza gruppo batteria	kg	3,52	3,6
[8]	Livello di pressione acustica misurato (Soffiatore / Aspiratore) (in base alla EN 50636-2-100:2014)			
	- Soffiatore	dB(A)	81,2	81,2
	- Aspiratore	dB(A)	83,5	83,5
[9]	Incertezza di misura	dB(A)	3	3
[10]	Livello di potenza acustica misurato (Soffiatore / Aspiratore) (in base alla EN 50636-2-100:2014)			
	- Soffiatore	dB(A)	96,8	96,8
	- Aspiratore	dB(A)	98,7	98,7
[9]	Incertezza di misura	dB(A)	3	3
[11]	Livello di potenza acustica garantito (in base alla 2000/14/EC)	dB(A)	102	102
[12]	Livello di vibrazioni trasmesse alla mano (in base alla EN 50636-2-100)			
	- sull'impugnatura posteriore	m/s^2	2,03	2,03
	- sull'impugnatura anteriore	m/s^2	1,73	1,73
[9]	Incertezza di misura	m/s^2	1,5	1,5
[16]	**Vibrazione da urto pF** (in base alla EN ISO 5349-3)	m/s^2	18,50	18,50
[9]	Incertezza di misura	m/s^2	1,5	1,5

[13]	ACCESSORI A RICHIESTA		
[14]	Gruppo batteria, mod.	BT 20 Li 2.0 S BT 20 Li 4.0 S	
[15]	Carica batteria, mod.	CG 20 Li CGD 20 Li CG 20 Li B	

a) NOTA: il valore totale dichiarato delle vibrazioni è stato misurato attenendosi ad un metodo normalizzato di prova e può essere utilizzato per fare un paragone tra un utensile e l'altro. Il valore totale delle vibrazioni può essere utilizzato anche in una valutazione preliminare dell'esposizione.

b) AVVERTENZA: l'emissione di vibrazioni nell'uso effettivo dell'utensile può essere diversa dal valore totale dichiarato a seconda dei modi in cui si utilizza l'utensile. Pertanto è necessario, durante il lavoro, adottare le seguenti misure di sicurezza volte a proteggere l'operatore: indossare guanti durante l'uso, limitare i tempi d'utilizzo della macchina e accorciare i tempi in cui si tene premuta la leva comando acceleratore.

[1] **BG - ТЕХНИЧЕСКИ ДАННИ**
[2] Напрежение на захранване MAX
[3] Напрежение на захранване NOMINAL
[4] Скорост без товар (Напрежение NOMINAL)
[5] Максимална въздушна скорост
[6] Въздушен поток
[7] Тегло без акумулаторния блок
[8] Ниво на звуково налягане (съгласно EN 50636-2-100)
[9] Несигурност на измерване
[10] Измерено ниво на акустична мощност (съгласно EN 50636-2-100)
[11] Гарантирано ниво на акустична мощност (съгласно 2000/14/EC)
[12] Ниво на вибрации (съгласно EN 50636-2-100)
[13] Принадлежности по поръчка
[14] Акумулаторен блок
[15] Зарядно устройство за акумулатора
[16] ударни вибрации

a) ЗАБЕЛЕЖКА: декларираната обща стойност на вибрации е измерена придържайки се към стандартизиран метод на изпитване и може да се използва за правене на сравнение между един и друг инструмент. Общата стойност на вибрации може да се използва и за предварителна оценка на излагането.

b) ПРЕДУПРЕЖДЕНИЕ: издаването на вибрации при реалното използване на инструмента може да бъде различна от общата декларирана стойност, в зависимост от начините на използване на инструмента. Поради това е необходимо по време на работа да се вземат следните предпазни мерки целящи предпазването на оператора: носете ръкавици по време на използването, ограничете времената на използване на машината и намалете времената, през които се държи натиснат лоста за управление на ускорителя.

[1] **BS - TEHNIČKI PODACI**
[2] Napon napajanja MAX
[3] Napon napajanja NOMINAL
[4] Brzina bez opterećenja (Napon napajanja NOMINAL)
[5] Maksimalna brzina vazduha
[6] Protok vazduha
[7] Težina bez baterije
[8] Razina zvučnog pritiska (na osnovu standarda EN 50636-2-100)
[9] Mjerna nesigurnost
[10] Izmjerena razina zvučne snage (na osnovu standarda EN 50636-2-100)
[11] Garantovana razina zvučne snage (na osnovu standarda 2000/14/EC)
[12] Razina vibracija (na osnovu standarda EN 50636-2-100)
[13] Dodatna oprema na zahtjev
[14] Baterija
[15] Punjač baterije
[16] udarna vibracija

a) NAPOMENA: ukupna prijavljena vrijednost vibracija izmjerena je prema normalizovanoj metodi ispitivanja i može se koristiti za vršenje poređenja između dvije alatke. Ukupna vrijednost vibracija može se koristiti i prilikom prethodne procjene izloženosti.

b) UPOZORENJE: emisija vibracija prilikom stvarne upotrebe alatke može se razlikovati od ukupne prijavljene vrijednosti u zavisnosti od načina na koji se koristi alatka. Stoga je neophodno, za vrijeme rada, primijeniti slijedeće sigurnosne mjere za zaštitu radnika: koristiti rukavice za vrijeme upotrebe, ograničiti vrijeme upotrebe mašine i skratiti vrijeme za koje se drži pritisnuta poluga komande gasa.

[1] **CS - TECHNICKÉ PARAMETRY**
[2] Napájecí napětí MAX
[3] Napájecí napětí NOMINAL
[4] Rychlost bez nákladu (Napájecí napětí NOMINAL)
[5] Maximální rychlost vzduchu
[6] Proud vzduchu
[7] Hmotnost bez akumulátoru
[8] Úroveň akustického tlaku (dle EN 50636-2-100)
[9] Nepřesnost měření
[10] Úroveň naměřeného akustického výkonu (dle EN 50636-2-100)
[11] Úroveň zaručeného akustického výkonu (dle 2000/14/EC)
[12] Úroveň vibrací (dle EN 50636-2-100)
[13] Příslušenství na požádaní
[14] Akumulátor
[15] Nabíječka akumulátorů
[16] rázové vibrace

a) POZNÁMKA: prohlášená celková hodnota vibrací byla naměřena s použitím normalizované zkušební metody a lze ji použít pro srovnání jednotlivých nástrojů. Celková hodnota vibrací může být použita také při přípravném vyhodnocování vystavení vibracím.

b) VAROVÁNÍ: emise vibrací při skutečném použití nástroje může být odlišná od prohlášené celkové hodnoty, v závislosti na režimech, ve kterých se daný nástroj používá. Proto je třeba během práce přijmout níže uvedená bezpečnostní opatření, jejichž cílem je ochránit operátora: během běžného použití mějte nasazené rukavice a omezte dobu použití stroje a zkraťte doby, během kterých je zatlačena ovládací páka plynu.

[1] **DA - TEKNISKE DATA**
[2] Forsyningsspænding MAX
[3] Forsyningsspænding NOMINAL
[4] Hastighed uden belastning (Forsyningsspænding NOMINAL)
[5] Maksimal lufthastighed
[6] Luftflow
[7] Vægt uden batterigruppe
[8] Lydtryksniveau (i henhold til EN 50636-2-100)
[9] Måleusikkerhed
[10] Målt lydeffektniveau (i henhold til EN 50636-2-100)
[11] Garanteret lydeffektniveau (i henhold til 2000/14/EC)
[12] Vibrationsniveau (i henhold til EN 50636-2-100)
[13] Ekstraudstyr
[14] Batteri
[15] Batterioplader
[16] Slagvibration

a) BEMÆRK: den samlede erklærede værdi af vibrationer blev målt ifølge en standardiseret metode til afprøvning og kan bruges til at foretage en sammenligning mellem forskellige redskaber. Den samlede værdi af vibrationer kan også bruges til en indledende vurdering af eksponeringen.

b) ADVARSEL: den faktiske udsendelse af vibrationer i forbindelse med brug af redskabet kan afvige fra den samlede attesterede værdi afhængigt af den konkrete brug af redskabet. Derfor er det nødvendigt, at man under arbejdet tager følgende sikkerhedsforanstaltninger for at beskytte brugeren. Bær handsker under brug, begræns den tid maskinen bruges og forkort den tid hvor gashåndtaget holdes aktiveret

[1] **DE - TECHNISCHE DATEN**
[2] Versorgungsspannung MAX
[3] Versorgungsspannung NOMINAL
[4] Leerlaufdrehzahl (Versorgungsspannung NOMINAL)
[5] Max. Luftgeschwindigkeit
[6] Luftstrom
[7] Gewicht ohne Akku
[8] Schalldruckpegel (gemäß EN 50636-2-100)
[9] Messungenauigkeit
[10] Gemessener Schallleistungspegel (gemäß EN 50636-2-100)
[11] Garantierter Schallleistungspegel (gemäß 2000/14/EC)
[12] Vibrationspegel (gemäß EN 50636-2-100)
[13] Zubehör auf Anfrage
[14] Akku
[15] Batterieladegerät
[16] Stoßbedingte Vibration

a) HINWEIS: Der erklärte Gesamtwert der Vibrationen wurde durch eine standardisierte Methode gemessen. Er kann verwendet werden, um einen Vergleich zwischen verschiedenen Werkzeugen anzustellen. Der Gesamtwert der Vibrationen kann auch bei einer Vorabbewertung der Vibrationsbelastung eingesetzt werden.

b) WARNUNG: Die Schwingungsemission bei der effektiven Verwendung des Werkzeugs kann sich je nach den Einsatzarten des Werkzeugs vom erklärten Gesamtwert unterscheiden. Deshalb ist es notwendig, während der Arbeit die folgenden Sicherheitsmaßnahmen zu ergreifen, um den Bediener zu schützen: Handschuhe während der Verwendung anziehen, die Einsatzzeiten der Maschine begrenzen und die Zeiten verkürzen, in denen man den Gashebel gedrückt hält.

[1] **EL - ΤΕΧΝΙΚΑ ΧΑΡΑΚΤΗΡΙΣΤΙΚΑ**
[2] Τάση τροφοδοσίας MAX
[3] Τάση τροφοδοσίας NOMINAL
[4] Ταχύτητα χωρίς φορτίο (Τάση τροφοδοσίας NOMINAL)
[5] Μέγιστη ταχύτητα αέρα
[6] Ροή αέρα
[7] Βάρος γκρουπ μπαταρίας
[8] Στάθμη ακουστικής πίεσης (με βάση το πρότυπο EN 50636-2-100)
[9] Αβεβαιότητα μέτρησης
[10] Μετρημένη στάθμη ακουστικής ισχύος (με βάση το πρότυπο EN 50636-2-100)
[11] Εγγυημένη στάθμη ακουστικής ισχύος (με βάση το πρότυπο 2000/14/EC)
[12] Επίπεδο κραδασμών (με βάση το πρότυπο EN 50636-2-100)
[13] Αιτουμενα παρελκομενα
[14] Γκρουπ μπαταρίας
[15] Φορτιστής μπαταρίας
[16] Κραδασμός κρούσης

a) ΣΗΜΕΙΩΣΗ: η συνολική δηλωμένη τιμή των κραδασμών έχει μετρηθεί με βάση μια πρότυπη μέθοδο δοκιμής και μπορεί να χρησιμοποιηθεί για τη σύγκριση διαφόρων εργαλείων. Η συνολική τιμή των κραδασμών μπορεί επίσης να χρησιμοποιηθεί για μια προκαταρκτική εκτίμηση της έκθεσης.

b) ΠΡΟΕΙΔΟΠΟΙΗΣΗ: η εκπομπή κραδασμών κατά την πραγματική χρήση του εργαλείου μπορεί να είναι διαφορετική από τη συνολική δηλωμένη τιμή ανάλογα με τον τρόπο χρήσης του εργαλείου. Επομένως είναι απαραίτητο, κατά την εργασία, να λάβετε τα παρακάτω μέτρα ασφαλείας για την προστασία του χειριστή: φορέστε γάντια κατά τη χρήση, περιορίστε το χρόνο χρήσης του μηχανήματος και μειώστε το χρόνο χρήσης του μοχλού γκαζιού.

[1] **EN - TECHNICAL DATA**
[2] Power supply voltage MAX
[3] Power supply voltage NOMINAL
[4] No load speed (Power supply voltage NOMINAL)
[5] Maximum air speed
[6] Flow of air
[7] Weight without battery pack
[8] Measured sound pressure level (according to BS EN 50636-2-100)
[9] Uncertainty of measure
[10] Measuered sound power level (according to BS EN 50636-2-100)
[11] Guaranteed sound power level (according to 2000/14/EC & S.I. 2001/1701 ; S.I. 2001/1701 Schedule 9 - Noise Emission in the Environment by Equipment for use Outdoors Regulations 2001)
[12] Vibration level (according to BS EN 50636-2-100)
[13] Accessories available on request
[14] Battery pack
[15] Battery charger
[16] shock vibration

a) NOTE: the declared total vibration value was measured using a normalised test method and can be used to conduct comparisons between one tool and another. The total vibration value can also be used for a preliminary exposure evaluation.

b) WARNING: the vibrations emitted during actual use of the tool can differ from the declared total value according to how the tool is used. Whilst working, therefore, it is necessary to adopt the following safety measures designed to protect the operator: wear protective gloves whilst working, use the machine for limited periods at a time and decrease the time during which the throttle control lever is pressed.

[1] **ES - DATOS TÉCNICOS**
[2] Tensión de alimentación MAX
[3] Tensión de alimentación NOMINAL
[4] Velocidad sin carga (Tensión de alimentación NOMINAL)
[5] Velocidad máxima del aire
[6] Flujo de aire
[7] Peso sin grupo de batería
[8] Nivel de presión acústica (según EN 50636-2-100)
[9] Incertidumbre de medida
[10] Nivel de potencia acústica medido (según EN 50636-2-100)
[11] Nivel de potencia acústica garantizado (según 2000/14/EC)
[12] Nivel de vibraciones (según EN 50636-2-100)
[13] Accesorios bajo pedido
[14] Grupo de batería
[15] Cargador de batería
[16] choque y vibración

a) NOTA: el valor total de la vibración se ha medido según un método normalizado de prueba y puede utilizarse para comparar uno u otro aparato. El valor total de la vibración también se puede emplear para la valoración preliminar de la exposición.

b) ADVERTENCIA: la emisión de vibración en el uso efectivo del aparato puede ser diferente al valor total dependiendo de cómo se utiliza el mismo. Por ello, durante la actividad se deben poner en práctica las siguientes medidas de seguridad para el usuario: usar guantes, limitar el tiempo de uso de la máquina, así como el tiempo que se mantiene presionada la palanca de mando del acelerador.

[1] **ET - TEHNILISED ANDMED**
[2] Toite pinge MAX
[3] Toite pinge NOMINAL
[4] Kiirus ilma koormuseta (Toite pinge NOMINAL)
[5] Õhu maksimaalne kiirus
[6] Õhuvool
[7] Kaal ilma akuta
[8] Helirõhu tase (vastavalt EN 50636-2-100)
[9] Mõõtemääramatus
[10] Mõõdetud müravõimsuse tase (vastavalt EN 50636-2-100)
[11] Garanteeritud müravõimsuse tase (vastavalt 2000/14/EC)
[12] Vibratsioonide tase (vastavalt EN 50636-2-100)
[13] Tellimusel lisatarvikud
[14] Aku
[15] Akulaadija
[16] löök ja vibratsioon

a) MÄRKUS: deklareeritud koguvibratsioni tase mõõdeti standardiseeritud testi käigus, mille abil on võimalik võrrelda omavahel erinevate tööriistade vibratsioni. Deklareeritud koguvibratsiooni võib kasutada ka eeldatava vibratsiooni käes olemise hindamiseks.

b) HOIATUS: tegelikud tööriista kasutamisel tekkivad vibratsioonid võivad erineda deklareeritud koguvibratsiooni tasemest sõltuvalt tööriista kasutamise viisist Seepärast tuleb töö ajal kasutusel võtta ohutusmeetodid, millega töötajat kaitsta: kandke kasutamise ajal kindaid, piirake masina kasutamise aega ja lühendage perioode, mille vältel hoitakse gaasihooba all.

[1] **FI - TEKNISET TIEDOT**
[2] Syöttöjännite MAX
[3] Syöttöjännite NOMINAL
[4] Nopeus ilman kuormaa (Syöttöjännite NOMINAL)
[5] Ilman maksiminopeus
[6] Ilmavirtaus
[7] Paino ilman akkuyksikköä
[8] Akustisen paineen taso (EN 50636-2-100:n mukaisesti)
[9] Mittauksen epävarmuus
[10] Mitattu äänitehotaso EN 50636-2-100:n mukaisesti)
[11] Taattu äänitehotaso (2000/14/EC:n mukaisesti)
[12] Tärinätaso (EN 50636-2-100:n mukaisesti)
[13] Tilattavat lisävarusteet
[14] Akkuyksikkö
[15] Akkulaturi
[16] isku ja tärinä

a) HUOMAUTUS: tärinän kokonaisarvo on mitattu käyttämällä normalisoitua testimenetelmää ja sitä voidaan käyttää verrattaessa työkaluja keskenään. Tärinän kokonaisarvoa voidaan käyttää myös kun tehdään altistumista koskeva esiarviointi.

b) VAROITUS: laitteen tuottama tärinä työvälineen todellisen käytön aikana saattaa poiketa ilmoitetusta kokonaisarvosta käyttötavasta riippuen. Tämän vuoksi on tarpeen soveltaa seuraavia käyttäjää suojaavia turvatoimenpiteitä: käyttää käsineitä käytön aikana, rajoittaa laitteen käyttöaikaa ja lyhentää aikoja jolloin kaasuttimen vipua pidetään painettuna.

[1] **FR - CARACTÉRISTIQUES TECHNIQUES**
[2] Tension d'alimentation MAX
[3] Tension d'alimentation NOMINAL
[4] Vitesse à vide (Tension d'alimentation NOMINAL)
[5] Vitesse maximum de l'air
[6] Flux d'air
[7] Poids sans groupe batterie
[8] Niveau de pression acoustique (selon la norme EN 50636-2-100)
[9] Incertitude de la mesure
[10] Niveau de puissance acoustique mesuré (selon la norme EN 50636-2-100)
[11] Niveau de puissance acoustique garanti (selon la norme 2000/14/EC)
[12] Niveau de vibrations (selon la norme EN 50636-2-100)
[13] Accessoires sur demande
[14] Groupe batterie
[15] Chargeur de batterie
[16] choc et vibration

a) REMARQUE: la valeur totale déclarée des vibrations a été mesurée selon une méthode d'essai normalisée et peut être utilisée pour comparer un outillage avec un autre. La valeur totale des vibrations peut être utilisée aussi pour une évaluation préalable à l'exposition.

b) AVERTISSEMENT: L'émission des vibrations à usage effectif de l'outillage peut être différent de la valeur totale déclarée selon les modes d'utilisation de l'outillage. Par conséquent, il est nécessaire, pendant le travail, d'adopter les mesures de sécurité suivantes en vue de protéger l'opérateur: porter des gants durant l'utilisation, limiter les temps d'utilisation de la machine et écourter les temps pendant lesquels le levier de commande de l'accélérateur est enfoncé.

[1] **HR - TEHNIČKI PODACI**
[2] Napon napajanja MAX
[3] Napon napajanja NOMINAL
[4] Brzina bez opterećenja (Napon napajanja NOMINAL)
[5] Maksimalna brzina zraka
[6] Protok zraka
[7] Težina bez baterije
[8] Razina zvučnog tlaka (na osnovu standarda EN 50636-2-100)
[9] Mjerna nesigurnost
[10] Izmjerena razina zvučne snage (na osnovu standarda EN 50636-2-100)
[11] Zajamčena razina zvučne snage (na osnovu standarda 2000/14/EC)
[12] Razina vibracija (na osnovu standarda EN 50636-2-100)
[13] Dodatni pribor na upit
[14] Baterija
[15] Razina zvučnog tlaka
[16] udar i vibracije

a) NAPOMENA: izjavljena ukupna vrijednost vibracija izmjerena je pridržavajući se normirane probne metode i može se koristiti za usporedbu jednog alata s drugim. Ukupnu vrijednost vibracija može se koristiti i u preliminarnoj procjeni izloženosti.

b) UPOZORENJE: emisija vibracija pri stvarnoj uporabi alata može se razlikovati od izjavljene ukupne vrijednosti, ovisno o načinima korištenja alata. Stoga je za vrijeme rada potrebno poduzeti sljedeće sigurnosne mjere namijenjene zaštiti rukovatelja: nositi rukavice tijekom uporabe, ograničiti vrijeme korištenja stroja te skratiti vrijeme držanja pritisnute upravljačke ručice gasa.

[1] **HU - MŰSZAKI ADATOK**
[2] Tápfeszültség MAX
[3] Tápfeszültség NOMINAL
[4] Sebesség terhelés nélkül (Tápfeszültség NOMINAL)
[5] Levegő max. sebessége
[6] Levegőáramlás
[7] Tömeg akkumulátor egység nélkül
[8] Hangnyomásszint (EN 50636-2-100 szabvány alapján)
[9] Mérési bizonytalanság
[10] Mért zajteljesítmény szint (EN 50636-2-100 szabvány alapján)
[11] Garantált zajteljesítmény szint (2000/14/EC szabvány alapján)
[12] Vibrációszint EN 50636-2-100 szabvány alapján)
[13] Rendelhető tartozékok
[14] Akkumulátor egység
[15] Akkumulátor-töltő
[16] ütés és rezgés

a) MEGJEGYZÉS: a rezgés névleges összértékét szabványos teszt módszerrel mértük, ezért alkalmazható más szerszámokkal való összehasonlításra. A rezgés névleges összértéke a kitettség előzetes értékelésére is alkalmas.

b) FIGYELMEZTETÉS: a szerszám valós használata során keletkező rezgés eltérhet a névleges összértéktől a szerszám használati módjának függvényében . Ezért a munka alatt alkalmazni kell a kezelő védelmét szolgáló biztonsági intézkedéseket: viseljen munkakesztyűt a használat során, korlátozza a gép használati idejét és lehetőleg rövid ideig tartsa nyomva a gázkart.

[1] **LT - TECHNINIAI DUOMENYS**
[2] Maitinimo įtampa MAX
[3] Maitinimo įtampa NOMINAL
[4] Greitis tuščiąja eiga (Maitinimo įtampa NOMINAL)
[5] Maksimalus oro greitis
[6] Oro srautas
[7] Svoris be baterijos
[8] Garso slėgio lygis (pagal „EN 50636-2-100“)
[9] Matavimo paklaida
[10] Išmatuotas garso galios lygis (pagal „EN 50636-2-100“)
[11] Garantuojamas garso galios lygis (pagal „2000/14/EC“)
[12] Vibracijų lygis (pagal „EN 50636-2-100“)
[13] Priedai, kuriuos galima užsisakyti
[14] Baterijos blokas
[15] Baterijos įkroviklis
[16] smūgiai ir vibracija

a) PASTABA: bendras deklaruojamas vibracijų lygis buvo išmatuotas laikantis standartizuoto bandymo metodo ir gali būti naudojamas lyginant vieną įrankį su kitu. Bendras vibracijų lygis gali būti naudojamas preliminariam vibracijų įvertinimui.

b) ĮSPĖJIMAS: vibracijų skleidimo lygis eksploatuojant įrenginį gali skirtis nuo bendro deklaruojamo vibacijų lygio, priklausomai nuo būdų, kaip bus naudojamas įrankis. Dėl šios priežasties darbo metu yra būtina imtis saugos priemonių, susijusių su operatoriaus apsauga: naudojimo metu mūvėti pirštines, riboti įrenginio darbo trukmę ir trumpinti laiką, kurio metu būna paspausta akceleratoriaus valdymo svirtis.

[1] **LV - TEHNISKIE DATI**
[2] Barošanas spriegums MAX
[3] Barošanas spriegums NOMINAL
[4] Brīvgaitas ātrums (Barošanas spriegums NOMINAL)
[5] Maksimālais gaisa ātrums
[6] Gaisa plūsma
[7] Svars bez bateriju paketes
[8] Skaņas spiediena līmenis (Saskaņā ar EN 50636-2-100 prasībām)
[9] Mērījumu kļūda
[10] Izmērītais skaņas intensitātes līmenis (Saskaņā ar EN 50636-2-100 prasībām)
[11] Garantētais skaņas intensitātes līmenis (Saskaņā ar 2000/14/EC prasībām)
[12] Vibrāciju līmenis (Saskaņā ar EN 50636-2-100 prasībām)
[13] Piederumi pēc pieprasījuma
[14] Bateriju pakete
[15] Akumulatoru lādētājs
[16] triecieni un vibrācija

a) PIEZĪME: kopējā norādītā vibrāciju intensitātes vērtība tika izmērīta, izmantojot standarta pārbaudes metodi, un to var izmantot ierīču savstarpējai salīdzināšanai. Kopējo vibrāciju intensitātes vērtību var izmantot arī sākotnējai ekspozīcijas novērtēšanai.

b) BRĪDINĀJUMS: vibrāciju līmenis ierīces faktiskās izmantošanas laikā var atšķirties no kopējās norādītās vērtības, atkarībā no ierīces izmantošanas veida. Tāpēc darba laikā ir svarīgi izmantot šādus operatora aizsardzības līdzekļus: izmantošanas laikā valkājiet cimdus, ierobežojiet mašīnas izmantošanas laiku un saīsiniet laiku, kuru akseleratora vadības svira atrodas nospiestā stāvoklī.

[1] **MK - ТЕХНИЧКИ ПОДАТОЦИ**
[2] Волтажа на напојување MAX
[3] Волтажа на напојување NOMINAL
[4] Брзина без оптеретување (Волтажа на напојување NOMINAL)
[5] Максимална моќност на воздухот
[6] Проток на воздух
[7] Тежина без батерии
[8] Ниво на акустичен притисок (според EN 50636-2-100)
[9] Отстапување од мерењата
[10] Измерено ниво на акустична моќност (според EN 50636-2-100)
[11] Гарантирано ниво на акустична моќност (според 2000/14/EC)
[12] Ниво на вибрации (според EN 50636-2-100)
[13] Додатоци достапни на барање
[14] Батерии
[15] Полнач за батерија
[16] удари и вибрации

а) ЗАБЕЛЕШКА: вкупната посочена вредност за вибрациите е измерена со пробен метод за нормализирање и може да се користи за споредбена вредност на еден уред со друг. Вкупната вредност на вибрациите може да се користи и за прелиминарна проценка на изложеноста.

b) ВНИМАНИЕ: емисијата на вибрациите при ефективна употреба треба да се разликува од вкупната посочена вредност според начинот на употреба на уредот. Затоа е неопходно во текот на работата да се направат повеќе безбедносни мерења за да се заштити операторот: носете чевли во текот на употребата, ограничете го времето на употреба на машината и скратете го времето кога треба да се притисне рачката за управување со забрзувачот.

[1] **NL - TECHNISCHE GEGEVENS**
[2] Spanning voeding MAX
[3] Spanning voeding NOMINAL
[4] Snelheid onbelas (Spanning voeding NOMINAL)t
[5] Maximale snelheid van de lucht
[6] Luchtstroom
[7] Gewicht zonder batterij-eenheid
[8] Niveau geluidsdruk (op basis van EN 50636-2-100)
[9] Meetonzekerheid
[10] Gemeten akoestisch vermogen (op basis van EN 50636-2-100)
[11] Gewaarborgd akoestisch vermogen (op basis van 2000/14/EC)
[12] Niveau trillingen (op basis van EN 50636-2-100)
[13] Optionele accessoires
[14] Batterij-eenheid
[15] Batterijlader
[16] schokken en trillingen

a) OPMERING: de totale verklaarde waarde van de trillingen werd gemeten met een genormaliseerde testmethode en kan gebruikt worden voor een vergelijking tussen twee werktuigen. De totale waarde van de trillingen kan ook gebruikt worden in een voorafgaande evaluatie van de blootstelling.

b) WAARSCHUWING: de emissie van trillingen bij het effectief gebruik van het werktuig kan verschillen van de totale verklaarde waarden, al naar gelang de manieren waarop het werktuig gebruikt wordt. Daarom is het noodzakelijk, tijdens het werk, de volgende veiligheidsmaatregelen toe te passen om de bediener te beschermen: handschoenen te gebruiken tijdens het gebruik, het gebruik van de machine te beperken en de de bedieningshendel van de versnelling zo kort mogelijk ingedrukt te houden.

[1] **NO - TEKNISKE DATA**
[2] Matespenning MAX
[3] Matespenning NOMINAL
[4] Hastighet uten belastning (Matespenning NOMINAL)
[5] Maksimal lufthastighet
[6] Luftstrømning
[7] Vekt uten batterienhet
[8] Lydtrykknivå (iht. EN 50636-2-100)
[9] Måleusikkerhet
[10] Målt lydeffektnivå (iht. EN 50636-2-100)
[11] Garantert lydeffektnivå (iht. 2000/14/EC)
[12] Vibrasjonsnivå (iht. EN 50636-2-100)
[13] Tilleggsutstyr på forespørsel
[14] Batterienhet
[15] Batterilader
[16] støt og vibrasjon

a) MERK: oppgitt totalverdi for vibrasjonene har blitt målt ved å bruke en normal prøvemetode og kan brukes for å sammenligne et redskap med et annet. Den totale vibrasjonsverdien kan også brukes i en foreløpig eksponeringsvurdering.

b) ADVARSEl: emisjon av vibrasjoner ved effektiv bruk av redskapet kan avvike fra oppgitt totalverdi, i henhold til måten redskapet brukes på. Derfor er det nødvendig, under arbeidet, å ta i bruk følgende sikkerhetstiltak for å beskytte operatøren: iføre seg hansker ved bruk, begrense maskinens brukstid og korte ned på tiden som man holder inne akselerator kommandospaken.

[1] **PL - DANE TECHNICZNE**
[2] Napięcie zasilania MAX
[3] Napięcie zasilania NOMINAL
[4] Prędkość bez obciążenia (Napięcie zasilania NOMINAL)
[5] Maksymalna prędkość powietrza
[6] Przepływ powietrza
[7] Ciężar bez zespołu akumulatora
[8] Poziom ciśnienia akustycznego (zgodnie z EN 50636-2-100)
[9] Błąd pomiaru
[10] Poziom mocy akustycznej zmierzony (zgodnie z EN 50636-2-100)
[11] Gwarantowany poziom mocy akustycznej (zgodnie z 2000/14/EC)
[12] Poziom wibracji (zgodnie z EN 50636-2-100)
[13] Akcesoria dostępne na zamówienie
[14] Zespół akumulatora
[15] Ładowarka akumulatora
[16] wstrząsy i drgania

a) Uwaga: Całkowita wskazana wartość drgań została zmierzona zgodnie ze znormalizowaną metodą badania i może być wykorzystana w celu dokonania porównania między dwoma urządzeniami. Całkowita wartość drgań może być również stosowana do wstępnej oceny zagrożenia.

b) UWAGA: emisja drgań w praktycznym zastosowaniu niniejszego narzędzia może się różnić od deklarowanej wartości łącznej, w zależności od sposobu użytkowania urządzenia. Dlatego, w celu zapewnienia bezpieczeństwa użytkownika, konieczne jest podczas pracy z urządzeniem podjęcie następujących środków bezpieczeństwa: noszenie rękawic podczas korzystania z urządzenia, ograniczenie czasu użytkowania urządzenia i skrócenie czasu trzymania wciśniętej dźwigni regulacji obrotów silnika.

[1] **PT - DADOS TÉCNICOS**
[2] Tensão de alimentação MAX
[3] Tensão de alimentação NOMINAL
[4] Velocidade sem carga (Tensão de alimentação NOMINAL)
[5] Velocidade máxima do ar
[6] Fluxo de ar
[7] Peso sem grupo bateria
[8] Nível de pressão acústica (com base na EN 50636-2-100)
[9] Incerteza de medição
[10] Nível de potência acústica medido (com base na EN 50636-2-100)
[11] Nível de potência acústica garantido (com base na 2000/14/EC)
[12] Nível de vibrações (com base na EN 50636-2-100)
[13] Acessórios a pedido
[14] Grupo bateria
[15] Carregador de bateria
[16] choques e vibrações

a) NOTA: o valor total declarado das vibrações foi mensurado de acordo com um método normalizado de ensaio e pode ser utilizado para comparar uma ferramenta com a outra. O valor total das vibrações também pode ser utilizado para uma avaliação preliminar da exposição.

b) ADVERTÊNCIA: a emissão de vibrações no uso efetivo da ferramenta pode ser diversa do valor total declarado de acordo com os modos com os quais a ferramenta é utilizada. Portanto, durante o trabalho, é necessário adotar as seguintes medidas de segurança para proteger o operador: usar luvas durante o uso, limitar o tempo de utilização da máquina e encurtar o tempo durante o qual a alavanca de comando é mantida pressionada.

[1] **RO - DATE TEHNICE**
[2] Tensiunea de alimentare MAX
[3] Tensiunea de alimentare NOMINAL
[4] Viteaza fără sarcină (Tensiunea de alimentare NOMINAL)
[5] Viteza maximă a aerului
[6] Flux de aer
[7] Greutate fără grupul acumulator
[8] Nivel de presiune acustică (în conformitate cu EN 50636-2-100)
[9] Nesiguranță în măsurare
[10] Nivel de putere acustică măsurat (în conformitate cu EN 50636-2-100)
[11] Nivel de putere acustică garantat (în conformitate cu 2000/14/EC)
[12] Nivel de vibrații (în conformitate cu EN 50636-2-100)
[13] Accesorii la cerere
[14] Grupul acumulator
[15] Alimentator pentru baterie
[16] șocuri și vibrații

a) OBSERVAȚIE: valoarea totală declarată a vibrațiilor a fost măsurată ținându-se cont de o metodă de probă normalizată și poate fi utilizată pentru a compara instrumentele între ele. Valoarea totală a vibrațiilor poate fi utilizată și pentru o evaluare preliminară a expunerii.

b) AVERTISMENT: emisia de vibrații în utilizarea efectivă a instrumentului poate fi diferită față de valoarea totală declarată, în funcție de modurile în care se utilizează instrumentul. Din acest motiv este nevoie ca, în timpul sesiunii de lucru, să se adopte următoarele măsuri de siguranță menite să protejeze operatorul: purtarea mănușilor în timpul utilizării, limitarea duratei de utilizarea a mașinii și scurtarea duratei în care se ține apăsată maneta de comandă a acceleratorului.

[1] **RU - ТЕХНИЧЕСКИЕ ХАРАКТЕРИСТИКИ**
[2] Напряжение питания MAX
[3] Напряжение питания NOMINAL
[4] Скорость без нагрузки (Напряжение питания NOMINAL)
[5] Максимальная скорость воздуха
[6] Поток воздуха
[7] Вес без аккумулятора
[8] Уровень звукового давления (согласно EN 50636-2-100)
[9] Погрешность измерения
[10] Измеренный уровень звуковой мощности (согласно EN 50636-2-100)
[11] Гарантируемый уровень звуковой мощности (согласно 2000/14/EC)
[12] Уровень вибрации (согласно EN 50636-2-100)
[13] Принадлежности – навесные орудия по заказу
[14] Аккумулятор
[15] Зарядное устройство
[16] удары и вибрация

a) ПРИМЕЧАНИЕ: общий заявленный уровень вибрации был измерен с использованием нормализованного метода испытаний, и его можно использовать для сравнения различных инструментов между собой. Общий уровень вибрации можно также использовать для предварительной оценки подверженности воздействию вибрации.

b) ПРЕДУПРЕЖДЕНИЕ: уровень вибрации во время фактической эксплуатации инструмента может отличаться от общего заявленного значения и зависит от режимов эксплуатации инструмента. Поэтому во время работы необходимо принимать следующие меры безопасности для защиты оператора: работать в перчатках, ограничивать время использования машины и сократить время, в течение которого рычаг управления дросселем остается нажатым.

[1] **SK - TECHNICKÉ PARAMETRE**
[2] Napájacie napätie MAX
[3] Napájacie napätie NOMINAL
[4] Rýchlosť bez nákladu (Napájacie napätie NOMINAL)
[5] Maximálna rýchlosť vzduchu
[6] Prúd vzduchu
[7] Váha akumulátorovej jednotky
[8] Úroveň akustického tlaku (na základe EN 50636-2-100)
[9] Nepresnosť merania
[10] Úroveň nameraného akustického výkonu (na základe EN 50636-2-100)
[11] Úroveň zaručeného akustického výkonu (na základe 2000/14/EC)
[12] Úroveň vibrácií (na základe EN 50636-2-100)
[13] Prídavné zariadenia na požiadanie
[14] Akumulátorová jednotka
[15] Nabíjačka akumulátora
[16] rázy a vibrácie

a) POZNÁMKA: vyhlásená celková hodnota vibrácií bola nameraná s použitím normalizovanej skúšobnej metódy a je možné ju použiť na porovnanie jednotlivých nástrojov. Celková hodnota vibrácií môže byť použitá aj pri prípravnom vyhodnocovaní vystavenia vibráciám.

b) VAROVANIE: emisie vibrácií pri skutočnom použití nástroja môže byť odlišná od vyhlásenej celkovej hodnoty, v závislosti na režimoch, pri ktorých sa daný nástroj používa. Preto je potrebné počas práce prijať nižšie uvedené bezpečnostné opatrenia, ktoré majú za cieľ ochrániť operátora: počas bežného použitia majte nasadené rukavice, obmedzte dobu použitia stroja a skráťte doby, počas ktorých je zatlačená ovládacia páka plynu.

[1] **SL - TEHNIČNI PODATKI**
[2] Napetost električnega napajanja MAX
[3] Napetost električnega napajanja NOMINAL
[4] Hitrost brez obremenitve (Napetost električnega napajanja NOMINAL)
[5] Maksimalna hitrost zraka
[6] Pretok zraka
[7] Teža brez enote baterije
[8] Raven zvočnega tlaka (glede na EN 50636-2-100)
[9] Merilna negotovost
[10] Izmerjena raven zvočne moči (glede na EN 50636-2-100)
[11] Zajamčena raven zvočne moči (glede na 2000/14/EC)
[12] Nivo vibracij (glede na EN 50636-2-100)
[13] Dodatni priključki na zahtevo
[14] Enota baterije
[15] Polnilnik baterije
[16] udarci in tresljaji

a) OPOMBA: Deklarirana skupna vrednost vibracij je bila izmerjena v skladu z normirano metodo preizkušanja; mogoče jo je uporabiti za primerjavo med različnimi orodji. Skupna vrednost vibracij se lahko uporabi tudi za predhodno oceno izpostavitve.

b) OPOZORILO: Med dejansko uporabo orodja se oddajane vibracije lahko razlikujejo od deklarirane skupne vrednosti, kar je odvisno od načina uporabe orodja. Zato je treba med delom udejanjati naslednje varnostne ukrepe za zaščito upravljavca: med delom nosite rokavice, omejite čas uporabe stroja in skrajšajte intervale, med katerimi pritiskate na komandni vzvod pospeševalnika.

[1] **SR - TEHNIČKI PODACI**
[2] Napon napajanja MAX
[3] Napon napajanja NOMINAL
[4] Brzina bez opterećenja (Napon napajanja NOMINAL)
[5] Maksimalna brzina vazduha
[6] Protok vazduha
[7] Težina bez baterije
[8] Nivo zvučnog pritiska (na osnovu standarda EN 50636-2-100)
[9] Merna nesigurnost
[10] Izmereni nivo zvučne snage (na osnovu standarda EN 50636-2-100)
[11] Garantovani nivo zvučne snage (na osnovu standarda 2000/14/EC)
[12] Nivo vibracija (na osnovu standarda EN 50636-2-100)
[13] Dodatna oprema na zahtev
[14] Akumulatorska baterija
[15] Punjač baterije
[16] udarna vibracija

a) NAPOMENA: ukupna prijavljena vrednost vibracija izmerena je prema normalizovanoj metodi ispitivanja i može se koristiti za poređenje dve alatke. Ukupna vrednost vibracija može se koristiti i prilikom uvodne procene izloženosti.

b) UPOZORENJE: emisija vibracija prilikom efektivne upotrebe alatke može se razlikovati od ukupne prijavljene vrednosti u zavisnosti od načina na koji se alatka koristi. Stoga je potrebno, za vreme rada, primeniti sledeće sigurnosne mere u cilju zaštite radnika: nositi rukavice za vreme upotrebe, smanjiti vreme korišćenja mašine i skratiti vreme pritiskanja poluge za komandu gasa.

[1] **SV - TEKNISKA SPECIFIKATIONER**
[2] Spänning MAX
[3] Spänning NOMINAL
[4] Hastighet utan belastning (Spänning NOMINAL)
[5] Maximal lufthastighet
[6] Luftflöde
[7] Vikt utan batterigrupp
[8] Ljudtrycksnivå (enligt EN 50636-2-100)
[9] Tvivel med mått
[10] Uppmätt ljudeffektnivå (enligt EN 50636-2-100)
[11] Garanterad ljudeffektnivå (enligt 2000/14/EC)
[12] Vibrationsnivå (enligt EN 50636-2-100)
[13] Fillvalstillbehör
[14] Batterigrupp
[15] Batteriladdare
[16] stöt och vibration

a) ANMÄRKNING: det totala angivna vibrationsvärdet har mätts i enlighet med en standardiserad testmetod och kan användas för en jämförelse mellan olika verktyg. Det totala vibrationsvärdet kan användas även vid en preliminär exponeringsbedömning.

b) VARNING: vibrationsemissioner under användningen av verktyget kan skilja sig från det totala värdet som anges beroende på hur verktyget används. Därför är det nödvändigt, under arbetet, att tillämpa de följande säkerhetsåtgärderna som avses för att skydda föraren: bär handskar under användningen, begränsa användningstiden och tiderna som gasreglagets spak hålls nedtryckt.

[1] **TR - TEKNİK VERİLER**
[2] Besleme gerilimi MAX
[3] Besleme gerilimi NOMINAL
[4] Yüksüz hız (Besleme gerilimi NOMINAL)
[5] Maksimum hava hızı
[6] Hava akışı
[7] Batarya grubu olmadan ağırlık
[8] Ses basınç seviyesi (EN 50636-2-100'e dayalı)
[9] Ölçü belirsizliği
[10] Ölçülen ses gücü seviyesi (EN 50636-2-100'e dayalı)
[11] Garanti edilen ses gücü seviyesi (2000/14/EC'e dayalı)
[12] Titreşim seviyesi (EN 50636-2-100'e dayalı)
[13] Talep üzerine aksesuarlar
[14] Batarya grubu
[15] Batarya şarjörü
[16] şok ve titreşim

a) NOT: beyan edilen toplam titreşim değeri, normalize edilmiş test yöntemine uygun şekilde ölçülmüştür ve bir takım ile diğeri arasında karşılaştırma yapmak amacıyla kullanılabilir. Toplam titreşim değeri aynı zamanda maruz kalma durumuna dair ön değerlendirme yaparken de kullanılabilir.

b) UYARI: takımın etkili kullanımı sırasında yayılan titreşim, takımın kullanılma şekline bağlı olarak beyan edilen toplam değerden farklı olabilir. Bu nedenle, çalışma yapılırken operatörü korumaya yönelik aşağıdaki güvenlik tedbirleri alınmalıdır: kullanım sırasında eldiven takın, makinenin kullanıldığı süreleri sınırlandırın ve gaz kumanda levyesinin basılı tutulduğu süreleri kısaltın.

IT **ATTENZIONE!: PRIMA DI USARE LA MACCHINA, LEGGERE ATTENTAMENTE IL PRESENTE LIBRETTO. Conservare per ogni futura necessità.**

INDICE

1. GENERALITÀ 1
2. NORME DI SICUREZZA 1
3. CONOSCERE LA MACCHINA 4
   - 3.1 Descrizione macchina e uso previsto 4
   - 3.2 Componenti principali (Fig. 1) 5
   - 3.3 Etichetta di identificazione prodotto (Fig. 1) 5
   - 3.4 Segnaletica di sicurezza (Fig. 2) 5
4. MONTAGGIO 6
   - 4.1 Disimballaggio 6
   - 4.2 Montaggio / smontaggio del tubo soffiatore/ ASPIRATORE 6
   - 4.3 Montaggio DEL SACCO DI RACCOLTA 6
   - 4.4 MONTAGGIO DELL'IMPUGNATURA ANTERIORE 6
   - 4.5 MONTAGGIO DELLA TRACOLLA 6
5. COMANDI DI CONTROLLO 6
   - 5.1 COMMUTATORE ASPIRAZIONE/ SOFFIAGGIO 6
   - 5.2 INTERRUTTORE AVVIO/ARRESTO 6
6. USO DELLA MACCHINA 7
   - 6.1 Operazioni preliminari 7
   - 6.2 Controlli di sicurezza 7
   - 6.3 Avviamento 7
   - 6.4 Lavoro 7
   - 6.5 Arresto 8
   - 6.6 Dopo l'utilizzo 8
7. MANUTENZIONE ORDINARIA 8
   - 7.1 Generalità 8
   - 7.2 Batteria 9
   - 7.3 Pulizia della macchina 9
   - 7.4 Pulizia del sacco di raccolta e DEL TUBO ASPIRAZIONE 9
   - 7.5 Dadi e viti di fissaggio 9
8. RIMESSAGGIO 9
   - 8.1 Rimessaggio della macchina 9
   - 8.2 Rimessaggio della batteria 10
9. MOVIMENTAZIONE E TRASPORTO 10
10. ASSISTENZA E RIPARAZIONI 10
11. COPERTURA DELLA GARANZIA 10
12. IDENTIFICAZIONE INCONVENIENTI 11
13. ACCESSORI A RICHIESTA 12
    - 13.1 Batterie 12
    - 13.2 Carica batteria 12

1. GENERALITÀ

1.1 COME LEGGERE IL MANUALE

NOTA *oppure* **IMPORTANTE** *fornisce precisazioni o altri elementi a quanto già precedentemente indicato, nell'intento di non danneggiare la macchina, o causare danni.*

Il simbolo ⚠ evidenzia un pericolo. Il mancato rispetto dell'avvertenza comporta possibilità di lesioni personali o a terzi e/o danni.

I paragrafi evidenziati con un riquadro con bordo a punti grigio indicano caratteristiche opzionali non presenti in tutti i modelli documentati in questo manuale. Verificare se la caratteristica è presente nel proprio modello.

Tutte le indicazioni "anteriore", "posteriore", "destro" e "sinistro" si intendono riferite alla posizione di lavoro dell'operatore.

2. NORME DI SICUREZZA

2.1 ADDESTRAMENTO

⚠ ***Leggere attentamente le presenti istruzioni prima di usare la macchina. Prendere familiarità con i comandi e con un uso appropriato della macchina. L'inosservanza delle avvertenze e delle istruzioni può causare scosse elettriche, incendi e/o gravi lesioni. Conservare tutte le avvertenze e le istruzioni per consultarle in futuro.***

- Non permettere mai che la macchina venga utilizzata da bambini o da persone con ridotte capacità fisiche, sensoriali o mentali, o prive di esperienza o della necessaria conoscenza o da persone che non abbiano la necessaria dimestichezza con le istruzioni. Le leggi locali possono fissare un'età minima per l'utilizzatore.
- Non utilizzare mai la macchina con persone, in particolare bambini, o animali nelle vicinanze. È necessario che i bambini vengano sorvegliati

da un altro adulto. I bambini non devono giocare con l'apparecchio.
- Non utilizzare mai la macchina se l'utilizzatore è in condizione di stanchezza o malessere, oppure ha assunto farmaci, droghe, alcool o sostanze nocive alle sue capacità di riflessi e attenzione.
- Ricordare che l'operatore o utilizzatore è responsabile di incidenti e imprevisti che si possono verificare ad altre persone o alle loro proprietà. Rientra nella responsabilità dell'utilizzatore la valutazione dei rischi potenziali del terreno su cui si deve lavorare, nonché prendere tutte le precauzioni necessarie per garantire la sua e altrui sicurezza, in particolare sui pendii, terreni accidentati, scivolosi o instabili.
- Nel caso si voglia cedere o prestare ad altri la macchina, assicurarsi che l'utilizzatore prenda visione delle istruzioni d'uso contenute nel presente manuale.

2.2 OPERAZIONI PRELIMINARI

Dispositivi protezione individuale (DPI)
- Indossare indumenti adeguati, calzature da lavoro resistenti con suole antiscivolo e pantaloni lunghi. Non azionare la macchina a piedi scalzi o con sandali aperti. Indossare cuffie di protezione dell'udito, guanti antivibrazione, occhiali protettivi, mascherine antipolvere.
- L'impiego di protezioni acustiche può ridurre la capacità di sentire eventuali avvertenze (grida o allarmi). Prestare la massima attenzione a quanto accade attorno all'area di lavoro.
- Non indossare sciarpe, camici, collane, braccialetti, indumenti con parti svolazzanti, o provvisti di lacci o cravatte e comunque accessori pendenti o larghi che potrebbero impigliarsi nella macchina o in oggetti e materiali presenti sul luogo di lavoro.
- Tenere lontani i capelli dalla griglia di ingresso dell'aria perché potrebbero impigliarsi nella girante e causare gravi infortuni. Raccogliere adeguatamente i capelli lunghi.

Area di lavoro / Macchina
- Ispezionare a fondo tutta l'area di lavoro e utilizzare un rastrello o una scopa per districare manualmente i detriti e rimuovere tutto ciò che potrebbe venire scagliato dalla macchina (nell'uso come soffiatore) o intasare il tubo di aspirazione (nell'uso come aspiratore) o essere fonte di pericolo (sassi, rami, fili di ferro, ossi, ecc.).
- In condizioni di terreno polveroso, è consigliato inumidire leggermente la superficie.
- Per evitare il rischio di incendio, non lasciare la macchina a motore caldo fra le foglie o l'erba secca.

2.3 DURANTE L'UTILIZZO

Area di Lavoro
- Non usare la macchina in ambienti a rischio di esplosione, in presenza di liquidi infiammabili, gas o polvere. Gli utensili elettrici generano scintille che possono incendiare la polvere o i vapori.
- Lavorare solamente alla luce del giorno o con buona luce artificiale e in condizioni di buona visibilità.
- Verificare che altre persone si trovino ad almeno 15 metri dal raggio di azione della macchina.
- Evitare di lavorare nell'erba bagnata, sotto la pioggia e con rischio di temporali, specialmente con probabilità di lampi.
- Evitare per quanto possibile di lavorare con suolo bagnato o scivoloso o comunque su terreni troppo accidentati o ripidi che non garantiscono la stabilità dell'operatore durante il lavoro.
- Non esporre la macchina alla pioggia o ambienti bagnati. L'acqua che penetra in un utensile aumenta il rischio di scossa elettrica.
- Prestare particolare attenzione alle irregolarità del terreno (dossi, cunette), ai pendii, ai pericoli nascosti e alla presenza di eventuali ostacoli che potrebbero limitare la visibilità.
- Prestare molta attenzione in prossimità di dirupi, fossi o argini.
- Quando si utilizza la macchina vicino alla strada, fare attenzione al traffico.
- Valutare sempre la direzione del vento e non lavorare mai controvento.
- Non utilizzare la macchina in prossimità di finestre aperte.
- Effettuare l'avviamento su una superficie piana e solida.
- Non utilizzare la macchina su una superficie pavimentata o di ghiaia per evitare che il materiale rimosso possa provocare lesioni.
- Evitare che il materiale rimosso si accumuli nella zona di scarico perché potrebbe ostacolare la corretta rimozione e può causare contraccolpi di materiale attraverso le aperture di aspirazione.

Comportamenti
- Durante il lavoro, nell'utilizzo come soffiatore, la macchina deve essere sempre tenuta saldamente con la mano destra sull'impugnatura superiore.
- Durante il lavoro, nell'utilizzo come aspiratore, la macchina deve essere sempre tenuta

saldamente a due mani, con la mano destra sull'impugnatura superiore e la mano sinistra sull'impugnatura inferiore, in modo che la sacca di raccolta si trovi alla sinistra dell'operatore.
- Evitare il contatto del corpo con superfici a massa o a terra, come tubi, radiatori, cucine, frigoriferi. Il rischio di scossa elettrica aumenta se il corpo viene a trovarsi a massa o a terra.
- Assumere una posizione ferma e stabile e mantenere un atteggiamento prudente.
- Non sbilanciarsi.
- Non sporgersi.
- Fare molta attenzione al punto di appoggio del piede quando si lavora su pendii.
- Non correre mai, ma camminare.
- Fare attenzione a non urtare violentemente contro corpi estranei e alle possibili proiezioni di materiale e polvere causato dall'aria.
- Non orientare il getto d'aria verso persone o animali.
- Nell'uso come soffiatore prestare sempre la massima attenzione per evitare che il materiale rimosso o la polvere sollevata possano causare lesioni a persone o animali e danni alle loro proprietà.
- Non inserire manualmente degli oggetti nella bocca di aspirazione.
- Non aspirare pezzi di metallo, rocce, bottiglie, lattine, altri corpi estranei e oggetti voluminosi che possono danneggiare la girante.
- Non stare mai ad un livello superiore rispetto alla base della macchina quando si aspirano gli oggetti.
- Tenere sempre il viso, mani e corpo lontani dalla griglia di aspirazione e dalla bocca di espulsione dell'aria e non ostruire i passaggi dell'aria sia durante l'avviamento sia durante l'utilizzo della macchina.
- Le parti rotanti possono provocare gravi lesioni, evitare il contatto con queste parti quando stanno ancora ruotando.
-

⚠ ***In caso di rotture o incidenti durante il lavoro, arrestare immediatamente il motore e allontanare la macchina in modo da non provocare ulteriori danni; nel caso di incidenti con lesioni personali o a terzi, attivare immediatamente le procedure di pronto soccorso più adeguate alla situazione in atto e rivolgersi ad una Struttura Sanitaria per le cure necessarie. Rimuovere accuratamente eventuali detriti che potrebbero arrecare danni o lesioni a persone o a animali qualora rimanessero inosservati.***

⚠ ***L'esposizione prolungata alle vibrazioni può causare lesioni e disturbi neurovascolari (conosciuti anche come «fenomeno di Raynoud» o «mano bianca») specialmente a chi soffre di disturbi circolatori. I sintomi possono riguardare le mani, i polsi e le dita e si manifestano con perdita di sensibilità, torpore, prurito, dolore, decolorazione o modifiche strutturali della pelle. Questi effetti possono essere ampliati dalle basse temperature ambientali e/o da una presa eccessiva sulle impugnature. All'insorgere dei sintomi, occorre ridurre i tempi di utilizzo della macchina e consultare un medico.***

Limitazioni all'uso
- La macchina non deve essere utilizzata da persone che non siano in grado di tenerla saldamente con due mani e/o di rimanere stabilmente in equilibrio sulla gambe durante il lavoro.
- Non utilizzare mai la macchina con protezioni danneggiate, mancanti o non correttamente posizionate.
- Non utilizzare mai la macchina senza aver montato tutti gli accessori previsti per ciascun utilizzo (soffiatura o aspirazione).
- Non disinserire, disattivare, rimuovere o manomettere i sistemi di sicurezza/ microinterruttori presenti.
- Non utilizzare l'utensile elettrico se l'interruttore non è in grado di avviarlo o arrestarlo regolarmente. Un utensile elettrico che non può essere azionato dall'interruttore è pericoloso e deve essere riparato.
- Non sottoporre la macchina a sforzi eccessivi e non usare una macchina piccola per eseguire lavori pesanti; l'uso di una macchina adeguata riduce i rischi e migliora la qualità del lavoro.

2.4 MANUTENZIONE, RIMESSAGGIO

Effettuare una regolare manutenzione ed un corretto rimessaggio preserva la sicurezza della macchina ed il livello delle sue prestazioni.

Manutenzione
- Non usare mai la macchina con parti usurate o danneggiate. I pezzi guasti o deteriorati devono essere sostituiti e mai riparati. Usare solo ricambi originali.

⚠ ***Il livello di rumorosità e di vibrazioni riportato nelle presenti istruzioni, sono valori massimi di utilizzo della macchina. E' necessario adottare delle misure preventive atte ad eliminare possibili danni dovuti ad un rumore elevato e alle sollecitazioni da vibrazioni; utilizzare la macchina ad una velocità costante, tenere saldamente l'impugnatura con una forza adeguata, utilizzare la macchina al regime minimo necessario per compiere il lavoro, indossare***

cuffie antirumore, effettuare delle pause frequenti e adeguate durante il lavoro.

Rimessaggio

- Per ridurre il rischio di incendio, non lasciare contenitori con i materiali di risulta all'interno di un locale.

2.5 BATTERIA / CARICA BATTERIA

IMPORTANTE *Le seguenti norme di sicurezza integrano le prescrizioni di sicurezza presenti nello specifico libretto della batteria e del carica batteria allegato alla macchina.*

- Per caricare la batteria utilizzare solo carica batteria raccomandati dal produttore. Un carica batteria inadeguato può provocare una scossa elettrica, un surriscaldamento o una fuoriuscita di liquido corrosivo della batteria.
- Utilizzare soltanto le batterie specifiche previste per il vostro utensile. L'uso di altre batterie può provocare lesioni e rischio di incendio.

2.6 TUTELA AMBIENTALE

- Seguire scrupolosamente le norme locali per lo smaltimento di imballi, parti deteriorate o qualsiasi elemento a forte impatto ambientale; questi rifiuti non devono essere gettati nella spazzatura, ma devono essere separati e conferiti agli appositi centri di raccolta, che provvederanno al riciclaggio dei materiali.
- Seguire scrupolosamente le norme locali per lo smaltimento dei materiali di risulta
- Al momento della messa fuori servizio, non abbandonare la macchina nell'ambiente, ma rivolgersi a un centro di raccolta, secondo le norme locali vigenti.



Non gettare le apparecchiature elettriche tra i rifiuti domestici. Secondo la Direttiva Europea 2012/19/UE sui rifiuti di apparecchiature elettriche ed elettroniche e la sua attuazione in conformità alle norme nazionali, le apparecchiature elettriche esauste devono essere raccolte separatamente, al fine di essere reimpiegate in modo eco-compatibile. Se le apparecchiature elettriche vengono smaltite in una discarica o nel terreno, le sostanze nocive possono raggiungere la falda acquifera ed entrare nella catena alimentare, danneggiando la vostra salute e benessere. Per informazioni più approfondite sullo smaltimento di questo prodotto, contattare l'Ente competente per lo smaltimento dei rifiuti domestici o il vostro Rivenditore.



Alla fine della loro vita utile, smaltire le batterie con la dovuta attenzione per il nostro ambiente. La batteria contiene materiale che è pericoloso per voi e per l'ambiente. Essa deve essere rimossa e smaltita separatamente in una struttura che accetta le batterie agli ioni di litio.



La raccolta differenziata di prodotti e imballaggi usati, consente il riciclaggio dei materiali e la riutilizzazione. Il riutilizzo dei materiali riciclati aiuta a prevenire l'inquinamento ambientale e riduce la domanda di materie prime.

3. CONOSCERE LA MACCHINA

3.1 DESCRIZIONE MACCHINA E USO PREVISTO

Questa macchina è un'attrezzatura da giardinaggio e precisamente un soffiatore/aspiratore portatile da giardino alimentato a batteria.

La macchina si compone essenzialmente di un motore che aziona una girante in grado di produrre un flusso d'aria ad alta velocità.

3.1.1 Uso previsto

Questa macchina è progettata e costruita per lo spostamento mediante soffiatura e l'aspirazione/triturazione di foglie, erba, e detriti vari, di peso contenuto e modeste dimensioni.

3.1.2 Uso improprio

Qualsiasi altro impiego, difforme da quelli sopra citati, può rivelarsi pericoloso e causare danni a persone e/o cose. Rientrano nell'uso improprio (come esempio, ma non solo):

- l'accumulo o la raccolta di prodotti infiammabili o a rischio di esplosione, braci calde o materiale in combustione senza fiamma, sigarette accese, pezzi di vetro, frammenti taglienti, oggetti metallici, pietre e quant'altro possa rivelarsi pericoloso per la sicurezza dell'operatore e degli altri;
- dirigere il soffio dell'aria verso persone e/o animali;
- utilizzare la macchina in più di una persona.

IMPORTANTE *L'uso improprio della macchina comporta il decadimento della garanzia e il declino di ogni responsabilità del Costruttore,*

riversando sull'utilizzatore gli oneri derivanti da danni o lesioni proprie o a terzi.

3.1.3 Tipologia di utente

Questa macchina è destinata all'utilizzo da parte di consumatori, cioè operatori non professionisti. È destinata ad un "uso hobbistico".

3.2 COMPONENTI PRINCIPALI (Fig. 1)

A. Unità motrice: fornisce il movimento alla girante.
B. tubo soffiatore/aspiratore anteriore.
C. tubo soffiatore/aspiratore posteriore.
D. Impugnatura: permette il governo della macchina.
E. Impugnatura anteriore: consente una maggior tenuta della macchina.
F. Interruttore ON/OFF-velocità: consente l'avvio, lo spegnimento e la regolazione della velocità di lavoro della macchina**.**
G. Sacco di raccolta: raccoglie il materiale aspirato.
H. Commutatore aspirazione/soffiaggio: consente di cambiare la funzione d'uso della macchina**.**
I. Ruote: permettono di condurre più agilmente la macchina
J. Vano batterie: sede per l'alloggiamento delle batterie
K. Batterie *(se non fornita con la macchina, vedi cap. 13 "accessori a richiesta)*: dispositivo che fornisce corrente elettrica all'utensile; le sue caratteristiche e norme d'uso sono descritte in uno specifico manuale.
L. Carica batteria *(se non fornito con la macchina, vedi cap. 13 "accessori a richiesta)*: dispositivo che si utilizza per ricaricare la batteria; le sue caratteristiche e norme d'uso sono descritte in uno specifico manuale.

3.3 ETICHETTA DI IDENTIFICAZIONE PRODOTTO (Fig. 1)

1. Livello potenza sonora
2. Marchio di conformità
3. Anno di fabbricazione
4. Tipo di macchina
5. Numero di matricola
6. Nome e indirizzo del Costruttore
7. Codice articolo
8. Tensione e frequenza di alimentazione

Trascrivere i dati di identificazione della macchina negli appositi spazi dell'etichetta riportata nel retro della copertina.

IMPORTANTE *Utilizzare i dati di identificazione riportati sull'etichetta di identificazione prodotto ogni volta che si contatta l'officina autorizzata.*

IMPORTANTE *L'esempio della dichiarazione di conformità si trova nelle ultime pagine del manuale.*

3.4 SEGNALETICA DI SICUREZZA (Fig. 2)

Sulla macchina compaiono vari simboli.
Significato dei simboli:



ATTENZIONE! PERICOLO!
Questa macchina, se non usata correttamente, può essere pericolosa per sé e per gli altri.



ATTENZIONE! Prima di usare questa macchina leggere il manuale di istruzioni.





Usare protezioni acustiche, occhiali.



Non esporre alla pioggia (o all'umidità).



PERICOLO DI PROIEZIONI!
Fare attenzione alle possibili proiezioni di materiale, causate dal flusso dell'aria, che possono causare gravi lesioni a persone o cose.

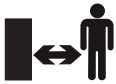

PERICOLO DI PROIEZIONI!
Allontanare qualunque persona o animale domestico ad almeno 15 m durante l'impiego della macchina.



Rimuovere la batteria prima di effettuare qualsiasi controllo, pulizia o intervento di manutenzione/regolazione sulla macchina.



Lame ventola
Le lame della ventola in rotazione possono causare gravi infortuni. Non toccare la ventola quando l'utensile è in funzione

IMPORTANTE *Le etichette adesive rovinate o divenute illeggibili devono essere sostituite. Richiedere le nuove etichette al proprio centro di assistenza autorizzato.*

4. MONTAGGIO

Per motivi di magazzinaggio e trasporto, alcuni componenti della macchina non sono assemblati direttamente in fabbrica, ma devono essere montati dopo la rimozione dall'imballo, seguendo le istruzioni seguenti.

⚠ Lo sballaggio e il completamento del montaggio devono essere effettuati su una superficie piana e solida, con spazio sufficiente alla movimentazione della macchina e degli imballi, avvalendosi sempre degli attrezzi appropriati. Non utilizzare la macchina prima di aver portato a termine le indicazioni della sezione "MONTAGGIO".

4.1 DISIMBALLAGGIO

1. Aprire l'imballo con cautela, con attenzione a non smarrire i componenti.
2. Consultare la documentazione inclusa nella scatola, comprese le presenti istruzioni.
3. Estrarre dalla scatola tutti i componenti non montati.
4. Estrarre la macchina dalla scatola.
5. Smaltire la scatola e gli imballi nel rispetto delle normative locali.

⚠ Prima di effettuare il montaggio, assicurarsi che la batteria non sia inserita nel suo alloggiamento.

4.2 MONTAGGIO / SMONTAGGIO DEL TUBO SOFFIATORE/ASPIRATORE

Inserire il tubo soffiatore/aspiratore anteriore (Fig.3.A) in quello posteriore (Fig.3.B) fissandolo con l'apposita vite (Fig.3.C).

4.3 MONTAGGIO DEL SACCO DI RACCOLTA

1. Agganciare il sacco di raccolta (Fig.4.A) al bocchettone di uscita (Fig.4.B) assicurandosi che sia agganciato correttamente.
2. agganciare il sacco di raccolta al tubo anteriore (Fig.5.A) tramite l'apposito gancio (Fig.5.B).

4.4 MONTAGGIO DELL'IMPUGNATURA ANTERIORE

Inserire l'impugnatura (Fig.6.A) nella sua sede e fissarla nella posizione desiderata con l'apposita manopola (Fig.6.B).

4.5 MONTAGGIO DELLA TRACOLLA

Agganciare il moschettone della tracolla nell'apposito occhiello (Fig.7.A) posto sulla parte superiore della macchina.

IMPORTANTE *Arrestare la macchina e rimuovere sempre la batteria (par. 7.2.2) ogni qualvolta si rimuove il tubo soffiatore/aspiratore e il sacco di raccolta.*

5. COMANDI DI CONTROLLO

5.1 COMMUTATORE ASPIRAZIONE/ SOFFIAGGIO

Il commutatore consente di cambiare la funzione d'uso della macchina:
- posizionando il commutatore su "BLOW" (Fig.8.A) si attiva la funzione di soffiaggio;
- posizionando il commutatore su "VAC" (Fig.8.B) si attiva la funzione di aspirazione.

⚠ La modalità di funzione della macchina deve essere impostata prima della sua accensione.

5.2 INTERRUTTORE AVVIO/ARRESTO

L'interruttore avvio/arresto (Fig.9) esplica una duplice funzione:
1. avvia/arresta la macchina e contemporaneamente innesta/disinnesta la rotazione della girante;

Per arrestare la macchina, portare l'interruttore in posizione "0".
2. consente di regolare la velocità di rotazione della girante, ruotando l'interruttore nella posizione desiderta (da 1 a 5).

⚠ ***L'avviamento della macchina provoca la rotazione contemporanea della girante.***

6. USO DELLA MACCHINA

6.1 OPERAZIONI PRELIMINARI

6.1.1 Controllo e ricarica della batteria (Fig.10)

Prima di ogni utilizzo verificare lo stato di carica della batteria e ricaricarla seguendo le indicazioni contenute nel libretto della batteria.

6.1.2 Regolazione della tracolla

Regolare la lunghezza della cinghia della tracolla in modo che il tubo di aspirazione possa venire condotto a pochissima distanza dal terreno. (Fig.7).

6.2 CONTROLLI DI SICUREZZA

⚠ ***Effettuare sempre i controlli di sicurezza prima dell'uso.***

6.2.1 Controllo generale

Oggetto	Risultato
Impugnature (Fig. 1.D, 1.E)	Pulite, asciutte, fissate correttamente e saldamente alla macchina
Viti sulla macchina	Ben fissate (non allentate)
Passaggi dell'aria di raffreddamento	Non ostruiti
Tubo soffiatore/ aspiratore (Fig. 1.B, 1.C.) e sacco di raccolta (Fig. 1.G.)	Correttamente installato. Nessun segno di danneggiamento. Non ostruito.
Girante	Nessun segno di danneggiamento
Protezioni	Nessun segno di danneggiamento
Batterie (Fig. 1.K.)	Nessun danno al suo involucro, nessun trafilamento di liquido
Interruttore avvio/ arresto (Fig. 1:F)	Deve spostarsi facilmente da una posizione all'altra
Macchina	Nessun segno di danneggiamento o usura. Nessuna vibrazione anomala. Nessun suono anomalo.

6.2.2 Test di funzionamento della macchina

Azione	Risultato
1. Avviare la macchina (par. 6.3)	La macchina si avvia e la girante ruota.
1. Spostare l'interruttore in posizione di arresto "0" (Fig.9)	1. L'interruttore si deve spostare facilmente e la macchina si deve arrestare.

⚠ ***Se uno qualsiasi dei risultati si discosta da quanto indicato nelle tabelle, non utilizzare la macchina! Consegnare la macchina ad un centro di assistenza per i controlli del caso e per la riparazione.***

6.3 AVVIAMENTO

1. Assumere una posizione ferma e stabile.
2. Assicurarsi che il tubo soffiatore/aspiratore non sia rivolto verso eventuali osservatori o detriti.

⚠ ***Assicurarsi che l'interruttore sia in posizione "0".***

3. Inserire le batterie (Fig.11.A.) nel loro alloggiamento spingendole a fondo fino ad avvertire il "clic" che le blocca in posizione e assicura il contatto elettrico.

NOTA *La macchina funziona solo con entrambe le batterie inserite.*

4. Scegliere la modalità operativa che si vuole utilizzare spostando la leva comando commutatore (Fig.8).
5. Spostare l'interruttore in posizione di avvio (Fig.9).

⚠ ***L'avviamento della macchina provoca la rotazione contemporanea della girante.***

6.4 LAVORO

⚠ ***Durante il lavoro, la macchina deve essere sempre tenuta saldamente con entrambe le mani sulle impugnature.***

NOTA *Durante il lavoro la batteria è protetta contro lo scaricamento totale tramite un dispositivo di protezione che spegne la macchina e ne blocca il funzionamento.*

6.4.1 Consigli per l'utilizzo

1. Avanzare lentamente tenendo la parte terminale del tubo soffiatore ad un'adeguata distanza dal terreno (Fig. 7).
2. Per evitare di disperdere il materiale da rimuovere, dirigere il soffio di aria attorno ai bordi esterni del cumulo del materiale. Non dirigere mai il soffio di aria al centro dell'accumulo.
3. Reggere sempre saldamente l'unità da entrambe le impugnature.
4. Quando si utilizza l'unità come trituratore utilizzare la tracolla.

6.4.2 Griglie dell'aria

Non coprire mai le griglie dell'aria. Tenerle sempre libere da eventuali ostruzioni e detriti. Le griglie devono essere sempre pulite per permettere un corretto raffreddamento del motore.

6.4.3 Funzionamento come soffiatore

1. Ruotare la leva comando commutatore posizionandola su "BLOW" (Fig.8.A)
2. Reggere il soffiatore saldamente.
3. Orientare il getto d'aria in avanti e soffiare da un lato all'altro mantenendo l'ugello ad un'adeguata distanza dal terreno o dal pavimento. Avanzare lentamente mantenendo sempre la pila di detriti accumulata davanti a sè.

6.4.4 Funzionamento come aspiratore/trituratore

1. Ruotare la leva comando commutatore posizionandola su "VAC" (Fig.8.B).
2. Reggere l'aspiratore saldamente.
3. Le rotelle di guida (Fig.1.I), all'estremità del tubo di aspirazione, servono a condurre più facilmente il tubo aspirazione per terra.
4. Piccoli detriti come foglie e rami verranno triturati man mano che passano attraverso il corpo ventola.
5. Per una maggior durata del sacchetto e per un miglior rendimento svuotare spesso il sacchetto.

6.4.5 Regolazione della velocità

È sempre opportuno regolare la velocità di rotazione della girante in rapporto alla tipologia del materiale da rimuovere:

– velocità di soffiatura media, per materiali leggeri e piccoli arbusti sul prato, per muovere erba e foglie leggere su asfalto o terreno solido;
– velocità di soffiatura massima, per foglie bagnate, materiali più pesanti, come neve fresca o sporcizia voluminosa.

6.5 ARRESTO

Per arrestare la macchina, spostare l'interruttore in posizione di arresto "0"(Fig. 9).

⚠ ***La girante continua a ruotare per qualche secondo anche dopo l'arresto della macchina.*** Arrestare sempre la macchina durante gli spostamenti fra zone di lavoro.

⚠ ***Durante gli spostamenti non tenere mai la mano sul comando acceleratore per evitare avviamenti accidentali.***

6.6 DOPO L'UTILIZZO

1. Rimuovere la batteria dalla sua sede e provvedere alla sua ricarica (par. 7.2.2).
2. Lasciare raffreddare il motore prima di collocare la macchina in un qualsiasi ambiente.
3. Effettuare la pulizia (par. 7.3).
4. Controllare che non ci siano componenti allentati o danneggiati. Se necessario, sostituire i componenti danneggiati e serrare eventuali viti e bulloni allentati o contattare il centro di assistenza autorizzato.
5. Verifica di eventuali danni presenti sulla macchina. Se necessario, contattare il centro di assistenza autorizzato.

IMPORTANTE *Rimuovere sempre la batteria (par. 7.2.2) ogni qualvolta si lascia la macchina inutilizzata o incustodita.*

7. MANUTENZIONE ORDINARIA

7.1 GENERALITÀ

⚠ ***Prima di effettuare qualsiasi controllo, pulizia o intervento di manutenzione/ regolazione sulla macchina:***

- ***Arrestare la macchina (par. 6.5);***
- ***Rimuovere la batteria e provvedere alla sua ricarica (par. 7.2.2) (non lasciare mai la batteria inserita o alla portata di bambini o persone non idonee);***
- ***Accertarsi che tutte le parti in movimento si siano completamente arrestate.***
- ***Lasciare raffreddare il motore prima di collocare la macchina in un qualsiasi ambiente.***

- ***Indossare indumenti adeguati, guanti da lavoro e occhiali di protezione;***
- ***Leggere le relative istruzioni.***

IMPORTANTE *Tutte le operazioni di manutenzione e di regolazione non descritte in questo manuale devono essere eseguite dal vostro Rivenditore o da un Centro specializzato.*

7.2 BATTERIA

7.2.1 Autonomia della batteria

L'autonomia della batteria (e quindi la superficie lavorabile prima della ricarica) è principalmente condizionata da comportamenti dell'operatore, che dovrebbe evitare:
- accensioni e spegnimenti frequenti durante il lavoro;
- una velocità di rotazione della girante non adatta alla tipologia di materiale da rimuovere (par. 6.4.5).

Per ottimizzare l'autonomia della batteria è sempre opportuno impostare una velocità di rotazione della girante adeguata alla tipologia di materiale da rimuovere.

Nel caso si volesse utilizzare la macchina in sessioni di lavoro più lunghe rispetto a quanto consentito dalla batteria standard, è possibile:
- acquistare un'ulteriore batteria standard per sostituire immediatamente la batteria scarica, senza pregiudicare la continuità di utilizzo;

NOTA *Utilizzare sempre batterie completamente cariche. Qualora una delle due batterie non fosse completamente carica, la macchina si spegnerebbe al suo esaurimento.*

- acquistare una batteria con autonomia maggiorata rispetto alla batteria standard (par. 13.1).

7.2.2 Rimozione e ricarica della batteria (Fig.12,13.)

NOTA *La batteria è dotata di una protezione che impedisce la ricarica se la temperatura ambiente non è compresa fra 0 e +45 °C.*

7.3 PULIZIA DELLA MACCHINA

- Per ridurre il rischio di incendio mantenere la macchina libera da residui di foglie, rami.
- Pulire sempre la macchina dopo l'uso utilizzando un panno pulito e umido imbevuto di detergente neutro.
- Rimuovere qualsiasi traccia di umidità servendosi di un panno morbido e asciutto. L'umidità può dare luogo a rischi di scosse elettriche.
- Non utilizzare detergenti aggressivi o solventi per pulire le parti in plastica o le impugnature.
- Non usare getti d'acqua ed evitare di bagnare il motore e componenti elettrici.
- Mantenere la girante sempre pulita e libera da polvere e detriti, soffiando con aria compressa attraverso la griglia. Non spruzzare la girante con acqua.
- Per evitare il surriscaldamento e danni al motore o alla batteria, assicurarsi sempre che le griglie di aspirazione dell'aria di raffreddamento siano pulite e libere da detriti.

7.4 PULIZIA DEL SACCO DI RACCOLTA E DEL TUBO ASPIRAZIONE

1. Posizionare l'interruttore di accensione/ spegnimento su "0" e attendere il completo spegnimento.
2. Estrarre il gruppo batteria
3. Svuotare il sacco di raccolta dopo ogni utilizzo, in modo da evitarne un deterioramento e ostruzioni del flusso d'aria che possono ridurre il rendimento dell'unità.
4. Rivoltare il sacco e scuoterlo vigorosamente per rimuovere polvere e detriti residui.
5. Rimuovere attentamente il materiale che ostruisce il tubo aspiratore.

7.5 DADI E VITI DI FISSAGGIO

- Mantenere serrati dadi e viti, per essere certi che la macchina sia sempre in condizioni sicure di funzionamento.
- Controllare regolarmente che le impugnature siano saldamente fissate.

8. RIMESSAGGIO

8.1 RIMESSAGGIO DELLA MACCHINA

Quando la macchina deve essere rimessata:
1. Rimuovere la batteria dalla sua sede e provvedere alla sua ricarica (par. 7.2.2).
2. Lasciare raffreddare il motore prima di collocare la macchina in un qualsiasi ambiente.
3. Effettuare la pulizia (par. 7.3).
4. Controllare che non ci siano componenti allentati o danneggiati. Se necessario,

sostituire i componenti danneggiati e serrare eventuali viti e bulloni allentati o contattare il centro di assistenza autorizzato.

5. Rimessare la macchina:
   – in un ambiente asciutto
   – al riparo dalle intemperie
   – in un luogo inaccessibile ai bambini.
   – assicurandosi di aver rimosso chiavi o utensili usati per la manutenzione.

8.2 RIMESSAGGIO DELLA BATTERIA

Se la batteria non viene caricata per un lungo periodo di tempo, è necessario conservarla sempre all'ombra, al fresco e in ambienti privi di umidità con una temperatura ambiente tra 0~45°C.

IMPORTANTE *In caso di prolungata inattività, ricaricare la batteria ogni due mesi per prolugarne la durata.*

9. MOVIMENTAZIONE E TRASPORTO

Ogni volta che è necessario movimentare e trasportare la macchina occorre:

1. Arrestare la macchina (par. 6.5);
2. Accertarsi che tutte le parti in movimento si siano completamente arrestate;
3. Rimuovere la batteria dalla sua sede e provvedere alla sua ricarica (par. 7.2.2);
4. Afferrare la macchina unicamente dalle impugnature e orientare i tubi in modo da non costituire intralcio.
5. Assicurarsi che la movimentazione della macchina non causi danni o lesioni.

10. ASSISTENZA E RIPARAZIONI

Questo manuale fornisce tutte le indicazioni necessarie per la conduzione della macchina e per una corretta manutenzione di base eseguibile dall'utilizzatore. Tutti gli interventi di regolazione e manutenzione non descritti in questo manuale devono essere eseguiti presso il vostro Rivenditore o un Centro specializzato. Operazioni eseguite presso strutture inadeguate o da persone non qualificate comportano in decadimento di ogni forma di Garanzia e di ogni obbligo o responsabilità del Costruttore.

- I ricambi e gli accessori non originali non sono approvati; l'impiego di ricambi ed accessori non originali compromette la sicurezza della macchina e solleva il Costruttore da ogni obbligo o responsabilità.
- I ricambi originali vengono forniti dalle officine di assistenza e dai rivenditori autorizzati.

11. COPERTURA DELLA GARANZIA

Le condizioni di garanzia sono destinate solamente ai consumatori, cioè operatori non professionisti.
La garanzia copre tutti i difetti di qualità dei materiali e di fabbricazione, accertati durante il periodo della garanzia dal vostro Rivenditore o da un Centro specializzato.
L'applicazione della garanzia si limita alla riparazione o alla sostituzione del componente ritenuto difettoso.
L'applicazione della garanzia è subordinata ad una manutenzione regolare della macchina.
La garanzia non copre i danni conseguenti a:

- Mancata familiarizzazione con la documentazione di accompagnamento (Manuali di Istruzioni).
- Uso professionale.
- Disattenzione, negligenza.
- Causa esterna (fulmine, urti, presenza di corpi estranei all'interno della macchina) o incidente.
- Uso e montaggio impropri o non consentiti dal costruttore.
- Scarsa manutenzione.
- Modifica della macchina.
- Utilizzo di pezzi di ricambio non originali (pezzi adattabili).
- Utilizzo di accessori non forniti o non approvati dal costruttore.

La garanzia non copre inoltre:

- Le operazioni di manutenzione (descritte nel manuale di istruzioni).
- La normale usura di materiali di consumo.
- Normale usura.
- Deterioramento estetico della macchina dovuto al suo utilizzo.
- Le spese accessorie eventualmente connesse all'attivazione della garanzia, quali il trasferimento presso l'utilizzatore, il trasposto della macchina verso il Rivenditore, noleggio di attrezzature per la sostituzione o la chiamata ad una società esterna per tutti i lavori di manutenzione.

L'utilizzatore è protetto dalle proprie leggi nazionali. I diritti dell'utilizzatore previsti dalle proprie leggi nazionali non sono in alcun modo limitati dalla presente garanzia.

12. IDENTIFICAZIONE INCONVENIENTI

INCONVENIENTE	CAUSA PROBABILE	RIMEDIO
1. Azionando l'interruttore la macchina non si avvia	Batterie mancanti o non inserite correttamente	Assicurarsi che le batterie siano ben alloggiate (par. 7.2.3)
	Batteria/e scarica/che	Controllare lo stato di carica e ricaricare le batterie (par. 7.2.2)
	Interruttore di avvio/arresto difettoso o soffiatore danneggiato	Non utilizzare la macchina. Arrestare immediatamente la macchina, togliere la batteria e Contattare un Centro Assistenza.
2. Il motore si arresta durante il lavoro	Batterie non inserite correttamente	Assicurarsi che le batterie siano ben alloggiate (par. 7.2.3)
	Batteria/e scarica/che	Controllare lo stato di carica e ricaricare le batterie (par. 7.2.2)
3. La girante ruota ma l'aria non esce dal tubo soffiatore	Tubo soffiatore bloccato o intasato	Arrestare la macchina, togliere le batterie e rimuovere eventuali ostruzioni.
4. Si avvertono rumori e/o vibrazioni eccessive durante il lavoro	Parti allentate o danneggiate	Arrestare la macchina, rimuovere la batteria e: – controllare i danni; – controllare se vi sono parti allentate e serrarle; – provvedere a sostituire o riparare le parti danneggiate con parti di equivalenti caratteristiche.
5. La macchina emette fumo durante il suo funzionamento	Soffiatore danneggiato.	Non utilizzare la macchina. Arrestare immediatamente la macchina, togliere la batteria e Contattare un Centro Assistenza.
6. L'autonomia della batteria è scarsa	Condizioni di utilizzo gravose con maggiore assorbimento di corrente	Ottimizzare l'utilizzo (par. 7.2.1)
	Batteria insufficiente per le esigenze operative	Utilizzare batterie maggiorate (par. 13.1)
	Degrado della capacità della batteria	Acquistare una nuova batteria
7. Il carica batteria non effettua la ricarica della batteria	Batterie non inserite correttamente nel carica batteria	Controllare che l'inserimento sia corretto (par. 7.2.2)
	Condizioni ambientali non idonee	Eseguire la ricarica in ambiente con temperatura adeguata (vedi libretto istruzioni della batteria/carica batteria)
	Contatti sporchi	Pulire i contatti
	Mancanza di tensione al carica batteria	Controllare che la spina sia inserita e che vi sia tensione alla presa di corrente
	Carica batteria difettoso	Sostituire con un ricambio originale
		Se l'inconveniente perdura consultare il manuale della batteria / carica batteria

Se gli inconvenienti perdurano dopo aver applicato i rimedi descritti, contattare il vostro Rivenditore.

13. ACCESSORI A RICHIESTA

13.1 BATTERIE

Sono disponibili batterie di diverse capacità, per adattarsi alle specifiche esigenze operative (Fig. 14).
L'elenco delle batterie omologate per questa macchina si trova nella tabella "Dati Tecnici".

13.2 CARICA BATTERIA

Dispositivo che si utilizza per ricaricare la batteria (Fig. 15).

BG **ВНИМАНИЕ!: ПРЕДИ ДА ИЗПОЛЗВАТЕ МАШИНАТА ПРОЧЕТЕТЕ ВНИМАТЕЛНО НАСТОЯЩАТА КНИЖКА. Запазете за бъдеща справка.**

СЪДЪРЖАНИЕ

1. ИНФОРМАЦИЯ ОТ ОБЩ ХАРАКТЕР 1
2. ПРАВИЛА ЗА БЕЗОПАСНОСТ 1
3. ЗАПОЗНАВАНЕ С МАШИНАТА 5
   - 3.1 Описание на машината и предвидено използване 5
   - 3.2 Основни компоненти (Фиг. 1) 5
   - 3.3 Идентификационен етикет на продукта (Фиг. 1) 5
   - 3.4 Знаци за безопасност (Фиг. 2). 6
4. МОНТАЖ 6
   - 4.1 Разопаковане 6
   - 4.2 Монтаж / демонтаж на обдухващата/засмукващата тръба 6
   - 4.3 Монтаж на чувала за събиране 6
   - 4.4 МОНТАЖ НА ПРЕДНАТА РЪКОХВАТКА 7
   - 4.5 МОНТАЖ НА РЕМЪКА ЗА НОСЕНЕ ПРЕЗ РАМО 7
5. КОМАНДИ ЗА УПРАВЛЕНИЕ 7
   - 5.1 ПРЕВКЛЮЧВАТЕЛ ЗАСМУКВАНЕ/ОБДУХВАНЕ .. 7
   - 5.2 ПРЕВКЛЮЧВАТЕЛ ЗА ЗАДЕЙСТВАНЕ/СПИРАНЕ 7
6. ИЗПОЛЗВАНЕ НА МАШИНАТА 7
   - 6.1 Предварителни операции 7
   - 6.2 Проверки за безопасност 7
   - 6.3 Задействане 8
   - 6.4 Работа 8
   - 6.5 Спиране 9
   - 6.6 След употреба 9
7. ОБИКНОВЕНА ПОДДРЪЖКА 9
   - 7.1 Информация от общ характер 9
   - 7.2 Акумулатор 9
   - 7.3 Почистване на машината 10
   - 7.4 Почистване на чувала за събиране и на засмукващата тръба 10
   - 7.5 Фиксиращи гайки и винтове 10
8. ПРИБИРАНЕ ЗА СЪХРАНЕНИЕ 10
   - 8.1 Прибиране на машината за съхранение 10
   - 8.2 Прибиране на акумулатора за съхранение 10
9. ПРЕМЕСТВАНЕ И ТРАНСПОРТИРАНЕ 10
10. ТЕХНИЧЕСКО ОБСЛУЖВАНЕ И ПОПРАВКИ 11
11. ГАРАНЦИОННО ПОКРИТИЕ 11
12. ИДЕНТИФИЦИРАНЕ НА НЕИЗПРАВНОСТИ 11
13. ПРИНАДЛЕЖНОСТИ ПО ЗАЯВКА 12
   - 13.1 Акумулатори 12
   - 13.2 Зарядно устройство за акумулатора 12

1. ИНФОРМАЦИЯ ОТ ОБЩ ХАРАКТЕР

1.1 КАК ДА СЕ ЧЕТЕ РЪКОВОДСТВОТО

БЕЛЕЖКА *или* **ВАЖНО** *предоставя уточнения или други елементи по отношение на цитираното по-горе, с цел да се избегне повреждане на машината или нанасяне на щети.*

Символът ⚠ показва опасност. Неспазването на предупреждението води до възможността от лични наранявания или наранявания на трети лица и/или нанасяне на щети.

Параграфите отбелязани с квадрат със сив точков контур, указват опционални характеристики, които не са предвидени за всички модели, описани в това ръководство. Проверете дали съответната техническа характеристика е предвидена за Вашия модел.

Всички указания “преден”, “заден”, “десен” и “ляв” се отнасят до работната позиция на оператора.

2. ПРАВИЛА ЗА БЕЗОПАСНОСТ

2.1 ОБУЧЕНИЕ

⚠ ***Прочетете внимателно настоящите инструкции преди да използвате машината. Разучете и свикнете с командите и с адекватното използване на машината. Неспазването на предупрежденията и инструкциите може да причини електрически удари, инциденти и/или сериозни наранявания. Запазете всички предупреждения и инструкции за бъдещи справки.***

- Не позволявайте никога машината да се използва от деца или хора с намалени физически, сензориални или умствени способности или нямат опит или необходимите познания, както и от хора, които не са запознати достатъчно с инструкциите. Местните закони може да предвиждат минимална възраст за право на използване.

- Не използвайте никога машината с хора, особено, ако наблизо има деца или животни. Необходимо е децата да се наблюдават от друг възрастен. Децата не бива да играят с уреда.
- Да не се използва никога машината, ако потребителя е уморен или неразположен, или е приел лекарства, наркотици, алкохол или вредни за рефлексите и вниманието му вещества.
- Не забравяйте, че операторът или този, който използва машината е отговорен за инциденти и непредвидени ситуации, които могат да се случат на други хора или на тяхна собственост. Част от отговорността на потребителя е преценката на възможните рискове на терена, по който трябва да се работи, както и вземането на всички предпазни мерки, необходими за гарантиране на неговата безопасност и тази на другите хора, особено, когато се работи по наклони, неравни, хлъзгави или нестабилни терени.
- В случай, че искате да дадете или заемете машината на някого, убедете се, че потребителят се е запознал с инструкциите за експлоатация, съдържащи се в настоящото ръководство.

2.2 ПРЕДВАРИТЕЛНИ ОПЕРАЦИИ

Лични предпазни средства (ЛПС)
- Носете подходящо облекло, устойчиви работни обувки с нехлъзгащи се подметки и дълги панталони. Не задействате машината, когато сте боси или носите отворени сандали. Носете слушалки за защита на слуха, антивибрационни ръкавици и маски против прах.
- Използването на акустични защити може да намали способността да се чуват евентуални предупреждения (викове или аларми). Обърнете максимално внимание какво се случва около работната зона.
- Не носете шалове, ризи, колиета, гривни, дрехи с развяващи се части или снабдени с връзки, както и вратовръзки и висящи или широки аксесоари, които биха могли да се оплетат в машината или в предмети или материали, които се намират на работното място.
- Дръжте далеч от решетката, която се намира на вход въздух, вашата коса, защото би могла да се заплете в работното колело (ротора) и да причини тежки наранявания.. Ако имате дълги коси, вържете ги по подходящ начин.

Работна зона / Машина
- Внимателно проверете цялата работна зона и разплетете ръчно като използвате гребло или метла остатъците и отстранете всичко онова, което може да бъде изхвърлено от машината (при употребата й като обдухваща) или да запуши засмукващата тръба (при употребата й като засмукваща) или да бъде източник на опасност (камъни, клони, жици, кости и т.н.).
- При условия на прашен терен е препоръчително да навлажните леко повърхността.
- За да избегнете риска от пожар, не оставяйте машината с топъл мотор сред листа или суха трева.

2.3 ПО ВРЕМЕ НА ИЗПОЛЗВАНЕ

Работна зона
- Не използвайте машината във взривоопасна среда и в присъствие на запалими течности, газове или прах. Електрическите уреди създават искри, които може да подпалят прах или изпарения.
- Работете само на дневна светлина или при добро изкуствено осветление и условия на добра видимост.
- Проверете дали други хора се намират на разстояние поне15 метра от радиуса на действие на машината.
- Избягвайте да работите във влажна трева, когато вали дъжд и при бури с опасност от мълнии.
- Избягвайте, доколкото е възможно, работа на влажен и хлъзгав терен и неравни или стръмни места, които не осигуряват устойчива позиция на оператора по време на работа.
- Не излагайте машината на дъжд или на влажна околна среда. Водата, която прониква в инструмента, увеличава риска от електрически удар.
- Обърнете особено внимание на неравностите на земята (издатини, вдлъбнатини), наклони, скрити опасности и за наличието на евентуални опасности, които биха могли да ограничат видимостта.
- Внимавайте много в близост до пропадания, канавки или насипи.
- Когато машината се използва близко до пътя, обърнете внимание на движението по пътя.
- Преценявайте винаги посоката на вятъра и никога не работете срещу вятъра.
- Не използвайте машината в близост до отворени прозорци.
- Извършвайте задействането върху равна и здрава повърхност.
- Не използвайте машината върху павиментирана повърхност или чакъл, за да се избегне,

че отстранения материал може да предизвика нараняване.
- Избягвайте натрупване на отстранения материал в зоната на изпразване, защото това може да затрудни правилното отстраняване и да предизвика насрещни удари на материал през аспирационните отвори.

Поведение
- По време на работа, при използване като обдухваща, машината трябва винаги да се държи здраво с дясната ръка поставена върху горната ръкохватка.
- По време на работа, при използване като засмукваща, машината трябва винаги да се държи здраво с двете ръце, с дясната ръка върху горната ръкохватка, а лявата ръка върху долната ръкохватка, по такъв начин, че торбата за събиране да се намира отляво на оператора.
- Избягвайте контакт на тялото със заземени повърхности, като тръби, радиатори, кухненски печки, хладилници. Рискът от електрически удар се увеличава ако тялото е заземено.
- Заемете неподвижно и стабилно положение и бъдете винаги внимателни.
- Не губете равновесие.
- Не се показвайте навън.
- Обърнете голямо внимание на това къде поставяте краката ви, когато работите по склонове.
- Не тичайте никога, а ходете.
- Внимавайте да не удряте силно уреда в чужди тела, както и за евентуални изхвърляния на материал и прах, предизвикани от въздуха.
- Не насочвайте въздушната струя към хора или животни.
- При употреба като обдухваща машина, винаги внимавайте много, за да се избегне, че отстраняваният материал или вдигнатият прах могат да причинят наранявания на хора или животни, или щети на тяхната собственост.
- Не поставяйте ръчно предмети в засмукващия отвор.
- Не засмуквайте метални предмети, скални отломки, бутилки, консервни кутии или други чужди тела и големи предмети, които могат да повредят ротора (работното колело).
- Никога не стойте на по-високо ниво от основата на машината, когато се засмукват предмети.
- Дръжте винаги лицето, ръцете и тялото далече от аспирационната решетка и отвора за изтласкване на въздух и не запушвайте въздушните канали, както по време на задействане, така и по време на използване на машината.
- Въртящите се части могат да причинят сериозно нараняване; да се избягва контакт с въртящите се части, когато те все още се въртят.

⚠ В случай на счупвания или инциденти по време на работа, спрете незабавно двигателя и отдалечете машината по такъв начин, че да не предизвикате допълнителни щети; в случай на инциденти с лични увреждания или инциденти с трети лица, активирайте незабавно процедурите за бърза медицинска помощ, които са най-подходящи за създалата се ситуация и се обърнете към здравна служба за необходимото лечение. Отстранете старателно евентуални отпадъци, които могат да нанесат щети или увреждания на хора или животни, ако не бъдат забелязани.

⚠ Продължителното излагане на вибрации може да доведе до увреждания и смущения на нервната и кръвоносната система (познати и като «Синдром на Рейноуд» или «бяла ръка»), особено за страдащите от смущения на кръвоносната система. Симптомите може да засягат ръцете, китките, пръстите и се проявяват със загуба на чувствителността, изтръпване, сърбеж, болка, загуба на цвят или структурни промени на кожата. Тези ефекти може да се усилят от ниските температури на околната среда и/или от прекалено стискане на дръжките. При проява на симптомите, трябва да се намали времето на употреба на машината и да се посъветвате с лекар.

Ограничения при използването
- Машината не трябва да се използва от хора, които не са в състояние да я държат здраво с две ръце и/или да стоят стабилно в равновесие на краката си по време на работа.
- Никога не използвайте машината с повредени или липсващи защити, или неправилно позиционирани.
- Никога не използвайте машината, ако не са монтирани предвидените за всяка употреба аксесоари (обдухване или засмукване);
- Не изключвайте, не деактивирайте, не сваляйте или не модифицирайте наличните системи за безопасност/микропревключватели.
- Не използвайте електрическият инструмент, ако прекъсвачът не е в състояние да го включи или да го изключи нормално. Електрически инструмент, който не може да бъде включен от прекъсвача, е опасен и трябва да бъде поправен.
- Не подлагайте машината на прекалено натоварване и не използвайте машина с малък капацитет за тежка работа; използването на подходяща за целта машина намалява риска и увеличава производителността.

2.4 ПОДДРЪЖКА, ПРИБИРАНЕ ЗА СЪХРАНЕНИЕ

Извършването на правилна поддръжка и прибиране за съхранение, запазва безопасността на машината и нивото на нейната производителност.

Поддръжка

- Никога не използвайте машината с износени или повредени части. Повредените или износени части трябва да бъдат заменени, а не поправени. Използвайте само оригинални резервни части.

⚠ Нивото на шум и вибрации, указано в настоящите инструкции, представлява максималните стойности при употреба на машината. Необходимо е, да се вземат превантивни мерки за отстраняване на евентуални вреди дължащи се на високия шум и вибрационни натоварвания; използвайте машината при постоянна скорост, дръжте здраво ръкохватката с подходяща сила, използвайте машината при необходимия минимален режим за извършване на съответната работа, носете слушалки против шум, извършвайте чести и подходящи паузи по време на работа.

Прибиране за съхранение

- За да се намали опасността от пожар, не оставяйте съдове с остатъчен материал в помещението.

2.5 АКУМУЛАТОР/ЗАРЯДНО УСТРОЙСТВО

ВАЖНО *Следните правила за безопасност допълват предписанията за безопасност, които се съдържат в съответната книжка с инструкции на акумулатора и на зарядното устройство, приложена към машината.*

- За зареждане на акумулатора използвайте единствено препоръчаните от производителя зарядни устройства. Неподходящо зарядно устройство може да причини електрически удар, прегряване или преливане на корозионна акумулаторна течност.
- Използвайте само акумулатори, специално предвидени за вашия уред. Използването на други акумулатори може да предизвика нараняване и опасност от пожар.

2.6 ОПАЗВАНЕ НА ОКОЛНАТА СРЕДА

- Следвайте стриктно местните разпоредби за изхвърлянето на опаковки, износени части или каквато и да е част, силно замърсяваща околната среда; тези отпадъци не трябва да се изхвърлят в боклука, а трябва да се събират разделно и да се предават в специалните пунктове, където ще се погрижат за рециклиране на материалите.
- Следвайте стриктно местните норми за изхвърлянето на отпадъчни материали след рязане.
- В момента на изваждане от употреба, не захвърляйте машината в околната среда, а се обърнете към събирателен пункт, съгласно действащите местни разпоредби.



Не изхвърляйте електрическите уреди заедно с битовите отпадъци. Според Европейската Директива 2012/19/ЕО за отпадъците от електрически и електронни апарати и влизането ѝ в действие в съответствие с националното законодателство, изхабените електрически апарати трябва да се събират разделно, за да бъдат оползотворени екологично съобразно. Ако електрическите уреди се изхвърлят на сметище или в земята, вредните вещества могат да достигнат водосъбиращите земни пластове и да навлязат в хранителната верига, увреждайки здравето ви. За по-задълбочена информация за изхвърлянето на този продукт, се свържете с компетентната служба за изхвърляне на битови отпадъци или с дистрибутора на машината.



В края на техния полезен жизнен цикъл, изхвърлете акумулаторите като подходите с необходимото внимание за опазване на околната среда. Акумулаторът съдържа материал, който е опасен за Вас и околната среда. Той трябва да се свали и предаде отделно в приемателен пункт, който приема литиево-йонни акумулатори.



Разделното събиране на използвани продукти и опаковки, позволява рециклиране на материалите и тяхното повторно използване. Повторното използване на рециклирани материали, помага за предотвратяване на на замърсяването на околната среда и намалява използването на суровини.

3. ЗАПОЗНАВАНЕ С МАШИНАТА

3.1 ОПИСАНИЕ НА МАШИНАТА И ПРЕДВИДЕНО ИЗПОЛЗВАНЕ

Тази машина е градинско оборудване и поточно градинска преносима акумулаторна обдухваща/аспирираща машина.

Машината се състой основно от мотор, задействащ работно колело (ротор), което е в състояние да произведе въздушен поток с висока скорост.

3.1.1 Предвидена употреба

Тази машина е проектирана и конструирана за преместване посредством обдухване и засмукване/ раздробяване на листа, трева и др. с малко тегло и размери.

3.1.2 Неуместно използване

Всякакво друго използване, различно от това цитираното по-горе, може да се окаже опасно и да причини щети на хора и/или предмети. В неподходящата употреба се включват (като неизчерпателен пример):

- акумулирането или събирането на запалими или експлозивни продукти, топла жарава, горящ материал без пламък, запалени цигари, парчета от стъкло, режещи парчета, метални предмети, камъни и всичко друго, което може да се окаже опасно за безопасността на оператора и другите хора;
- насочване на въздушната струя към хора и/ или животни;
- използване на машината от повече от един човек.

ВАЖНО *Неуместното използване на машината води до отпадане на гаранцията и отхвърляне на каквато и да е отговорност на Производителя, като разходите произтичащи от нанесени щети или нараняване на самия потребител или на трети лица, са за сметка на потребителя.*

3.1.3 Тип потребител

Тази машина е предназначена за използване от потребители, тоест непрофесионални оператори. Тази машина е предназначена да се използва като хоби.

3.2 ОСНОВНИ КОМПОНЕНТИ (Фиг. 1).

A. Задвижващ модул: придава движение на работното колело (ротора).
B. Предна обдухваща/засмукваща тръба.
C. Задна обдухваща/засмукваща тръба.
D. Ръкохватка: позволява управление на машината.
E. Предна ръкохватка: позволява по-добро държане на машината.
F. Превключвател ON/OFF-скорост: позволява задействане, изключване и регулиране на скоростта на работа на машината.
G. Чувал за събиране: събира засмукания материал.
H. Превключвател засмукване/обдухване: позволява да промените функцията за използване на машината.
I. Колела: позволяват да управлявате машината по-лесно
J. Отделение на акумулаторите: място, където се поставят акумулаторите
K. Акумулатор *(ако не е доставен с машината, вж. гл. 13 "принадлежности по заявка")*: устройство, което доставя електрическа енергия на инструмента; неговите характеристики и правилата за употребата са описани в отделно ръководство.
L. Зарядно устройство *(ако не е доставено с машината, вж. гл. 13 "принадлежности по заявка")*: устройство, което се използва за зареждане на акумулатора; неговите характеристики и правилата за употребата са описани в отделно ръководство.

3.3 ИДЕНТИФИКАЦИОНЕН ЕТИКЕТ НА ПРОДУКТА (Фиг. 1).

1. Ниво на звукова мощност
2. Маркировка за съответствие
3. Година на производство
4. Вид машина
5. Сериен номер
6. Име и адрес на производителя
7. Код на артикул
8. Напрежение и честота на захранване

Препишете идентификационните данни на машината на съответните места на етикета, който се намира отзад на корицата на ръководството.

ВАЖНО *Използвайте идентификационните данни, които са посочени на идентификационния етикет на продукта всеки път, когато се свързвате с оторизирана работилница.*

ВАЖНО *Пример на декларацията за съответствие се намира на последните страници на ръководството.*

3.4 ЗНАЦИ ЗА БЕЗОПАСНОСТ (Фиг. 2).

На машината са поставени различни символи. Значение на символите:



ВНИМАНИЕ! ОПАСНОСТ! Ако машината се използва неправилно, може да се окаже опасна за Вас и за другите.



ВНИМАНИЕ! Преди да използвате тази машина, прочетете книжката с инструкции.



Използвайте акустични защити и очила.





Не излагайте машината, когато вали дъжд (или при наличие на влага).



ОПАСНОСТ ОТ ИЗЛИТАЩИ МАТЕРИАЛИ! Обърнете внимание на евентуални излитания на материали, предизвикани от въздушния поток, които могат да причинят тежки наранявания на хора или предмети.

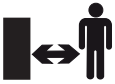

ОПАСНОСТ ОТ ИЗЛИТАЩИ МАТЕРИАЛИ! По време на използване на машината отдалечете на поне 15 m всички хора или домашни животни.



Свалете акумулатора, преди да извършвате проверки, почистване или поддръжка/настройка на машината.





Перки на вентилатора
Въртящите се преки на вентилатора могат да причинят сериозни наранявания.
Не пипайте вентилатора, когато инструментът работи.

ВАЖНО *Повредените или нечетливите стикери трябва да се заменят с нови. Новите стикери могат да бъдат заявени в оторизиран сервизен център.*

4. МОНТАЖ

По причини свързани със съхранението и транспортирането, някои компоненти на машината не са сглобени във фабриката, а трябва да бъдат монтирани след сваляне на опаковката, като се следват следните инструкции.

⚠ ***Разопаковането и завършването на монтажа трябва да се извърши върху равна и здрава повърхност, с достатъчно пространство за движение на машината и преместване на опаковките, като използвате винаги подходящи инструменти. Да не се използва машината, преди да сте завършили операциите по монтирането, указани в раздел "МОНТАЖ".***

4.1 РАЗОПАКОВАНЕ

1. Отворете опаковката внимателно, като внимавате да не загубите компонентите.
2. Вижте за справка документацията, която е поставена в кутията, включително и настоящите инструкции.
3. Извадете от кутията всички немонтирани компоненти.
4. Извадете машината от кутията.
5. Унищожете кутията и опаковките в съответствие с местните разпоредби.

⚠ ***Преди да извършите монтажа, се уверете, че акумулаторът не е поставен в неговото гнездо.***

4.2 МОНТАЖ / ДЕМОНТАЖ НА ОБДУХВАЩАТА/ ЗАСМУКВАЩАТА ТРЪБА

Вкарайте предната обдухваща/засмукваща тръба (Фиг. 3.A) в задната (Фиг. 3.B), фиксирайки я със съответния винт (Фиг. 3.C).

4.3 МОНТАЖ НА ЧУВАЛА ЗА СЪБИРАНЕ

1. Закачете чувала за събиране (Фиг. 4.A) в съединението на изход (Фиг. 4.B) като се уверите, че е закачен правилно.
2. Закачете чувала за събиране в предната тръба (Фиг. 5.A) посредством съответната кука (Фиг. 5.B).

4.4 МОНТАЖ НА ПРЕДНАТА РЪКОХВАТКА

Вкарайте ръкохватката (Фиг. 6.A) на нейното място и я фиксирайте в желаната позиция със съответната ръчка (Фиг. 6.B).

4.5 МОНТАЖ НА РЕМЪКА ЗА НОСЕНЕ ПРЕЗ РАМО

Закачете ключалката на ремъка за носене през рамо в съответното ухо за закачване (Фиг. 7.A), разположено в горната част на машината.

ВАЖНО *Спрете мотора и сваляйте винаги акумулатора (пар. 7.2.2) всеки път, когато се свалят обдухващата/засмукващата тръба и чувала за събиране.*

5. КОМАНДИ ЗА УПРАВЛЕНИЕ

5.1 ПРЕВКЛЮЧВАТЕЛ ЗАСМУКВАНЕ/ОБДУХВАНЕ

Превключвателят позволява да промените функцията за използване на машината:
- позиционирайки превключвателят на "BLOW" (Фиг. 8.A), се активира функцията за обдухване;
- позиционирайки превключвателят на "VAC" (Фиг. 8.B), се активира функцията за засмукване;

⚠ ***Режимът на функциониране на машината трябва да се настрой преди нейното включване.***

5.2 ПРЕВКЛЮЧВАТЕЛ ЗА ЗАДЕЙСТВАНЕ/СПИРАНЕ

Превключвателят за задействане/спиране (Фиг.9) изпълнява двойна функция:
1. задейства/спира машината и едновременно с това включва/изключва въртенето на работното колело (ротора);

за да спрете машината, доведете превключвателя в положение "0".
2. позволява да регулирате скоростта на въртене на работното колело (ротора), като завъртите превключвателя в желаното положение (от 1 до 5).

⚠ ***Задействането на машината предизвинва едновременното задействане на работното колело (ротора).***

6. ИЗПОЛЗВАНЕ НА МАШИНАТА

6.1 ПРЕДВАРИТЕЛНИ ОПЕРАЦИИ

6.1.1 Проверка и презареждане на акумулатора (Фиг.10)

Преди всяко използване, проверявайте състоянието на зареждане на акумулатора и го заредете като следвате упътванията, които се съдържат в книжката с инструкции на акумулатора.

6.1.2 Регулиране на ремъка за носене през рамото

Регулирайте дължината на ремъка за носене през рамото така, че засмукващата тръба да може да бъде позиционирана на малко разстояние от земята (Фиг. 7).

6.2 ПРОВЕРКИ ЗА БЕЗОПАСНОСТ

⚠ ***Преди да използвате машината, извършвайте винаги проверки за безопасност.***

6.2.1 Обща проверка

Предмет	Резултат
Ръкохватки (Фиг. 1.D, 1.E)	Почистени, подсушени и фиксирани правилно и здраво на машината
Винтове по машината	Добре фиксирани (не разхлабени).
Отвори за охлаждащ въздух	не трябва да бъдат запушени.
Обдухваща/засмукваща тръба (Фиг. 1.B, 1.C) и чувал за събиране (Фиг. 1.G)	Правилно монтирана. Не трябва да има следи от повреждане. Не е запушен.
Работно колело (ротор)	Не трябва да има следи от повреждане.
Защити	Не трябва да има следи от повреждане.
Акумулатори (Фиг. 1.K)	Не трябва да има повреди по неговата обвивка, нито изтичане на течност.
Превключвателя за задействане/ спиране (Фиг. 1.F)	Превключвателят трябва да се премества лесно от една позиция в друга.
Машина	Не трябва да има следи от повреждане или износване. Не се открива анормална вибрация. Няма анормален шум

6.2.2 Тест за функциониране на машината

Действие	Резултат
1. Задействайте машината (пар. 6.3).	Машината се задейства и работното колело (ротора) се върти.
1. Преместете превключвателят в позиция за спиране "0" (Фиг.9).	1. Превключвателят трябва да се премести лесно и машината трябва да се спре.

⚠ ***Ако един от резултатите се различава от указаното в таблиците, не използвайте машината! Предайте машината в сервизен център за извършване на съответните проверки и поправка.***

6.3 ЗАДЕЙСТВАНЕ

1. Заемете стабилна и неподвижна позиция.
2. Уверете се, че обдухващата/засмукващата тръба не е обърната към евентуални наблюдатели или отпадъци.

⚠ ***Уверете се, че превключвателят е в положение "0".***

3. Поставете акумулаторите (Фиг. 11.A) в тяхното гнездо като ги избутате докрай, докато усетите “щракване”, което ги блокира в съответната позиция и осигурява електрическия контакт.

БЕЛЕЖКА *Машината функционира само, когато са поставени и двата акумулатора.*

4. Изберете режима на работа, който желаете да използвате, като преместите лоста за управление на превключвателя (Фиг. 8).
5. Преместете превключвателя в позиция за задействане (Фиг. 9).

⚠ ***Задействането на машината предизвиква едновременното завъртане на работното колело (ротора).***

6.4 РАБОТА

⚠ ***По време на работа, машината трябва винаги да се държи здраво с двете ръце поставени върху ръкохватките.***

БЕЛЕЖКА *По време на работа, акумулаторът е предпазен от пълно изтощаване чрез защитно устройство, което изключва машината и блокира функционирането ѝ.*

6.4.1 Съвети за използването

1. Напредвайте бавно като държите края на обдухващата тръба на подходящо разстояние от земята (Фиг. 7).
2. За да се избегне разсейване на материала, който трябва да се отстрани, насочете духането на въздуха около външните краища на натрупания материал. Не насочвайте никога духащия въздух в центъра на купа.
3. Винаги дръжте уреда здраво за двете ръкохватки.
4. Когато използвате модула като дробилка, използвайте ремъка за носене през рамото.

6.4.2 Въздушни решетки

Никога не покривайте въздушните решетки. Поддържайте ги свободни от евентуални запушвания и отпадъци. Решетките трябва винаги да са чисти, за да се позволи правилно охлаждане на мотора.

6.4.3 Функциониране като обдухваща машина

1. Завъртете лоста за управление на превключвателя и го позиционирайте на "BLOW" (Фиг. 8.A).
2. Дръжте здраво обдухващата машина.
3. Ориентирайте въздушната струя напред и обдухвайте от едната страна до другата, като поддържате дюзата на достатъчно разстояние от земята или пода. Напредвайте бавно, като винаги поддържайте купчината отпадъци, натрупани пред вас.

6.4.4 Функциониране като аспириращa машина/дробилка

1. Завъртете лоста за управление на превключвателя и го позиционирайте на "VAC" (Фиг. 8.B).
2. Дръжте аспириращата машина здраво.
3. Водещите колела (фиг. 1.I) в края на засмукващата тръба служат за по-лесно насочване на засмукващата тръба на земята.
4. Малки отпадъци като листа и клони ще бъдат раздробени, докато преминават през корпуса на вентилатора.
5. За по-голяма продължителност на използване на торбичката и за по-добра производителност, изпразвайте често торбичката.

6.4.5 Регулиране на скоростта

Винаги е необходимо да регулирате скоростта на въртене на работното колело (ротора) в зависимост от вида на материала, който трябва да се отстрани:

– средна скорост на обдухване, за леки материали и малки храсти, за отстраняване на трева и леки листа върху асфалт или твърд терен;
– максимална скорост на обдухване за мокри листа, по-тежки материали като свеж сняг или мръсотия с по-голям обем.

6.5 СПИРАНЕ

За спрете машината, преместете превключвателя в положение за спиране "0"(Фиг. 9).

⚠ ***Работното колело (ротора) продължава да се върти в продължение на няколко секунди и след изключването на машината.*** Изключвайте винаги машината по време на преместванията между работните зони.

⚠ ***По време на премествания, никога не поставяйте ръката върху командата на ускорителя, за да се избегнат случайни задействания.***

6.6 СЛЕД УПОТРЕБА

1. Свалете акумулатора от неговото гнездо и пристъпете към неговото зареждане (пар. 7.2.2).
2. Оставете моторът да се охлади, преди да приберете машината за съхранение в каквато и да била среда.
3. Извършете почистване (пар. 7.3).
4. Проверете дали няма разхлабени или повредени компоненти. Ако е необходимо, сменете повредените компоненти и затегнете евентуални разхлабени винтове и болтове или се свържете с оторизиран сервизен център.
5. Проверка за евентуални щети по машината. Ако е необходимо, се свържете се с оторизиран сервизен център.

ВАЖНО *Сваляйте винаги акумулатора (пар. 7.2.2) всеки път, когато машината не се използва или се оставя без наблюдение.*

7. ОБИКНОВЕНА ПОДДРЪЖКА

7.1 ИНФОРМАЦИЯ ОТ ОБЩ ХАРАКТЕР

⚠ ***Преди да извършвате каквато и да била проверка, почистване или поддръжка/настройка на машината:***

- ***Спрете машината (пар. 6.5).***
- ***Свалете акумулатора и пристъпете към неговото зареждане (пар. 7.2.2) (никога не оставяйте акумулатора включен или в обсега на деца или неподходящи хора);***
- ***Уверете се, че всички движещи се части са напълно спрени.***
- ***Изчакайте моторът да се охлади, преди да приберете машината за съхранение в каквато и да била среда.***
- ***Носете подходящо облекло, работни ръкавици и предпазни очила.***
- ***Прочетете съответните инструкции.***

ВАЖНО *Всички операции по поддръжката и регулирането, които не са описани в това ръководство, трябва да се извършват от Вашия дистрибутори или от специализиран сервизен център.*

7.2 АКУМУЛАТОР

7.2.1 Автономна работа на акумулатора

Автономната работа на акумулатора (и следователно повърхността, която може да се обработи, преди презареждането на акумулатора) се обуславя основно от поведението на оператора, което трябва да избягва:

– често включване и изключване по време на работа;
– скорост на въртене на работното колело (ротора), неподходяща за вида на материала, който трябва да се отстрани (пар. 6.4.5).

За оптимизиране на автономната работа на акумулатора е необходимо винаги да настройте скоростта на въртене на работното колело (ротора) да е подходяща за вида на материала, който трябва да се отстрани.

Ако се желае да се използва машината за по-дълги периоди на работа спрямо позволеното за стандартен акумулатор, е възможно:

- да се закупи допълнителен стандартен акумулатор за незабавна смяна на изтощения акумулатор, без това да компрометира продължителността на използване.

БЕЛЕЖКА *Винаги използвайте напълно заредени акумулатори. Ако един от двата акумулатора не е напълно зареден, машината ще се изключи, когато се той се изтощи.*

- Купете акумулатор, който позволява по-продължителна автономна работа спрямо стандартния акумулатор (пар. 13.1).

7.2.2 Сваляне и презареждане на акумулатора (Фиг.12, 13)

БЕЛЕЖКА *Акумулаторът е снабден със защита, която възпрепятства зареждането, ако околната температура не е между 0 и +45 °C.*

7.3 ПОЧИСТВАНЕ НА МАШИНАТА

- За да се намали риска от пожар, поддържайте машината без остатъци от листа и клони.
- Почиствайте винаги машината след използване като използвате чиста кърпа, навлажнена в неутрален детергент.
- Отстранявайте всякаква следа от влага, като си послужите с мека и суха кърпа. Влагата може да предизвика рискове от електрически удари.
- Не използвайте агресивни детергенти или разтворители за почистване на пластмасовите части или ръкохватките.
- Не използвайте струи вода и избягвайте да мокрите двигателя и електрическите части.
- Поддържайте винаги работното колело (ротора) чисто и без прах и остатъци, обдухвайки със сгъстен въздух през решетката. Не пръскайте работното колело (ротора) с вода.
- За да се избегни прегряване и повреждане на мотора или акумулатора, проверявайте винаги дали аспирационните решетки на охлаждащия въздух са чисти и свободни от отпадъци.

7.4 ПОЧИСТВАНЕ НА ЧУВАЛА ЗА СЪБИРАНЕ И НА ЗАСМУКВАЩАТА ТРЪБА

1. Позиционирайте превключвателя за включване/изключване на "0" и изчакайте пълното изключване.
2. Извадете групата на акумулатора.
3. Изпразвайте чувала за събиране след всяко използване, за да избегнете влошаване на състоянието му и запушване на въздушния поток, което може да намали производителността на модула.
4. Обърнете чувала и го разклатете енергично, за да премахнете остатъци от прах и отпадъци.
5. Отстранете внимателно материалът, който запушва засмукващата тръба.

7.5 ФИКСИРАЩИ ГАЙКИ И ВИНТОВЕ

- Поддържайте затегнати гайките и винтовете, за да сте сигурни, че машината се намира винаги в състояние да функционира безопасно.
- Проверявайте редовно дали ръкохватките са закрепени здраво.

8. ПРИБИРАНЕ ЗА СЪХРАНЕНИЕ

8.1 ПРИБИРАНЕ НА МАШИНАТА ЗА СЪХРАНЕНИЕ

Когато машината трябва да се прибере за съхранение:

1. Свалете акумулатора от неговото гнездо и пристъпете към неговото зареждане (пар. 7.2.2).
2. Изчакайте моторът да се охлади, преди да приберете машината за съхранение в каквато и да била среда.
3. Извършете почистване (пар. 7.3).
4. Проверете дали няма разхлабени или повредени компоненти. Ако е необходимо, сменете повредените компоненти и затегнете евентуални разхлабени винтове и болтове или се свържете с оторизиран сервизен център.
5. Приберете машината за съхранение:
   – в сухо помещение;
   – защитена от неблагоприятни атмосферни явления;
   – на място недостъпно за деца;
   – като се уверите, че сте свалили ключът или инструментите използвани за поддръжката.

8.2 ПРИБИРАНЕ НА АКУМУЛАТОРА ЗА СЪХРАНЕНИЕ

Ако акумулаторът не се зарежда за дълъг период от време, е необходимо да се съхранява винаги на сянка, на хладно място и в среда без влажност, с температура на околната среда от 0 до 45 ° C.

ВАЖНО *В случай на продължително неизползване, зареждайте акумулатора на всеки два месеца, за да удължите неговият жизнен цикъл.*

9. ПРЕМЕСТВАНЕ И ТРАНСПОРТИРАНЕ

Всеки път, когато трябва да премествате или транспортирате машината, е необходимо:

1. Спрете машината (пар. 6.5);
2. Уверете се, че всички движещи се части са напълно неподвижни;
3. Свалете акумулатора от неговото гнездо и пристъпете към неговото зареждане (пар. 7.2.2);

4. Хващайте машината единствено за дръжките и насочвайте тръбите, така че да не създавате препятствие.
5. Уверете се, че преместването на машината не причинява щети или наранявания.

10. ТЕХНИЧЕСКО ОБСЛУЖВАНЕ И ПОПРАВКИ

Това ръководство предоставя всички упътвания, необходими за управлението на машината и за извършване на правилна основна поддръжка от потребителя. Всички операции по регулирането и поддръжката, които не са описани в това ръководство, трябва да бъдат извършвани при Вашия дистрибутор или в специализиран център за обслужване.Операции, извършени от некомпетентни лица или фирми водят до отпадане на всякаква гаранция и всякакво задължение или отговорност на Производителя.

- Не се одобрява използването на неоригинални резервни части и принадлежности; използването на неоригинални резервни части и принадлежности компрометира безопасността на машината и освобождава Производителят от всякакво задължение и отговорност.
- Оригиналните резервни части се доставят от обслужващите работилници и от оторизираните дистрибутори.

11. ГАРАНЦИОННО ПОКРИТИЕ

Условията на гаранция са предназначени единствено за потребителите, т.е. непрофесионалните оператори.
Гаранцията покрива всички дефекти, свързани с качеството на материала и производството, констатирани по време на гаранционния период от вашия дилър или от специализиран център.

Прилагането на гаранцията се ограничава до поправка или подмяна на компонента, който се счита за дефектен.
Прилагането на гаранцията е свързано с редовна поддръжка на машината.
Гаранцията не покрива вреди/щети произтичащи от:

- Незапознаване с придружаващата документация (ръководства с инструкции).
- Професионално използване.
- Невнимание, небрежност.
- Външна причина (мълния, удари, наличие на чужди тела вътре в машината) или инцидент.
- Неправилно използване и монтаж или неразрешено от производителя използване.
- Лоша поддръжка.
- Модифициране на машината.
- Използване на неоригинални резервни части (приспособяеми части).
- Използване на принадлежности, които не са доставени или такива, които не са одобрени от производителя.

Освен това, гаранцията не покрива:

- Операциите по поддръжката (описани в ръководството с инструкции).
- Нормалното износване на консумативите.
- Нормалното износване.
- Естетично влошаване на машината дължащо се на нейното използването.
- Всички допълнителни разходи, евентуално свързани с активирането на гаранцията, преместване при потребителя, транспортиране на машината до дистрибутора, наемане на оборудване за подмяна или отнасяне до външна компания за всички дейности по поддръжката.

Потребителят е защитен от действащото национално законодателство. Правата на потребителя предвидени от действащото национално законодателство по никакъв начин не се ограничават от настоящата гаранция.

12. ИДЕНТИФИЦИРАНЕ НА НЕИЗПРАВНОСТИ

НЕИЗПРАВНОСТ	ВЪЗМОЖНА ПРИЧИНА	МЕРКИ ЗА ОТСТРАНЯВАНЕ
1. Задействайки превключвателя, машината не се задейства	Липсващи акумулатори или не са поставени правилно	Уверете се, че акумулаторите са поставени правилно (пар. 7.2.3)
	Изтощен/и акумулатор/и	Проверете състоянието на зареждане и презаредете акумулаторите (пар. 7.2.2)
	Дефектен превключвател за задействане/спиране или повредена обдухваща машина	Да не се използва машината. Спрете незабавно машината, свалете акумулатора и се свържете със сервизния център.
2. Моторът спира по време на работа	Акумулаторите не са поставени правилно	Уверете се, че акумулаторите са поставени правилно (пар. 7.2.3)
	Изтощен/и акумулатор/и	Проверете състоянието на зареждане и презаредете акумулаторите (пар. 7.2.2)

НЕИЗПРАВНОСТ	ВЪЗМОЖНА ПРИЧИНА	МЕРКИ ЗА ОТСТРАНЯВАНЕ
3. Работното колело (ротора) се върти, но не излиза въздух от обдухващата тръба	Блокирана или запушена обдухваща тръба	Спрете машината, свалете акумулаторите и отстранете евентуални запушвания.
4. Чува се шум и/или се усещат прекалени вибрации по време на работа	Разхлабени или повредени части	Свалете машината, свалете акумулатора и: – проверете щетите; – проверете дали има разхлабени части и ги затегнете. – погрижете се да смените или поправите повредените части с други със същите характеристики.
5. По време на работа, излиза пушек от машината	Повредена обдухваща машина.	Да не се използва машината. Спрете незабавно машината, свалете акумулатора и се свържете със сервизния център.
6. Кратка автономна работа на акумулатора	Тежки условия на използване с по-голямо поглъщане на ток	Оптимизирайте използването (пар. 7.2.1)
	Капацитета на акумулатора не е достатъчен за работните нужди.	Използвайте акумулатори с по-голям капацитет (пар. 13.1)
	Намаляване на капацитета на акумулатора	Закупете нов акумулатор
7. Зарядното устройство не извършва зареждане на акумулатора	Акумулаторът не е включен правилно в зарядното	Проверете дали включването е правилно (пар. 7.2.2)
	Неподходящи условия на околната среда	Извършете зареждането в среда с подходяща температура (вижте книжката с инструкции на акумулатора/ зарядното устройство)
	Мръсни контакти	Почистете контактите
	Липса на напрежение в зарядното устройство	Проверете дали щепсела е поставен в контакта и дали има напрежение в електрическия контакт
	Дефектно зарядно устройство	Заменете го с оригинална зарядно устройство.
		Ако неизправността продължава, вижте за справка ръководството на акумулатора/ зарядното устройство

Ако проблемите продължават след като сте практикували описаните по-горе решения за отстраняване на неизправностите, свържете се с Вашия дистрибутор.

13. ПРИНАДЛЕЖНОСТИ ПО ЗАЯВКА

13.1 АКУМУЛАТОРИ

Налични са акумулатори с различен капацитет, за приспособяване към специфични работни нужди (Фиг. 14).
Списъкът на хомологираните акумулатори за тази машина се намира в таблицата “Технически данни”.

13.2 ЗАРЯДНО УСТРОЙСТВО ЗА АКУМУЛАТОРА

Устройство, което се използва за зареждане на акумулатора (Фиг. 15).

BS **PAŽNJA!: PRIJE KORIŠTENJA MAŠINE, PAŽLJIVO PROČITAJTE OVAJ PRIRUČNIK. Sačuvati za naredne potrebe.**

SADRŽAJ

1. OPĆE INFORMACIJE 1
2. SIGURNOSNI PROPISI 1
3. UPOZNAVANJE S MAŠINOM 4
   - 3.1 Opis mašine i predviđena upotreba 4
   - 3.2 Glavni dijelovi (Sl. 1) 5
   - 3.3 Identifikacijska naljepnica proizvoda (Sl. 1) 5
   - 3.4 Sigurnosne oznake (Sl. 2) 5
4. MONTAŽA 6
   - 4.1 Skidanje ambalaže 6
   - 4.2 Montaža / demontaža cijevi za duvanje/ USISAVANJE 6
   - 4.3 Montaža VREĆE ZA SKUPLJANJE 6
   - 4.4 MONTAŽA PREDNJEG RUKOHVATA 6
   - 4.5 MONTAŽA POJASA ZA NOŠENJE 6
5. UPRAVLJAČKE KOMANDE 6
   - 5.1 KOMUTATOR USISAVANJE/DUVANJE 6
   - 5.2 PREKIDAČ ZA STARTANJE/ZAUSTAVLJANJE 6
6. UPOTREBA MAŠINE 6
   - 6.1 Pripremne radnje 6
   - 6.2 Sigurnosne kontrole 7
   - 6.3 Startanje 7
   - 6.4 Rad 7
   - 6.5 Zaustavljanje 8
   - 6.6 Nakon upotrebe 8
7. REDOVNO ODRŽAVANJE 8
   - 7.1 Opće informacije 8
   - 7.2 Baterija 8
   - 7.3 Čišćenje mašine 9
   - 7.4 Čišćenje vreće za skupljanje i USISNE CIJEVI 9
   - 7.5 Matice i vijci za fiksiranje 9
8. SKLADIŠTENJE 9
   - 8.1 Skladištenje mašine 9
   - 8.2 Skladištenje baterije 9
9. ODRŽAVANJE I TRANSPORT 9
10. ASISTENCIJA I POPRAVKA 10
11. POKRIĆE GARANCIJE 10
12. PREPOZNAVANJE PROBLEMA 11
13. DODATNA OPREMA ZA ZAHTJEV 12
    - 13.1 Baterije 12
    - 13.2 Punjač baterije 12

1. OPĆE INFORMACIJE

1.1 KAKO SE SLUŽITI PRIRUČNIKOM

NAPOMENA *ili* **VAŽNO** *pruža objašnjenja ili ostale elemente u vezi s prethodno navedenim, kako ne biste oštetili mašinu ili napravili štetu.*

Simbol ⚠ ističe opasnost. Ukoliko se ne pridržavate upozorenja, možete se povrijediti ili nanijeti povrede i/ili oštećenja trećim licima.

Paragrafi istaknuti kvadratom s tačkastim stranama sive boje pokazuju opcijske karakteristike koje ne postoje na svim modelima mašina opisanih u ovom Priručniku. Provjerite je li karakteristika prisutna na Vašem modelu mašine.

Sve oznake "prednji", "stražnji", "desno" i "lijevo" odnose se na radni položaj rukovaoca.

2. SIGURNOSNI PROPISI

2.1 OBUKA

⚠ Pažljivo pročitajte ove upute prije upotrebe mašine. Upoznajte se sa komandama i s prikladnim načinom upotrebe mašine. Nepoštovanje upozorenja i uputstava može dovesti do nastanka električnog udara, požara i/ili ozbiljnih povreda. Sačuvajte sva upozorenja i uputstva za naredne konsultacije.

- Nikada nemojte dopustiti da mašinu koriste djeca ili osobe smanjenih fizičkih, osjetnih ili mentalnih sposobnosti ili osobe koje nemaju iskustva i koje ne poznaju mašinu, kao ni osobe koje nisu dovoljno upoznate s ovim uputstvima. Lokalni zakoni mogu utvrditi minimalni uzrast korisnika.
- Nikada nemojte koristiti mašinu ako su osobe, a posebno djeca ili životinje u blizini. Djecu trebaju nadgledati odrasli. Djeca se ne smiju igrati mašinom.
- Ne koristiti nikada mašinu ako je korisnik umoran ili se loše osjeća, ili je pak uzeo lijekove, drogu ili alkohol ili materije koje ugrožavaju njegove reflekse i pažnju.

- Ne zaboravite da je rukovaoc ili korisnik odgovoran za nezgode i nepredviđene slučajeve koji mogu nastati na štetu drugih osoba ili njihove imovine. Odgovornost korisnika podrazumijeva procjenu potencijalnih opasnosti terena na kojem se radi, poduzimanje svih potrebnih mjera kako bi garantovao vlastitu sigurnost i sigurnost drugih osoba, a posebno na strmim, neravnim, klizavim ili nestabilnim terenima.
- Ukoliko želite ustupiti ili posuditi mašinu drugima, provjerite je li novi korisnik pročitao uputstva za upotrebu sadržana u ovom priručniku.

2.2 PRIPREMNE RADNJE

Oprema za ličnu zaštitu
- Nosite prikladnu odjeću, jaku radnu obuću s đonom otpornim na klizanje i duge pantalone. Nemojte aktivirati mašinu bosih nogu ili u otvorenim sandalama. Nosite zaštitu za sluh, rukavice za zaštitu od vibracija, zaštitne naočale, maske za zaštitu od prašine.
- Upotreba zaštite za sluh može smanjiti mogućnost da čujete eventualna upozorenja (viku ili alarme). Posebnu pažnju obratite na ono što se dešava oko radnog područja.
- Nemojte nositi šalove, košulje, ogrlice, narukvice, odjeću koja ima lepršave dijelove, kao ni uzice ni kravate, odnosno dodatke koji vise ili su široki jer bi se mogli zakačiti za mašinu ili predmete i materijal koji se nalazi na radnom mjestu.
- Držite podalje kosu od rešetke za ulazak vazduha jer bi se ona mogla zamrsiti u rotoru i izazvati ozbiljne pvorede. Prikladno vezati dugu kosu.

Radni prostor / Mašina
- Detaljno pregledajte čitavo radno područje i koristite grabulje ili metlu i ručno razdvojite otpad i uklonite sve ono što bi mašina mogla izbaciti (kad se mašina koristi kao duvač lišća) ili što bi moglo začepiti usisnu cijev (kad se mašina koristi kao usisivač lišća) odnosno sve ono što bi moglo biti izvor opasnosti (kamenje, granje, žica, kosti itd.).
- Ako se radi na prašnjavom terenu, lagano navlažiti površinu istog.
- Da bi se izbjegao rizik od požara, nemojte ostavljati mašinu kad je motor vruć u lišću ili suhoj travi.

2.3 ZA VRIJEME UPOTREBE

Radni prostor
- Nemojte koristiti mašinu na prostoru u kojem postoji rizik od eksplozija, u prisustvu zapaljive tečnosti, plina ili prašine. Električne alatke dovode do stvaranja iskri koje mogu zapaliti prašinu ili paru.
- Radite isključivo po dnevnom svjetlu ili pri dobrom vještačkom osvjetljenju ili kad se dobro vidi.
- Provjerite da li se ostale osobe nalaze na najmanje 15 metara od djelokruga mašine.
- Nemojte raditi po mokroj travi, kad pada kiša i kad postoji rizik od nevremena, posebno kad postoji mogućnost pojave munja.
- Koliko je moguće izbjegavajte raditi kad je tlo mokro ili klizavo odnosno na neravnom ili strmom terenu koji ne može garantovati stabilnost rukovaoca za vrijeme rada.
- Ne izlažite mašinu kiši ili mokrim prostorijama. Voda koja prodre u alatku povećava rizik od električnog udara.
- Posebnu pažnju obratite na neravnine terena (ispupčenja, udubljenja), na padine, na skrivene opasnosti i na prisutnost mogućih opasnosti koje bi mogle ograničiti vidljivost.
- Budite oprezni u blizini provalija, jaraka ili nasipa.
- Pazite na promet kad mašinu koristite u blizini puta.
- Uvijek ocijenite smjer vjetra i nikada ne radite u smjeru suprotnom od onoga u kojem vjetar duva.
- Ne koristite mašinu u blizini otvorenih prozora.
- Startajte mašinu na ravnoj i čvrstoj površini.
- Nemojte koristiti mašinu na popločanim ili šljunkovitim površinama kako Vas ne bi povredio materijal koji uklanjate.
- Izbjegavajte da se materijal koji ste uklonili nakupi u ispusnom području jer bi mogao onemogućiti pravilno uklanjanje i dovesti do povratnog udarca materijala kroz usisne otvore.

Ponašanje
- Za vrijeme rada, kada mašinu koristite kao duvač lišća, istu uvijek morate držati čvrsto na način da Vam desna ruka bude na gornjem rukohvatu.
- Za vrijeme rada, kad mašinu koristite kao usisivač lišća, istu uvijek morate držati čvrsto s obadvije ruke, tako da desna ruke bude na gornjem rukohvatu, a lijeva ruka na donjem rukohvatu da bi se vreća za skupljanje našla s Vaše lijeve strane.

- Izbjegavajte da vam tijelo dođe u dodir s površinama koje su spojene na masu ili uzemljenje kao što su cijevi, radijatori, šporeti, hladnjaci. Rizik od električnog udara povećava se ako tijelo dođe u dodir s masom ili uzemljenjem.
- Zauzmite čvrst i stabilan položaj i budite oprezni.
- Nemojte gubiti ravnotežu.
- Nemojte se naginjati.
- Kada radite na strmim terenima vodite računa na oslonac stopala.
- Nemojte trčati, već hodajte.
- Pazite da ne udarite snažno o strana tijela i pazite na moguće odlijetanje materijala i prašine izazvanog vazduhom.
- Nemojte usmjeravati mlaz vazduha prema osobama ili životinjama.
- Kad mašinu koristite kao duvač lišća , uvijek budite izuzetno pažljivi kako materijal koji duvate ili prašina koja se diže ne bi izazvali povrede osoba ili životinja i oštetile predmete.
- Nemojte rukom stavljati predmete u usisni otvor.
- Nemojte usisavati komade metala, kamenje, boce, limenke, ostala strana tijela i glomazne predmete koji mogu oštetiti rotor.
- Kada usisavate predmete nikada nemojte stajati na visini koja je veća od visine na kojoj se nalazi osnova mašine.
- Uvijek držite lice, ruke i tijelo podalje od usisne rešetke i otvora za izbacivanje vazduha i nemojte onemogućiti prolaz vazduha kako za vrijeme startanja tako i za vrijeme upotrebe mašine.
- Okretni dijelovi mogu nanijeti ozbiljne tjelesne povrede; izbjegavajte dodir sa ovim dijelovima kad su oni u pokretu.
-

⚠ ***U slučaju kvara ili nezgode za vrijeme rada, odmah isključite motor i udaljite mašinu kako ne bi nastala dalja oštećenja; ako povrijedite sebe ili druge osobe, odmah primjenite mjere prve pomoći koje su najprikladnije situaciji koja je nastala i obratite se zdravstvenoj ustanovi radi potrebnog liječenja. Pažljivo uklonite sve eventualne otpatke koji bi mogli oštetiti ili povrijediti osobe ili životinje u slučaju da ih niko ne nadzire.***

⚠ ***Produženo izlaganje vibracijama može dovesti do povreda i smetnji u nervnom i vaskularnom sistemu (poznate kao "Raynaudov fenomen" ili "bijeli prsti") posebno kod osoba koje imaju problema sa cirkulacijom. Simptomi se mogu javiti na rukama, zglobovima i prstima, a ispoljavaju se gubitkom osjećaja, utrnulošću, svrabom, boli, bljeđenjem ili strukturalnim promjenama kože. Ovi efekti mogu se proširiti kad su niske temperature i/ili ako preterano stišćete rukohvat. Kad se jave ovi simptomi, treba smanjiti vrijeme korištenja mašine i obratiti se ljekaru.***

Ograničenja u upotrebi

- Mašinu ne treba koristiti ako korisnik nije u stanju čvrsto držati mašinu s obadvije ruke i/ili stabilno ostati u ravnoteži na nogama za vrijeme rada.
- Nikada ne koristite mašinu kad su štitnici oštećeni, kad nisu namontirani ili ukoliko nisu ispravno postavljeni.
- Nikada ne koristite mašinu ako niste namontirali sve dodatke predviđene za sve vrste upotrebe (duvanje ili usisavanje);
- Nemojte isključivati, deaktivirati, skidati ili oštećivati sigurnosne uređaje/mikroprekidače koji postoje na mašini.
- Nemojte koristiti električnu alatku ako prekidač nije u stanju da je uredno pokrene ili zaustavi. Električna alatka koju prekidač ne može aktivirati opasna je i mora se popraviti.
- Ne izlagati mašinu preteranom naporu i ne koristiti malu mašinu za teške radove; upotreba odgovarajuće mašine smanjuje rizike i poboljšava kvalitet rada.

2.4 ODRŽAVANJE, SKLADIŠTENJE

Redovno održavajte mašinu i ispravno je uskladištite kako bi se održala njena sigurnost i njen izvorni učinak.

Održavanje

- Nikada nemojte koristiti mašinu kad su njeni dijelovi istrošeni ili oštećeni. Dijelovi u kvaru ili oštećeni dijelovi moraju se zamijeniti, nikada popravljati. Koristite isključivo originalne rezervne dijelove.

⚠ ***Nivo buke i vibracija navedena u ovim uputstvima, predstavlja najviše vrijednosti za vrijeme upotrebe mašine. Potrebno je primijeniti preventivne mjere zaštite u cilju otklanjanja eventualne štete uslijed velike buke i naprezanja izazvanog vibracijama; koristite mašinu pri stalnoj brzini, držite dovoljno čvrsto rukohvat, koristite mašinu pri minimalnoj brzini potrebnoj za rad, nosite zaštitu za sluh, pravite česte i prikladne pauze za vrijeme rada.***

Skladištenje
- Da biste smanjili rizik od požara, nemojte ostavljati posude s odrezanim materijalom u prostorijama.

2.5 BATERIJA/PUNJAČ BATERIJE

VAŽNO *Slijedeća sigurnosna pravila dopunjuju propise o sigurnosti koji su sadržani u posebnom priručniku za bateriju i punjač baterije koji je priložen uz mašinu.*

- Za punjenje baterije koristite isključivo punjač koji je preporučio proizvođač. Neodgovarajući punjač baterije može dovesti do električnog udara, pregrijavanja ili curenja nagrizajuće tečnosti iz baterije.
- Koristite isključivo specifične baterije koje su predviđene za vašu mašinu. Upotreba drugih baterija može prouzrokovati povrede i rizik od požara.

2.6 ZAŠTITA OKOLICE

- Strogo poštujte lokalne propise za zbrinjavanje ambalaže, istrošenih dijelova ili bilo kog drugog elementa koji ima štetan uticaj na okolicu; ovaj otpad ne smijete bacati u običan otpad, već ga trebate odvojiti i predati centrima za skupljanje otpada koji će se pobrinuti za njegovu reciklažu.
- Strogo slijedite lokalne propise za zbrinjavanje otpadnog materijala nakon rezanja.
- Kada prestanite koristiti mašinu, nemojte napustiti mašinu u okolici, već se obratite centru za sakupljanje otpada, u skladu sa važećim lokalnim propisima.



Nemojte bacati električne aparate u kućni otpad. Na osnovu Europske smjernice 2012/19/EZ o otpadu električnih i elektronskih aparata i njenom sprovođenju u skladu sa državnim propisima, istrošeni električni aparati se moraju odvojeno skupljati da bi se mogli ponovo iskoristiti na ekološko prihvatljiv način. Električni aparati bačeni na otpad ili u prirodu, stvaraju otrovne supstance koje mogu završiti u podzemnim vodama i lancu ishrane te na taj način štetiti vašem zdravlju. Za više informacija o zbrinjavanju ovog proizvoda, obratite se nadležnom centru za zbrinjavanje otpada iz domaćinstva ili ovlaštenom zastupniku.



Na kraju radnog vijeka baterija, zbrinite iste poštujući okolicu. Baterija sadrži materijal koji je opasan po Vas i po okolicu. Istu morate izvaditi i posebno zbrinuti u objektu koji prihvata baterije s litijumskim jonima.



Odvojeno skupljanje korištenih proizvoda i ambalaže, omogućava reciklažu materijala i njihovu ponovnu upotrebu. Ponovna upotreba recikliranog materijala pomaže da se spriječi zagađenje okolice i smanjuje potražnju za sirovinama.

3. UPOZNAVANJE S MAŠINOM

3.1 OPIS MAŠINE I PREDVIĐENA UPOTREBA

Ova mašina je namijenjena za korištenje u vrtovima, odnosno u pitanju je vrtni ručni duvač/usisivač lišća na bateriju.

Glavni dio mašine je motor koji aktivira rotor koji je u stanju proizvesti protok vazduha velike brzine.

3.1.1 Predviđena upotreba

Ova mašina je projektirana i izrađena za pomicanje, putem duvanja i usisavanja/usitnjavanja, lišća, trave i raznog krša, ne velike težine i dimenzija.

3.1.2 Neprimjerena upotreba

Bilo koja druga upotreba koja nije prethodno navedena može biti opasna i nanijeti štetu osobama i/ili predmetima. U neprimjerenu upotrebu spadaju (navodimo samo nekoliko primjera):
- gomilanje ili skupljanje zapaljivog ili eksplozivnog materijala, vrućeg žara ili materijala koji gori bez plamena, upaljenih cigareta, komada stakla, oštrih komada, metalnih predmeta, kamenja i svega ostalog što može biti opasno za sigurnost rukovaoca i ostalih osoba;
- usmjeravanje vazduha koji duva u pravcu osoba i/ili životinja;
- korištenje mašine od strane više osoba istovremeno.

VAŽNO *Neprimjerena upotreba dovodi do prestanka važenja garancije, a proizvođač neće snositi nikakvu odgovornost, već će korisnik morati snositi troškove za oštećenja ili povrede nanijete samom sebi ili trećim osobama.*

3.1.3 Tipologija korisnika

Ova mašina je namijenjena da je koriste osobe, odnosno rukovaoci koji nisu profesionalci. Ova mašina je namijenjena za upotrebu iz hobija.

3.2 GLAVNI DIJELOVI (Sl. 1)

A. Pogonska jedinica: pokreće rotor.
B. prednja cijev za duvanje/usisavanje.
C. stražnja cijev za duvanje/usisavanje.
D. Rukohvat: omogućava upravljanje mašinom.
E. Prednji rukohvat: omogućava bolje držanje mašine.
F. Prekidač ON/OFF-brzina: omogućava pokretanje, gašenje i podešavanje radne brzine mašine**.**
G. Vreća za skupljanje: skuplja usisani materijal.
H. Komutator usisavanje/duvanje: omogućava da se promjeni funkcija upotrebe mašine**.**
I. Točkovi: omogućavaju lakše upravljanje mašinom.
J. Kućište baterije: sjedište u koje su smještene baterije.
K. Baterije *(ako nije isporučena s mašinom, vidi pogl. 13 "dodatna oprema na zahtjev)*: uređaj koji napaja strujom mašinu; njene karakteristike i pravila korišćenja opisane su u posebnom priručniku.
L. Punjač baterije *(ako nije isporučen s mašinom, vidi pogl. 13 "dodatna oprema na zahtjev)*: uređaj za punjenje baterije; njegove karakteristike i pravila korišćenja opisane su u posebnom priručniku.

3.3 IDENTIFIKACIJSKA NALJEPNICA PROIZVODA (Sl. 1)

1. Nivo zvučne snage
2. Oznaka sukladnosti
3. Godina proizvodnje
4. Tip mašine
5. Serijski broj
6. Naziv i adresa proizvođača
7. Šifra artikla
8. Napon i frekvencija napajanja

Upišite identifikacijske podatke o mašini u odgovarajući prostor na naljepnici koja se nalazi na poleđini naslovne strane.

VAŽNO *Koristite identifikacijske podatke koji se nalaze na naljepnici za identifikaciju proizvoda svaki put kada kontaktirate ovlašteni servis.*

VAŽNO *Primjer izjave o sukladnosti nalazi se na posljednjim stranama priručnika.*

3.4 SIGURNOSNE OZNAKE (Sl. 2)

Na mašini se nalaze razni simboli.
Značenje simbola:



PAŽNJA! OPASNOST! Ukoliko se ova mašina ispravno ne koristi, može biti opasna za rukovaoca i za ostale.



PAŽNJA! Prije nego što počnete koristiti ovu mašinu, pročitajte priručnik s uputstvima.



Koristite zaštitu za uši, naočale.





Ne izlažite kiši (ili vlazi).



OPASNOST OD ODLIJETANJA PREDMETA! Pazite na moguće odlijetanje materijala, koje može izazvati mlaz vazduha, a koji materijal može nanijeti teške povrede osobama ili oštetiti predmete.

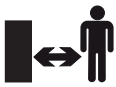

OPASNOST OD ODLIJETANJA PREDMETA! Držati na rastojanju od najmanje 15 m osobe ili domaće životinje za vrijeme upotrebe mašine.



Prije vršenja bilo koje kontrole, čišćenja ili održavanja/podešavanja na mašini izvadite bateriju.





Oštrice elise
Oštrice elise koja se okreće mogu izazvati ozbiljne povrede.
Nemojte dodirivati elisu kada mašina radi.

VAŽNO *Oštećene ili nečitljive naljepnice moraju se zamijeniti. Zatražite nove naljepnice od ovlaštene servisne službe.*

4. MONTAŽA

Za potrebe skladištenja i transporta, neki dijelovi mašine nisu direktno sklopljeni u fabrici, već ih treba namontirati nakon skidanja ambalaže, prema narednim uputstvima.

⚠ ***Skidanje ambalaže i dovršetak montaže trebaju se izvršiti na ravnoj i čvrstoj površini, s dovoljno prostora za pokretanje mašine i pakovanja i uz pomoć odgovarajućeg alata. Nemojte koristiti mašinu prije nego što završite radnje navedene u odjeljku "MONTAŽA".***

4.1 SKIDANJE AMBALAŽE

1. Otvorite pakovanje pažljivo, pazite da ne zagubite dijelove.
2. Pročitajte dokumentaciju koja se nalazi u kutiji, kao i ova uputstva.
3. Izvadite iz kutije sve dijelove koji nisu namontirani.
4. Izvadite mašinu iz kutije.
5. Zbrinite kutiju i ambalažu u skladu s lokalnim zakonskim propisima.

⚠ ***Prije vršenja montaže, provjerite da baterija nije postavljena u svoje ležište.***

4.2 MONTAŽA / DEMONTAŽA CIJEVI ZA DUVANJE/USISAVANJE

Ubacite prednju cijev za duvanje/usisavanje (Sl. 3.A) u stražnju cijev (Sl. 3.B) i fiksirajte ju namjenskim vijkom (Sl. 3.C).

4.3 MONTAŽA VREĆE ZA SKUPLJANJE

1. Zakačite vreću za skupljanje (Sl. 4.A) na izlazni otvor (Sl. 4.B) i provjerite je li vreća pravilno zakačena.
2. zakačite vreću za skupljanje na prednju cijev (Sl. 5.A) pomoću namjenske kuke (Sl. 5.B).

4.4 MONTAŽA PREDNJEG RUKOHVATA

Postavite rukohvat (Sl. 6.A) u njegovo ležište i fiksirajte ga u željenom položaju odgovarajućom ručkom (Sl. 6.B).

4.5 MONTAŽA POJASA ZA NOŠENJE

Zakačite karabiner kopču na pojasu za nošenje u odgovarajuću alku (Sl. 7.A) koja se nalazi na gornjem dijelu mašine.

VAŽNO *Zaustavite mašinu i izvadite bateriju (par. 7.2.2) svaki put kada treba da skinete cijev za duvanje/usisavanje i vreću za skupljanje.*

5. UPRAVLJAČKE KOMANDE

5.1 KOMUTATOR USISAVANJE/DUVANJE

Komutator omogućava da se promjeni funkcija upotrebe mašine:
- kada postavite komutator na "BLOW" (Sl. 8.A) uključuje se funkcija duvanja;
- kada postavite komutator na "VAC" (Sl. 8.B) uključuje se funkcija usisavanja.

⚠ ***Način rada mašine morate postaviti prije paljenja mašine.***

5.2 PREKIDAČ ZA STARTANJE/ ZAUSTAVLJANJE

Prekidač za startanje/zaustavljanje (Sl. 9) ima dvostruku funkciju:
1. starta/zaustavlja mašinu i istovremeno pokreće/zaustavlja okretanje rotora;

Za zaustavljanje mašine pomaknite prekidač u položaj "0".
2. omogućava da se podesi brzina okretanja rotora, okretanjem prekidača u željeni položaj (od 1 do 5).

⚠ ***Startanje mašine istovremeno dovodi i do okretanja rotora.***

6. UPOTREBA MAŠINE

6.1 PRIPREMNE RADNJE

6.1.1 **Kontrola i punjenje baterije** (Sl.10)

Svaki put prije upotrebe, provjerite stanje napunjenosti baterije i napunite bateriju prema uputstvima sadržanim u priručniku baterije.

6.1.2 Podešavanje pojasa za nošenje

Podesite dužinu kaiša pojasa za nošenje na način da usisna cijev bude na veoma maloj udaljenosti od tla. (Sl. 7).

6.2 SIGURNOSNE KONTROLE

⚠ ***Uvijek prije upotrebe izvršite sigurnosne kontrole.***

6.2.1 Opća kontrola

Predmet	Rezultat
Rukohvati (Sl. 1.D, 1.E)	Moraju biti čisti, suhi, ispravno i čvrsto fiksirani na mašini
Vijci na mašini	Moraju biti dobro pričvršćeni (ne smiju biti olabavljeni)
Prolazi vazduha za hlađenje	Ne smiju biti zapušeni
Cijev za duvanje/ usisavanje (Sl. 1.B, 1.C.) i vreća za skupljanje (Sl. 1.G.)	Mora biti ispravno postavljena. Ne smije postojati nikakav znak oštećenja. Ne smije biti zapušena.
Rotor	Ne smije postojati nikakav znak oštećenja
Štitnici	Ne smije postojati nikakav znak oštećenja
Baterije (Sl. 1.K.)	Njen omotač ne smije biti oštećen, ne smije curiti tečnost iz nje
Prekidač za startanje/ zaustavljanje (Sl. 1.F)	Prekidač se mora lako pomicati iz jednog u drugi položaj
Mašina	Ne smije postojati nikakav znak oštećenja ili istrošenosti. Ne smije postojati nikakva nepravilna vibracija. Ne smiju se čuti čudni zvuci.

6.2.2 Test rada mašine

Radnja	Rezultat
1. Startajte mašinu (par. 6.3).	Mašina se pokreće, a rotor se okreće.
1. Pomaknite prekidač u položaj zaustavljanja "0" (Sl.9).	1. Prekidač se mora pomaknuti lako, a mašina se mora zaustaviti.

⚠ ***Ako se bilo koji rezultat ne poklapa s navodima u tablicama, nemojte koristiti mašinu! Predajte mašinu u servisnu službu koja treba izvršiti potrebne kontrole i popravku.***

6.3 STARTANJE

1. Zauzmite čvrst i stabilan položaj.
2. Uvjerite se da cijev za duvanje/usisavanje nije usmjerena prema eventualnim posmatračima ili kršu.

⚠ ***Uvjerite se da je prekidač u položaju "0".***

3. Postavite baterije (Sl. 11.A) u njihovo kućište i gurnite ih do kraja sve dok ne čujete klik, što znači da su se one blokirale u svom položaju i da su ostvarile električni kontakt.

NAPOMENA *Mašina radi samo ako su postavljene obe baterije.*

4. Odaberite način rada koji želite koristiti pomicanjem poluge komande komutatora (Sl. 8).
5. Pomaknite prekidač u položaja startanja (Sl. 9).

⚠ ***Startanje mašine istovremeno dovodi i do okretanja rotora.***

6.4 RAD

⚠ ***Za vrijeme rada, mašinu uvijek trebate držati čvrsto na način da Vam obadvije ruka budu na rukohvatima.***

NAPOMENA *Za vrijeme rada, baterija je zaštićena od totalnog pražnjenja preko zaštitnog uređaja koji isključuje mašinu i blokira njen rad.*

6.4.1 Savjeti za upotrebu

1. Polako se krećite držeći završni dio cijevi za duvanje na odgovarajućoj udaljenosti od tla (Sl. 7).
2. Da se materijal koji trebate ukloniti ne bi raznio, usmjerite mlaz vazduha okolo gomile materijala. Nikada nemojte usmjeravati mlaz vazduha na sredinu gomile.
3. Uvijek držite čvrsto mašinu za obadva rukohvata.
4. Kada mašinu koristite kao usitnjivač koristite pojas za nošenje.

6.4.2 Rešetke za vazduh

Nikada nemojte pokrivati rešetke za vazduh. One uvijek moraju biti slobodne i na njima ne smije biti prepreka i krša. Rešetke uvijek moraju biti čiste kako bi se motor ispravno mogao hladiti.

6.4.3 Rad kao duvač lišća

1. Okrenite polugu komande komutatora na "BLOW" (Sl. 8.A).
2. Čvrsto držite duvač lišća.
3. Usmjerite mlaz vazduha naprijed i duvajte s jedne na drugu stranu držeći mlaznicu na odgovarajućoj udaljenosti od tla ili poda. Polako se krećite i uvijek držite ispred sebe gomilu krša.

6.4.4 Rad kao aspirator/usitnjivač

1. Okrenite polugu komande komutatora na "VAC" (Sl. 8.B).
2. Čvrsto držite usisivač lišća.
3. Vodeći točkići (Sl. 1.I), na kraju usisne cijevi, služe za lakše vođenje usisne cijevi po zemlji.
4. Sitan materijal kao što su lišće i grančice bit će usitnjeni postepeno kako prolaze kroz kućište elise.
5. Za duži vijek trajanja vreće i bolji učinak, često praznite vreću.

6.4.5 Regulacija brzine

Uvijek je poželjno podesiti brzinu okretanja rotora prema tipologiji materijala koji trebate ukloniti:
- srednja brzina duvanja, za uklanjanje laganog materijala i sitnog drvenastog materijala na travnjaku, za uklanjanje trave i laganog lišća na asfaltu ili čvrstom terenu;
- velika brzina duvanja, za mokro lišće, teži materijal, kao što je svjež snijeg ili glomazna nečistoća.

6.5 ZAUSTAVLJANJE

Za zaustavljanje mašine pomaknite prekidač u položaj zaustavljanja "0" (Sl. 9).

⚠ ***Rotor se i dalje okreće nekoliko sekundi i nakon zaustavljanja mašine.***
Uvijek zaustavite mašinu kada idete od jednog do drugog radnog područja.

⚠ ***Za vrijeme kretanja nikada nemojte držati ruku na komandi gasa da se mašina ne bi slučajno uključila.***

6.6 NAKON UPOTREBE

1. Izvadite bateriju iz njenog ležišta i napunite je (par. 7.2.2).
2. Pričekajte da se motor ohladi, prije nego što mašinu odložite u bilo koju prostoriju.
3. Izvršite čišćenje (par. 7.3).
4. Provjerite da nema olabavljenih ili oštećenih dijelova. Ako je potrebno, zamijenite oštećene dijelove i eventualno pritegnite olabavljene vijke ili pozovite ovlaštenu servisnu službu.
5. Provjera eventualnih oštećenja na mašini. Ako je potrebno, pozovite ovlaštenu servisnu službu.

VAŽNO *Uvijek izvadite bateriju (par. 7.2.2) svaki put kad mašinu ostavite i ne koristite je ili je ne nadzirete.*

7. REDOVNO ODRŽAVANJE

7.1 OPĆE INFORMACIJE

⚠ ***Prije vršenja bilo koje kontrole, čišćenja ili održavanja/podešavanja na mašini postupite kako slijedi:***
- ***Zaustavite mašinu (par. 6.5).***
- ***Izvadite bateriju i napunite je (par. 7.2.2) (nikada nemojte ostavljati bateriju na mašini ili na dohvatu djece ili neovlaštenih osoba).***
- ***Uvjerite se jesu li se svi dijelovi u pokretu do kraja zaustavili.***
- ***Pričekajte da se motor ohladi, prije nego što mašinu odložite u bilo koju prostoriju.***
- ***Nosite odgovarajuću odjeću, zaštitne rukavice ili naočale;***
- ***Pročitajte odnosna uputstva.***

VAŽNO *Sve operacije održavanja i podešavanja koje nisu opisane u ovom priručniku, mora izvršiti ovlašteni zastupnik kod kojega ste kupili mašinu ili specijalizirani servis.*

7.2 BATERIJA

7.2.1 Autonomija baterije

Autonomija baterije (te dakle površina koja se može obraditi prije punjenja) uslovljena je prije svega ponašanjem rukovaoca, koji bi trebao izbjegavati:
- često uključivanje i isključivanje mašine za vrijeme rada;
- brzinu okretanja rotora koja nije prikladna tipologiji materijala koji treba ukloniti (par. 6.4.5).

Da bi autonomija baterije duže trajala korisno je da uvijek postavite brzinu okretanja rotora koja će biti prikladna vrsti materijala koji trebate ukloniti.

Ako želite koristiti mašinu za duži rad od onog koji omogućava standardna baterija, možete:
- kupiti još jednu standardnu bateriju da biste odmah zamijenili praznu bateriju i da tako ne trebate prekidati rad;

NAPOMENA *Uvijek koristite baterije koje su skroz napunjene. Ukoliko jedna od baterija nije do kraja napunjena, mašina će se ugasiti kad se ova baterija istroši.*

- kupiti bateriju s većom autonomijom nego što je autonomija standardne baterije (par. 13.1).

7.2.2 Skidanje i punjenje baterije (Sl. 12,13.)

NAPOMENA *Baterija ima zaštitu koja spriječava punjenje ukoliko temperatura prostorije ne iznosi između 0 i +45 °C.*

7.3 ČIŠĆENJE MAŠINE

- Da biste smanjili rizik od požara, na mašini ne smije biti ostataka lišća i grančica.
- Uvijek očistite mašinu nakon upotrebe i to čistom i vlažnom krpom natopljenom neutralnim deterdžentom.
- Otklonite bilo koji trag vlage pomoću meke i suhe krpe. Vlaga može dovesti do rizika od električnog udara.
- Nemojte koristiti agresivne deterdžente ili rastvore da očistite plastične dijelove ili rukohvate.
- Nemojte koristiti mlazove vode i nemojte kvasiti motor i električne dijelove.
- Rotor uvijek mora biti čist i bez prašine i krša; rotor trebate čistiti duvanjem komprimiranog vazduha kroz rešetku. Nemojte prskati rotor vodom.
- Da ne bi došlo do pregrijavanja motora ili baterije, uvijek provjerite da li su usisne rešetke vazduha za hlađenje čiste i da na njima nema otpadaka.

7.4 ČIŠĆENJE VREĆE ZA SKUPLJANJE I USISNE CIJEVI

1. Postavite prekidač za paljenje/gašenje na "0" i sačekajte da se mašina do kraja ugasi.
2. Izvadite bateriju.
3. Ispraznite vreću za skupljanje svaki put nakon upotrebe, kako biste izbjegli smanjenje i zapušenje protoka vazduha što bi dovelo do manjeg učinka mašine.
4. Izvrnite vreću i snažno ju protresite da otklonite prašinu i preostali krš.
5. Pažljivo uklonite materijal koji zapušuje usisnu cijev.

7.5 MATICE I VIJCI ZA FIKSIRANJE

- Matice i vijci moraju biti pričvršćeni kako biste bili sigurni da je mašina uvijek u sigurnim radnim uslovima.
- Redovno provjeravajte jesu li rukohvati dobro pričvršćeni.

8. SKLADIŠTENJE

8.1 SKLADIŠTENJE MAŠINE

Kad mašinu trebate uskladištiti postupite kako slijedi:
1. Izvadite bateriju iz njenog ležišta i napunite je (par. 7.2.2).
2. Pričekajte da se motor ohladi, prije nego što mašinu odložite u bilo koju prostoriju.
3. Izvršite čišćenje (par. 7.3).
4. Provjerite da nema olabavljenih ili oštećenih dijelova. Ako je potrebno, zamijenite oštećene dijelove i eventualno pritegnite olabavljene vijke ili pozovite ovlaštenu servisnu službu.
5. Uskladištite mašinu:
   – na suhom mjestu;
   – zaštićenu od loših vremenskih uslova;
   – na mjestu kojem djeca ne mogu prisutpiti;
   – provjerite jeste li izvadili ključeve ili alat korišten pri održavanju.

8.2 SKLADIŠTENJE BATERIJE

Ako bateriju ne punite dugo vremena, potrebno je da istu čuvate uvijek u hladu, na svježem mjestu i u ambijentima bez vlage i na sobnoj temperaturi između 0~45°C.

VAŽNO *U slučaju da duže vremena nećete koristiti mašinu, napunite bateriju svaka dva mjeseca da produžite njen vijek trajanja.*

9. ODRŽAVANJE I TRANSPORT

Svaki put kad je potrebno pomaknuti i transportirati mašinu postupite kako slijedi:

1. Zaustavite mašinu (par. 6.5);
2. Uvjerite se jesu li se svi dijelovi u pokretu do kraja zaustavili;
3. Izvadite bateriju iz njenog ležišta i napunite je (par. 7.2.2);

4. Uhvatite mašinu isključivo za rukohvate i usmjerite cijevi tako da one ne smetaju;
5. Uvjerite se da pomicanje mašine ne dovede do nanošenja štete ili povreda.

10. ASISTENCIJA I POPRAVKA

Ovaj priručnik pruža sva uputstva potrebna za upravljanje mašinom i za njeno osnovno ispravno održavanje koje može izvršti i sam korisnik. Sve zahvate podešavanja i održavanja koji nisu opisani u ovom priručniku mora izvršiti Vaš ovlašteni distributer ili specijalizirani servis.Zahvate koji se izvrše u neodgovarajućim servisima ili od strane nekvalificiranog osoblja dovode do prekida bilo kojeg oblika garancije, a prozvođač neće imati nikakvu obavezu niti će snositi bilo kakvu odgovornost.

- Neoriginalni rezervni dijelovi i dodatna oprema nisu odobreni; upotreba neoriginalnih rezervnih dijelova i dodatne opreme ugrožava sigurnost mašine, a proizvođač u tom slučaju neće imati nikakvu obavezu niti će snositi nikakvu odgovornost.
- Originalne rezervne dijelove isporučuju ovlašteni servisi i ovlašteni zastupnici.

11. POKRIĆE GARANCIJE

Uslovi garancije namijenjeni su samo potrošačima, odnosno neprofesionalnim rukovaocima.
Garancija pokriva sve defekte kvaliteta materijala i fabričke greške, koje za vrijeme važenja garancije ustanovi Vaš ovlašteni prodavac ili specijalizirani servis.
Garancija podrazumijeva popravku ili zamjenu dijela s greškom.
Primjena garancije podrazumijeva da mašinu redovito održavate.
Garancija ne pokriva oštećenja nastala:

- Ukoliko se niste upoznali s propratnom dokumentacijom (Priručnici s uputstvima).
- Profesionalnom upotrebom.
- Zbog nepažnje, nehaja.
- Zbog vanjskog uzroka (munje, udarci, prisutnost stranih tijela unutar mašine) ili nezgode.
- Zbog neodgovarajuće upotrebe i montaže i upotrebe i montaže koje nije odobrio proizvođač.
- Zbog nedovoljnog održavanja mašine.
- Zbog izmjene mašine.
- Zbog upotrebe neoriginalnih rezervnih dijelova (dijelova koji se mogu prilagoditi).
- Upotrebe dijelova koje proizvođač nije isporučio ili odobrio.

Garancija nadalje ne pokriva:

- Zahvate održavanja (opisane u priručniku s uputstvima).
- Normalno trošenje potrošnog materijala.
- Uobičajeno trošenje.
- Pogoršanje estetskog izgleda mašine koje nastaje tokom upotrebe iste.
- Dodatne troškove koji su eventualno povezani s iskorištenjem garancije, kao što su na primjer dolazak tehničara kod korisnika, transport mašine kod distributera, najam opreme za zamjenu ili poziv treće firme da izvrši sve radove održavanja.

Korisnik je zaštićen državnim zakonima svoje Zemlje. Ova garancija ne ograničava ni na koji način prava kupca predviđena državnim lokalnim zakonima.

12. PREPOZNAVANJE PROBLEMA

PROBLEM	MOGUĆI UZROK	RJEŠENJE
1. Aktiviranjem prekidača mašina se ne pokreće	Baterije nisu postavljene ili nisu ispravno postavljene	Provjerite jesu li baterije ispravno postavljene (par. 7.2.3)
	Baterija/e prazna/e	Provjerite status napunjenosti i napunite baterije (par. 7.2.2)
	Prekidač za startanje/zaustavljanje u kvaru ili je duvač lišća oštećen	Nemojte koristiti mašinu. Odmah zaustavite mašinu, izvadite ateriju i pozovite ovlašćeni servis.
2. Motor se zaustavlja za vrijeme rada	Baterije nisu ispravno postavljene	Provjerite jesu li baterije ispravno postavljene (par. 7.2.3)
	Baterija/e prazna/e	Provjerite status napunjenosti i napunite baterije (par. 7.2.2)
3. Rotor se okreće ali vazduh ne izlazi iz cijevi za duvanje.	Cijev za duvanje blokirana ili zapušena	Zaustavite mašinu, izvadite baterije i otklonite eventualne prepreke.
4. Čuje se buka i/ili prekomjerne vibracije za vrijeme rada	Dijelovi su se olabavili ili su se oštetili	Zaustavite mašinu, izvadite bateriju i: – provjerite oštećenja; – provjerite ima li vijaka koji su popustili i pritegnite ih; – zamijenite ili popravite oštećene dijelove dijelovima istovrijednih karakteristika.
5. Iz mašine izlazi dim za vrijeme rada.	Duvač lišća je oštećen.	Nemojte koristiti mašinu. Odmah zaustavite mašinu, izvadite ateriju i pozovite ovlašćeni servis.
6. Autonomija baterije slaba	Teške okolnosti u kojima se mašina koristi i veći utrošak struje	Optimizirati upotrebu (par. 7.2.1)
	Baterija nije dovoljna za potrebe rada	Koristite baterije većeg kapaciteta (par. 13.1)
	Smanjenje kapaciteta baterije	Kupite novu bateriju
7. Punjač baterije ne puni bateriju	Baterije nisu ispravno postavljene u punjaču baterija	Provjeriti da je ona ispravno postavljena (par. 7.2.2)
	Ambijentalne okolnosti nisu odgovarajuće	Obavite punjenje u prostoriji s prikladnom temperaturom (vidite priručnik s uputstvima za bateriju/punjač baterije)
	Kontakti prljavi	Očistiti kontakte
	Punjač baterije se ne napaja strujom	Provjeriti da li je utikač uključen u utičnicu i ima li napona u utičnici.
	Punjač baterije u kvaru	Zamijeniti punjač originalnim punjačem
		Ako problem potraje, pogledajte priručnik za bateriju / punjač baterije.

Ako problemi potraju i nakon što ste izvršili prethodno opisane operacije, obratite se ovlaštenom zastupniku.

13. DODATNA OPREMA ZA ZAHTJEV

13.1 BATERIJE

Dostupne su baterije različitog kapaciteta, za prilagodbu različitim radnim potrebama (Sl. 14). Spisak službeno odobrenih baterija za ovu mašinu nalazi se u tablici "Tehnički podaci".

13.2 PUNJAČ BATERIJE

Uređaj koji se koristi za punjenje baterije (Sl. 15).

CS **UPOZORNĚNÍ!: PŘED POUŽITÍM STROJE SI POZORNĚ PŘEČTĚTE TENTO NÁVOD K POUŽITÍ. Uschovejte jej kvůli dalšímu použití.**

OBSAH

1. VŠEOBECNÉ INFORMACE 1
2. BEZPEČNOSTNÍ POKYNY 1
3. SEZNÁMENÍ SE STROJEM 4
   - 3.1 Popis stroje a určené použití 4
   - 3.2 Hlavní komponenty (Obr. 1) 5
   - 3.3 Identifikační štítek výrobku (Obr. 1) 5
   - 3.4 Výstražné symboly (Obr. 2) 5
4. MONTÁŽ 6
   - 4.1 Rozbalení 6
   - 4.2 Montáž / demontáž foukací/ODSÁVACÍ trubky 6
   - 4.3 Montáž SBĚRNÉHO KOŠE 6
   - 4.4 MONTÁŽ PŘEDNÍ RUKOJETI 6
   - 4.5 MONTÁŽ RAMENNÍHO POPRUHU 6
5. OVLÁDACÍ PRVKY 6
   - 5.1 PŘEPÍNAČ ODSÁVÁNÍ/FOUKÁNÍ 6
   - 5.2 VYPÍNAČ ZAHÁJENÍ/ZASTAVENÍ CHODU 6
6. POUŽITÍ STROJE 6
   - 6.1 Přípravné úkony 6
   - 6.2 Bezpečnostní kontroly 7
   - 6.3 Startování 7
   - 6.4 Pracovní činnost 7
   - 6.5 Zastavení 8
   - 6.6 Po použití 8
7. BĚŽNÁ ÚDRŽBA 8
   - 7.1 Všeobecné informace 8
   - 7.2 Akumulátor 8
   - 7.3 Čištění stroje 9
   - 7.4 Čištění sběrného koše a ODSÁVACÍ TRUBKY 9
   - 7.5 Upevňovací matice a šrouby 9
8. SKLADOVÁNÍ 9
   - 8.1 Uložení stroje 9
   - 8.2 Uložení akumulátoru 9
9. MANIPULACE A PŘEPRAVA 9
10. SERVISNÍ SLUŽBA A OPRAVY 10
11. ZÁRUČNÍ PODMÍNKY 10
12. IDENTIFIKACE ZÁVAD 11
13. VOLITELNÉ PŘÍSLUŠENSTVÍ 12
    - 13.1 Akumulátory 12
    - 13.2 Nabíječka akumulátorů 12

1. VŠEOBECNÉ INFORMACE

1.1 JAK ČÍST NÁVOD

POZNÁMKA *nebo* **DŮLEŽITÁ INF.** *upřesňuje nebo blíže vysvětluje některé předem uvedené informace s cílem vyhnout se poškození stroje a způsobení škod.*

Symbol ⚠ poukazuje na nebezpečí. Nedodržení uvedeného varování má za následek možné ublížení na zdraví obsluhy nebo třetích osob a/nebo škody na majetku.

Zvýrazněné odstavce s rámečkem tvořeným šedými tečkovanými čarami označují charakteristiky volitelného příslušenství, které není součástí všech modelů dokumentovaných v tomto návodu. Zkontrolujte, zda je konkrétní charakteristika součástí požadovaného modelu.

Všechny výrazy „přední“, „zadní“, „pravý“ a „levý“ se vztahují na pozici sedící obsluhy.

2. BEZPEČNOSTNÍ POKYNY

2.1 INSTRUKTÁŽ

⚠ Před použitím stroje si pozorně přečtěte pokyny. Seznamte se s ovládacími prvky stroje a s jeho vhodným použitím. Nedodržení varování a pokynů může vést k úrazu elektrickým proudem, požáru a/nebo vážným zranění. Všechna upozornění a pokyny si uschovejte, abyste do nich v budoucnu mohli nahlédnout.

- Nikdy nedovolte, aby byl stroj používán dětmi nebo osobami s fyzickým omezením, senzorickou nebo duševní poruchou, nezkušenými a neznalými osobami, které nejsou dokonale seznámeny s pokyny. Zákony v jednotlivých zemích upřesňují minimální předepsaný věk pro uživatele.
- Jestliže se v blízkosti stroje nacházejí osoby, především děti nebo zvířata. Je třeba, aby byly děti pod dohledem dospělé osoby. Děti si nesmí hrát se zařízením.

- Stroj nesmíte nikdy používat, jste-li unaveni, pokud je vám nevolno nebo v případě, že jste užili léky, drogy, alkohol nebo jiné látky snižující vaše reflexní schopnosti a pozornost.
- Pamatujte, že obsluha nebo uživatel nese odpovědnost za nehody a nepředvídané události způsobené jiným osobám nebo jejich majetku. Zhodnocení možných rizik při práci na zvoleném terénu patří do odpovědnosti uživatele, který je také odpovědný za přijetí všech dostupných opatření k zajištění vlastní bezpečnosti a také bezpečnosti jiných osob, zvláště na svazích, nepravidelném, kluzkém a nestabilním terénu.
- V případě, že chcete postoupit nebo půjčit stroj jiným osobám, ujistěte se, že se uživatel seznámí s pokyny pro použití, uvedenými v tomto návodu.

2.2 PŘÍPRAVNÉ ÚKONY

Osobní ochranné prostředky (OOP)
- Používejte vhodný oděv, odolnou pracovní protiskluzovou obuv a dlouhé kalhoty. Nepracujte bosí nebo v otevřených sandálech. Používejte chrániče sluchu, antivibrační rukavice, ochranné brýle a protiprachový respirátor.
- Použití chráničů sluchu může snížit schopnost zaslechnout případná varování (křik nebo alarm). Věnujte maximální pozornost dění v pracovním prostoru.
- Nemějte na sobě šály, pláště, náhrdelníky, náramky, oděv s volnými částmi nebo oděv se šňůrkami nebo kravatou i jakékoliv visící nebo volné doplňky všeobecně, protože by se mohly zachytit do stroje nebo do předmětů a materiálů, které se nacházejí na pracovišti.
- Udržujte vlasy v dostatečné vzdálenosti od mřížky pro vstup vzduchu, protože by se mohly zachytit do oběžného kola a způsobit vážné úrazy. Dlouhé vlasy vhodným způsobem sepněte.

Pracovní prostor / Stroj
- Důkladně zkontrolujte celý pracovní prostor a s použitím hrábí nebo metly manuálně uvolněte úlomky a odstraňte vše, co by mohlo být vymrštěno ze stroje (při jeho použití v úloze foukače), co by mohlo ucpat vysávací trubku (při použití stroje v úloze vysavače) nebo co by mohlo představovat zdroj nebezpečí (kameny, větve, železné dráty, kosti apod.).
- V případě prašného terénu se doporučuje povrch mírně navlhčit.
- Aby se zabránilo riziku vzniku požáru, nenechávejte stroj s ještě teplým motorem mezi listím nebo suchou trávou.

2.3 BĚHEM POUŽITÍ

Pracovní prostor
- Nepoužívejte stroj v prostředí s rizikem výbuchu, za přítomnosti hořlavých kapalin, plynů nebo prachu. Elektrické nářadí způsobuje vznik jisker, které mohou zapálit prach nebo výpary.
- Pracujte pouze při denním světle nebo při dobrém umělém osvětlení.
- Zkontrolujte, zda se ostatní osoby nacházejí ve vzdálenosti nejméně 15 metrů od pracovního prostoru stroje;
- Nepracujte, když je tráva mokrá, za deště a při riziku bouře, zejména když je pravděpodobný výskyt blesků.
- V rámci možností se vyhněte práci na mokrém nebo kluzkém povrchu a práci na nerovném nebo příliš strmém terénu, který nezaručuje stabilitu obsluhy během pracovní činnosti;
- Nevystavujte stroj dešti, ani jej nenechávejte ve vlhkém prostředí. Voda, která pronikne do nástroje, zvyšuje riziko zásahu elektrickým proudem.
- Věnujte mimořádnou pozornost nepravidelnostem terénu (hrboly, příkopy), svahům, skrytým nebezpečím a přítomnosti případných překážek, které by mohly omezovat viditelnost.
- Věnujte velkou pozornost blízkosti srázů, příkopů nebo mezí.
- Při použití stroje blízko silnice dávejte pozor na provoz.
- Pokaždé zhodnoťte směr větru a nikdy nepracujte proti větru.
- Nepoužívejte stroj v blízkosti otevřených oken.
- Uvádění do chodu provádějte na rovném a pevném povrchu.
- Nepoužívejte stroj na dlážděném povrchu nebo na povrchu posypaném štěrkem, kde by odstraněný materiál mohl způsobit zranění.
- Zabraňte hromadění odstraňovaného materiálu ve výstupním prostoru, protože by mohl bránit správnému odstraňování a mohl by způsobit zpětné rázy materiálu prostřednictvím sacích otvorů.

Chování
- Během pracovní činnosti, při použití v úloze foukače, je třeba stroj pevně držet pravou rukou na horní rukojeti.
- Během pracovní činnosti, při použití v úloze vysavače, je třeba stroj pevně držet oběma rukama, pravou rukou na horní rukojeti a levou rukou na spodní rukojeti, aby se sběrný vak nacházel nalevo od obsluhy.
- Zabraňte styku těla s ukostřenými nebo uzemněnými povrchy, jako jsou trubky, radiátory, sporáky, chladničky. Riziko zásahu elektrickým proudem se zvyšuje při ukostřeném nebo uzemněném těle.

- Zaujměte pevný a stabilní postoj a buďte ostražití.
- Neztraťte rovnováhu.
- Nevyklánějte se.
- Během práce na svazích věnujte velkou pozornost tomu, kam ukládáte nohu.
- Nikdy neběhejte, ale kráčejte.
- Dbejte, aby nedošlo k prudkému nárazu do cizích těles a k možnému vymrštění materiálu a prachu, způsobenému vzduchem.
- Nesměrujte proud vzduchu na osoby nebo zvířata.
- Při jeho použití v úloze foukače pokaždé věnujte použití stroje maximální pozornost, aby se zabránilo ublížení na zdraví nebo škodám na majetku, způsobeným odstraňovaným materiálem nebo zvedaným prachem.
- Nevkládejte manuálně předměty do vysávacího hrdla.
- Nevysávejte kousky kovu, kameny, láhve, plechovky, jiné cizí tělesa a objemné předměty, které mohou poškodit oběžné kolo.
- Během nasávání předmětů nikdy nebuďte na úrovni, která je vyšší než základna stroje.
- Vždy udržujte obličej, ruce a tělo v dostatečné vzdálenosti od sací mřížky a od ústí pro vypouštění vzduchu a neucpávejte průchody vzduchu během uvádění stroje do činnosti ani během jeho použití.
- Otáčející se součásti mohou způsobit vážná zranění, a proto zabraňte styku s těmito součástmi, když se ještě otáčejí.
-

⚠ V případě poruchy nebo nehody během pracovní činnosti okamžitě zastavte motor a přesuňte stroj, aby se zabránilo dalším škodám; v případě nehod s ublížením na zdraví třetím osobám okamžitě uveďte do praxe postupy první pomoci, které jsou co nejvhodnější pro danou situaci, a obraťte se na zdravotní středisko ohledně potřebného ošetření. Odstraňte jakoukoli případnou suť, která by mohla způsobit škody a ublížení na zdraví osob nebo zvířat ponechaných bez dozoru.

⚠ Dlouhodobé vystavení vibracím může způsobit zranění nebo neurovaskulární poruchy (známé také jako „Raynaudův fenomén" nebo „bílá ruka"), a to zejména u lidí s potížemi krevního oběhu. Příznaky se mohou týkat rukou, zápěstí a prstů a mohou se projevit ztrátou citlivosti, strnulostí, svěděním, bolestí, ztrátou barvy nebo strukturálními změnami pokožky. Tyto příznaky mohou být ještě výraznější při nízkých teplotách prostředí a/nebo při nadměrném úchopu na rukojetích. Při výskytu příznaků je třeba snížit dobu používání stroje a obrátit se na lékaře.

Omezení použití

- Stroj nesmí používat osoby, které nejsou schopné udržet jej pevně oběma rukama a/nebo zůstat během jeho použití na nohách ve stabilní rovnovážné poloze.
- Nikdy nepoužívejte stroj s poškozenými, chybějícími nebo nesprávně nasazenými ochrannými kryty.
- Nikdy nepoužívejte stroj bez namontování veškerého příslušenství, určeného pro příslušné použití (foukání nebo vysávání).
- Nevypínejte, nevyřazujte a nedemontujte přítomné bezpečnostní prvky/mikrospínače ani je nevyřazujte z činnosti.
- Nepoužívejte elektrické nářadí, pokud jej vypínač není schopen uvést řádně do činnosti nebo zastavit. Elektrické nářadí, které nemůže být uvedeno do činnosti vypínačem, je nebezpečné a musí být opraveno.
- Nevystavujte stroj nadměrné námaze a nepoužívejte stroj s nižším výkonem pro realizaci náročných prací; použití vhodného stroje snižuje rizika a zlepšuje kvalitu práce.

2.4 ÚDRŽBA A SKLADOVÁNÍ

Provádění pravidelné údržby a správného skladování zajišťuje zachování bezpečnosti stroje a úrovně jeho výkonnosti.

Údržba

- Nikdy nepoužívejte stroj, který má opotřebované nebo poškozené součásti. Vadné nebo opotřebované součásti musí být nahrazeny a nikdy nesmí být opravovány. Používejte jenom originální náhradní díly.

⚠ Úrovně hluku a vibrací, uvedené v tomto návodu, představují maximální hodnoty použití stroje. Je třeba přijmout preventivní opatření, určená pro odstranění možných škod, způsobených vysokým hlukem a vystavením vibracím; používejte stroj konstantní rychlostí, pevně držte rukojeť vhodnou silou, používejte stroj s minimálními otáčkami, potřebnými pro prováděnou pracovní činnosti, používejte chrániče sluchu a během pracovní činnosti provádějte časté a přiměřené pauzy.

Skladování

- Za účelem omezení rizika požáru nenechávejte nádoby s odpadovými materiály uvnitř místnosti.

2.5 AKUMULÁTOR / NAPÁJENÍ AKUMULÁTORU

DŮLEŽITÁ INF. *Níže uvedené bezpečnostní pokyny doplňují bezpečnostní pokyny uvedené ve specifickém návodu přiloženém k akumulátoru a k nabíječce akumulátorů.*

- Pro nabití akumulátoru používejte výhradně nabíječky akumulátorů doporučené výrobcem. Nevhodná nabíječka akumulátorů může způsobit úraz elektrickým proudem, přehřátí nebo únik korozivní kapaliny akumulátoru.
- Používejte pouze specifické akumulátory určené pro vaše nářadí. Použití jiných akumulátorů může způsobit zranění a riziko požáru.

2.6 OCHRANA ŽIVOTNÍHO PROSTŘEDÍ

- Pečlivě dodržujte místní předpisy pro likvidaci obalových materiálů, poškozených dílů nebo jakékoliv položky s výrazným dopadem na životní prostředí; Tento odpad by neměl být hozen do koše, ale musí být oddělen a odevzdán do příslušných sběrných středisek, která poskytnou recyklaci materiálů.
- Důsledně dodržujte místní předpisy týkající se likvidace zbytkového materiálu.
- Při vyřazení stroje z provozu jej nenechávejte volně v přírodě, ale obraťte se na sběrné středisko v souladu s platnými místními předpisy.



Nevyhazujte elektrická zařízení do domovního odpadu. Podle Evropské směrnice 2012/19/EU o odpadu tvořeném elektrickými a elektronickými zařízeními a její aplikace v podobě národních norem musí být elektrická zařízení po skončení své životnosti odevzdána do sběru odděleně za účelem jejich eko-kompatibilní recyklace. Když se elektrická zařízení likvidují na smetišti nebo volně v přírodě, škodlivé látky mohou proniknout do podzemních vod a dostat se do potravinového řetězce, čímž mohou poškodit vaše zdraví a zdravotní pohodu. Pro získání podrobnějších informací o likvidaci tohoto výrobku se obraťte na kompetentní organizaci, zabývající se ekologickou likvidací domovního odpadu, nebo na vašeho Prodejce.



Po skončení životnosti akumulátorů proveďte jejich likvidaci a věnujte přitom pozornost našemu životnímu prostředí. Akumulátor obsahuje materiál, který je nebezpečný pro vás i pro životní prostředí. Je třeba jej odepnout a zlikvidovat samostatně ve sběrném středisku, které likviduje také akumulátory s ionty lithia.



Separovaný sběr použitých výrobků a obalů umožňuje recyklaci materiálů a jejich opětovné použití. Opětovné použití recyklovaných materiálů pomáhá předcházet znečištění životního prostředí a snižuje poptávku po prvotních surovinách.

3. SEZNÁMENÍ SE STROJEM

3.1 POPIS STROJE A URČENÉ POUŽITÍ

Tento stroj je zařízením pro práce na zahradě, konkrétně se jedná o přenosný foukač/odsávač, napájený z akumulátoru.

K základním součástem stroje patří motor, který uvádí do činnosti ventilátor a je schopen vytvořit proud vzduchu s vysokou rychlostí.

3.1.1 Určené použití

Tento stroj byl navržen a zkonstruován pro přemísťování foukáním a odsáváním/drcením listí, trávy a různých úlomků s malou hmotností a rozměry.

3.1.2 Nevhodné použití

Jakékoli jiné použití, které se liší od výše uvedených použití, může být nebezpečné a může způsobit ublížení na zdraví osob a/nebo škody na majetku. Do nevhodného použití patří (například, ale nejen):

- hromadění a sběr hořlavých produktů nebo produktů vyznačujících se rizikem výbuchu, žhavého uhlí nebo materiálu hořícího bez plamene, zapálených cigaret, kousků skla, ostrých úlomků, kovových předmětů, kamenů a čehokoli jiného, co by mohlo ohrozit bezpečnost obsluhy a dalších osob;
- směrování proudu vzduchu na osoby a/nebo zvířata;
- používání stroje více než jednou osobou.

DŮLEŽITÁ INF. *Nevhodné použití stroje bude mít za následek propadnutí záruky a odmítnutí jakékoli odpovědnosti ze strany Výrobce, přičemž všechny náklady vyplývající ze škod nebo ublížení na zdraví samotného uživatele nebo třetích osob ponese uživatel.*

3.1.3 Druhy uživatelů

Tento stroj je určen k použití ze strany spotřebitelů, tedy neprofesionální obsluhy. Je určen pro použití „domácími kutily“.

3.2 HLAVNÍ KOMPONENTY (Obr. 1)

A. Pohonná jednotka: poskytuje pohyb oběžnému kolu.
B. přední foukací/odsávací trubka.
C. zadní foukací/odsávací trubka.
D. Rukojeť: umožňuje ovládání stroje.
E. Přední rukojeť: umožňuje lepší držení stroje.
F. Tlačítko Zapínání/Vypínání rychlosti: umožňuje zapnutí, vypnutí a nastavení pracovní rychlosti stroje.
G. Sběrný koš: shromažďuje nasátý materiál.
H. Přepínač odsávání/foukání: umožňuje změnu funkčního použití stroje.
I. Kola: umožňují přesnější vedení stroje.
J. Prostor na akumulátory: místo, kde jsou uloženy akumulátory.
K. Akumulátor *(není-li dodán spolu se strojem, přečtěte si kap. 13 „volitelná příslušenství“)*: zařízení, které dodává elektrický proud nástroji; jeho parametry a pokyny k použití jsou popsány ve specifickém návodu.
L. Nabíječka akumulátorů *(není-li dodána spolu se strojem, přečtěte si kap. 13 „volitelné příslušenství“)*: zařízení, které se používá pro nabíjení akumulátoru; její parametry a pokyny k použití jsou popsány ve specifickém návodu.

3.3 IDENTIFIKAČNÍ ŠTÍTEK VÝROBKU (Obr. 1)

1. Úroveň akustického výkonu
2. Označení shody
3. Rok výroby
4. Typ stroje
5. Výrobní číslo
6. Název a adresa Výrobce -
7. Kód výrobku
8. Napájecí napětí a frekvence

Identifikační údaje stroje přepište do příslušných polí na štítku uvedeném na zadní straně obalu.

DŮLEŽITÁ INF. *Identifikační údaje uvedené na identifikačním štítku výrobku uvádějte pokaždé, když se obrátíte na autorizovanou dílnu.*

DŮLEŽITÁ INF. *Příklad prohlášení o shodě se nachází na posledních stranách návodu.*

3.4 VÝSTRAŽNÉ SYMBOLY (Obr. 2)

Na stroji jsou uvedeny různé symboly.
Význam jednotlivých symbolů:



UPOZORNĚNÍ! NEBEZPEČÍ!
Tento stroj se v případě nesprávného použití může stát nebezpečným pro uživatele i pro jiné osoby.



UPOZORNĚNÍ! Před použitím tohoto stroje si přečtěte návod k použití.



Používejte chrániče sluchu a ochranné brýle.





Nikdy nevystavujte stroj dešti (ani vlhkosti).



NEBEZPEČÍ VYMRŠTĚNÍ! Věnujte pozornost možnému vymrštění materiálu, způsobenému proudem vzduchu, který může způsobit vážná ublížení na zdraví osob nebo škody na majetku.



NEBEZPEČÍ VYMRŠTĚNÍ!
Během použití stroje udržujte osoby nebo domácí zvířata ve vzdálenosti nejméně 15 m.



Před provedením jakýchkoli kontrol, čištění nebo zásahu údržby/nastavení stroje nejprve vyjměte akumulátor.



Lopatky ventilátoru
Otáčející se lopatky ventilátoru mohou způsobit vážné zranění.
Nedotýkejte se ventilátoru během provozu zařízení.

DŮLEŽITÁ INF. *Poškozené nebo již nečitelné výstražné štítky je třeba vyměnit. Požádejte o nové štítky ve vašem autorizovaném servisním středisku.*

4. MONTÁŽ

Z přepravních a skladovacích důvodů není stroj kompletně sestaven přímo ve výrobním závodě. Pro jeho uvedení do provozu je třeba provést rozbalení jednotlivých částí a jejich montáž dle následujících pokynů.

⚠ ***Rozbalení a dokončení montáže musí být provedeno na rovné a pevné ploše s dostatečným prostorem pro manipulaci se strojem a s obaly a za použití vhodného nářadí. Nepoužívejte stroj dříve, než provedete pokyny oddílu "MONTÁŽ".***

4.1 ROZBALENÍ

1. Opatrně otevřete obal a dávejte pozor, abyste nepoztráceli součásti.
2. Přečtěte si dokumentaci, která se nachází v krabici, včetně tohoto návodu.
3. Vyjměte z krabice všechny nenamontované součásti.
4. Vyjměte stroj z krabice.
5. Krabici a obaly zlikvidujte v souladu s místní legislativou.

⚠ ***Před provedením montáže se ujistěte, že akumulátor není vložen do svého uložení.***

4.2 MONTÁŽ / DEMONTÁŽ FOUKACÍ/ ODSÁVACÍ TRUBKY

Zasuňte přední foukací/odsávací trubku (obr. 3.A) do zadní (obr. 3.B) a upevněte ji pomocí šroubu (obr. 3.C).

4.3 MONTÁŽ SBĚRNÉHO KOŠE

1. Připevněte sběrný koš (obr. 4.A) k výstupnímu otvoru (obr. 4.B) a ujistěte se, že je koš připevněn správně.
2. Připevněte sběrný koš k přední trubce (obr. 5.A) pomocí příslušného uchycení (obr. 5.B).

4.4 MONTÁŽ PŘEDNÍ RUKOJETI

Zasuňte rukojeť (obr. 6.A) na její příslušné místo a upevněte ji v požadované poloze pomocí příslušného regulátoru (obr. 6.B).

4.5 MONTÁŽ RAMENNÍHO POPRUHU

Karabinu ramenního popruhu zapněte do příslušného oka (obr. 7.A) v horní části stroje.

DŮLEŽITÁ INF. *Zastavte stroj a vždy vyjměte akumulátor (odst. 7.2.2) při každé demontáži foukací / odsávací trubky a sběrného koše.*

5. OVLÁDACÍ PRVKY

5.1 PŘEPÍNAČ ODSÁVÁNÍ/FOUKÁNÍ

Přepínač umožňuje změnu funkčního použití stroje:
- přepnutím přepínače na „BLOW“ (foukání) (obr. 8.A) zapnete funkci foukání,
- přepnutím přepínače na „VAC“ (vysávání) (obr. 8.B) zapnete funkci odsávání.

⚠ ***Provozní režim stroje je nutné nastavit před jeho zapnutím.***

5.2 VYPÍNAČ ZAHÁJENÍ/ ZASTAVENÍ CHODU

Vypínač zahájení/zastavení chodu (obr. 9) má dvojí funkci:
1. Spouští/zastavuje stroj a současně zapíná/ vypíná otáčení oběžného kola;

Chcete-li stroj zastavit, přepněte přepínač do polohy „0“.
2. umožňuje nastavit rychlost otáčení oběžného kola, a to otočením spínače do požadované polohy (od 1 do 5).

⚠ ***Při uvedení stroje do činnosti se současně začne otáčet oběžné kolo.***

6. POUŽITÍ STROJE

6.1 PŘÍPRAVNÉ ÚKONY

6.1.1 **Kontrola a nabíjení akumulátoru** (Obr. 10)

Před každým použitím zkontrolujte stav nabití akumulátoru a dobijte jej, řiďte se pokyny uvedenými v návodu k akumulátoru.

6.1.2 Nastavení ramenního popruhu

Nastavte délku ramenního popruhu tak, abyste mohli odsávací trubku vést ve velmi krátké vzdálenosti od země. (obr. 7).

6.2 BEZPEČNOSTNÍ KONTROLY

⚠ Bezpečnostní kontroly proveďte před každým použitím.

6.2.1 Celková kontrola

Předmět	Výsledek
Rukojeti (obr. 1.D, 1.E)	Čisté, suché, správně namontované a pevně uchycené na stroji.
Šrouby na stroji	Řádně utažené (nepovolené)
Průchody chladicího vzduchu	Neucpané
Foukací/odsávací trubka(obr. 1.B, 1.C.) a sběrný koš (obr. 1.G.)	Správně nainstalována. Žádné stopy poškození. Trubka není ucpaná.
Oběžné kolo	Žádné stopy po poškození
Ochranné kryty	Žádné stopy po poškození
Akumulátor (obr. 1.K.)	Žádné poškození jeho pláště a žádný průsak tekutiny
Vypínač zahájení/ zastavení chodu (obr. 1.F)	Vypínač musí jít lehce přepnout z jedné polohy do druhé
Stroj	Žádné stopy po poškození nebo opotřebení. Žádná poruchová vibrace. Žádný neobvyklý zvuk.

6.2.2 Funkční zkouška stroje

Úkon	Výsledek
1. Nastartujte stroj (odst. 6.3).	Dojde ke spuštění stroje a k zahájení otáčení oběžného kola.
1. Přepněte vypínač do polohy pro zastavení chodu „0“ (obr. 9).	1. Vypínač musí jít lehce přepnout a stroj se musí zastavit.

⚠ Když se kterýkoli z výsledků odlišuje od informací uvedených v následujících tabulkách, stroj nepoužívejte! Doručte stroj do servisního střediska z důvodu provedení potřebných kontrol a oprav.

6.3 STARTOVÁNÍ

1. Zaujměte pevnou a stabilní polohu.
2. Ujistěte se, že foukací/odsávací trubka není obrácena na případné pozorovatele nebo na úlomky.

⚠ Ujistěte se, že se vypínač nachází v poloze „0“.

3. Vložte akumulátory (obr. 11.A) na jejich místo tak, že je zatlačíte na doraz, dokud neuslyšíte kliknutí, při kterém dojde k zajištění akumulátorů v určené poloze a k sepnutí elektrického kontaktu.

POZNÁMKA *Stroj pracuje pouze s vloženými oběma akumulátory.*

4. Posunutím volicí páky vyberte provozní režim, který chcete použít (obr. 8).
5. Přepněte vypínač do polohy pro zastavení chodu (obr. 9).

⚠ Při uvedení stroje do činnosti se současně začne otáčet oběžné kolo.

6.4 PRACOVNÍ ČINNOST

⚠ Během pracovní činnosti je třeba stroj pevně držet oběma rukama na rukojeti.

POZNÁMKA *Během práce je akumulátor proti úplnému vybití ochranným chráněn zařízením, které vypne stroj a zablokuje jeho činnost.*

6.4.1 Rady pro použití

1. Postupujte pomalu a držte koncovou část foukací trubky v přiměřené vzdálenosti od terénu (obr. 7).
2. Aby se zabránilo rozptýlení odstraňovaného materiálu, nasměrujte proud vzduchu na vnější okraje nahromaděného materiálu. Nikdy nesměrujte proud vzduchu do středu hromady.
3. Stroj vždy pevně držte za obě rukojeti.
4. Pokud stroj používáte jako drtič, použijte ramenní popruh.

6.4.2 Mřížky na vzduch

Nikdy nezakrývejte mřížky na vzduch. Vždy je udržujte bez jakýchkoli překážek a nečistot. Mřížky musí být vždy čisté, aby bylo možné správně chladit motor.

6.4.3 Provoz jako foukač

1. Otočte ovládací páku do polohy „BLOW“ (foukání) (obr. 8.A).
2. Foukač pevně držte.
3. Nasměrujte proud vzduchu dopředu a foukejte ze strany na stranu, přičemž držte trysku v dostatečné vzdálenosti od země nebo podlahy. Postupujte pomalu a stále udržujte nashromážděnou hromadu odpadu před sebou.

6.4.4 Provoz jako odsavač/drtič

1. Otočte ovládací páku do polohy „VAC“ (odsávání) (obr. 8.B).
2. Vysavač pevně držte.
3. Vodící kola (obr. 1.I) na konci odsávací trubky se používají na lehčí vedení odsávací trubky po zemi.
4. Malý odpad, jako jsou listí a větvičky, se během procházení přes tělo ventilátoru rozdrtí.
5. Časté vyprazdňování koše prodlužuje jeho životnost a zajišťuje lepší výkon.

6.4.5 Nastavení rychlosti

Je vhodné vždy nastavit rychlost otáčení oběžného kola v závislosti na druhu odstraňovaného materiálu:

- střední rychlost foukání pro lehké materiály a keříky na trávníku, odstraňování trávy a listí na asfaltu a na pevném povrchu;
- maximální rychlost foukání pro mokré listí, těžší materiály, jako je čerstvý sníh nebo objemné nečistoty.

6.5 ZASTAVENÍ

Chcete-li stroj zastavit, přepněte přepínač do polohy „0“ (obr. 9).

⚠ Oběžné kolo se otáčí několik sekund i po zastavení stroje.

Během přesunů mezi jednotlivými pracovními prostory vždy vypněte stroj.

⚠ Během přesunů nikdy nedržte ruku na ovládacím prvku plynu, aby se zabránilo náhodným spuštěním.

6.6 PO POUŽITÍ

1. Odepněte akumulátor z jeho uložení a nechte jej nabít (odst. 7.2.2).
2. Před umístěním stroje v jakémkoli prostředí nechte vychladnout motor.
3. Proveďte vyčištění (odst. 7.3).
4. Zkontrolujte, zda žádné součásti nejsou uvolněné nebo poškozené. V případě potřeby vyměňte poškozené komponenty a utáhněte povolené šrouby a svorníky nebo se obraťte na autorizované servisní středisko.
5. Ověření případných škod, které se vyskytují na stroji. V případě potřeby se obraťte na autorizované servisní středisko.

DŮLEŽITÁ INF. *Vyjměte akumulátor (odst. 7.2.2) pokaždé, když se stroj nepoužívá nebo když je ponechán bez dozoru.*

7. BĚŽNÁ ÚDRŽBA

7.1 VŠEOBECNÉ INFORMACE

⚠ Před provedením jakýchkoli kontrol, čištění nebo zásahu údržby/nastavení stroje:

- ***Zastavte stroj (odst. 6.5).***
- ***Odstraňte akumulátor a nechte jej nabít (odst. 7.2.2) (nikdy nenechávejte akumulátor zasunutý nebo dostupný dětem nebo nepovolaným osobám).***
- ***Ujistěte se, že všechny pohybující se části jsou zcela zastaveny.***
- ***Před umístěním stroje v jakémkoli prostředí nechte vychladnout motor.***
- ***Používejte vhodný oděv, pracovní rukavice a ochranné brýle.***
- ***Přečtěte si příslušné pokyny.***

DŮLEŽITÁ INF. *Všechny úkony údržby a seřizování, které nejsou popsány v tomto návodu, musí být provedeny vaším Prodejcem nebo Specializovaným střediskem.*

7.2 AKUMULÁTOR

7.2.1 Výdrž akumulátoru

Výdrž akumulátoru (a tedy i povrch, na kterém lze provést potřebnou pracovní činnost před opětovným nabíjením) podmiňuje zejména chování obsluhy, kterému by se bylo třeba vyhnout:

- časté zapínání a vypínání během pracovní činnosti;
- rychlost otáčení oběžného kola, která je nevhodná pro druh odstraňovaného materiálu (odst. 6.4.5).

Na optimalizaci výdrže baterie je vždy vhodné nastavit rychlost otáčení oběžného kola odpovídající typu odstraňovaného materiálu.

V případě, kdy chcete použít stroj pro delší pracovní doby, než dovoluje standardní akumulátor, je třeba:

- zakoupit druhý standardní akumulátor a okamžitě vyměnit vybitý akumulátor, bez ohrožení plynulosti použití.

POZNÁMKA *Vždy používejte plně nabité akumulátory. Pokud jeden ze dvou akumulátorů není zcela nabitý, stroj se vypne po vybití tohoto akumulátoru.*

- zakoupit akumulátor s prodlouženou autonomií ve srovnání se standardním akumulátorem (odst. 13.1).

7.2.2 Vyjmutí a nabití akumulátoru (Obr. 12,13.)

POZNÁMKA *Akumulátor je vybaven ochranou, která zabrání jeho nabití, když se hodnota teploty nenachází v rozsahu od 0 do +45 °C.*

7.3 ČIŠTĚNÍ STROJE

- Abyste snížili riziko požáru, udržujte stroj bez zbytků listí a větví.
- Po každém použití vyčistěte stroj čistým hadrem, navlhčeným v neutrálním čisticím prostředku.
- Odstraňte jakoukoli stopu vlhkosti jemným a suchým hadrem. Vlhkost může způsobit riziko zásahu elektrickým proudem.
- Nepoužívejte agresivní čisticí prostředky ani rozpouštědla pro čištění plastových součástí nebo rukojetí.
- Nepoužívejte proud vody a zabraňte namočení motoru a elektrických komponentů.
- Udržujte oběžné kolo vždy v čistém stavu a bez prachu a úlomků tak, že jej vyfoukáte stlačeným vzduchem přes mřížku. Nestříkejte na oběžné kolo vodu.
- Aby se zabránilo přehřátí a poškození motoru nebo akumulátoru, vždy se ujistěte, že jsou mřížky pro nasávání chladicího vzduchu čisté a že nejsou ucpané nečistotami.

7.4 ČIŠTĚNÍ SBĚRNÉHO KOŠE A ODSÁVACÍ TRUBKY

1. Přepněte hlavní vypínač do polohy „0“ a počkejte, dokud se stroj zcela nevypne.
2. Vytáhněte jednotku akumulátoru
3. Po každém použití vyprázdněte sběrný koš, aby nedošlo ke znehodnocení a nevznikaly překážky v proudění vzduchu, které mohou snížit výkon stroje.
4. Koš otočte naruby a prudce jím protřepejte, abyste odstranili zbytky prachu a nečistot.
5. Opatrně odstraňte materiál, který ucpal odsávací trubici.

7.5 UPEVŇOVACÍ MATICE A ŠROUBY

- Udržujte dotažení matic a šroubů, abyste si mohli být stále jisti bezpečným fungováním stroje.
- Pravidelně kontrolujte, zda jsou rukojeti řádně upevněny.

8. SKLADOVÁNÍ

8.1 ULOŽENÍ STROJE

Kdy je nutné stroj uložit:

1. Odepněte akumulátor z jeho uložení a nechte jej nabít (odst. 7.2.2).
2. Před umístěním stroje v jakémkoli prostředí nechte vychladnout motor.
3. Proveďte vyčištění (odst. 7.3).
4. Zkontrolujte, zda žádné součásti nejsou uvolněné nebo poškozené. V případě potřeby vyměňte poškozené komponenty a utáhněte povolené šrouby a svorníky nebo se obraťte na autorizované servisní středisko.
5. Stroj skladujte:
   – v suchém prostředí;
   – chráněn před povětrnostními vlivy;
   – na místě, které není přístupné dětem;
   – Před uskladněním stroje se ujistěte, že jste vyjmuli klíče a odložili nářadí použité při údržbě.

8.2 ULOŽENÍ AKUMULÁTORU

Pokud se akumulátor delší dobu nenabíjí, musí se vždy skladovat ve stínu, v chladném prostředí bez vlhkosti při teplotě prostředí od 0 do 45 °C.

DŮLEŽITÉ INF. *V případě delší nečinnosti nabijte akumulátor každé dva měsíce, aby se prodloužila jeho životnost.*

9. MANIPULACE A PŘEPRAVA

Pokaždé, když je třeba manipulovat se strojem nebo jej přepravovat:

1. Zastavte stroj (odst. 6.5);
2. Ujistěte se, že všechny pohybující se části jsou zcela zastaveny;
3. Odepněte akumulátor z jeho uložení a nechte jej nabít (odst. 7.2.2);
4. Uchopit stroj výhradně za rukojeti a nasměrovat trubky tak, aby nebyly překážkou;
5. Ujistěte se, že manipulace se strojem nezpůsobí žádné škody nebo zranění.

10. SERVISNÍ SLUŽBA A OPRAVY

Tento návod poskytuje veškeré pokyny, potřebné pro obsluhu stroje a pro správnou základní údržbu, kterou může provádět uživatel. Všechny úkony seřizování a údržby, které nejsou popsány v tomto návodu, musí být prováděny vaším prodejcem nebo specializovaným střediskem. Úkony prováděné v neautorizovaných dílnách nebo nekvalifikovaným personálem budou mít za následek zrušení záručních podmínek a jakékoli povinnosti nebo odpovědnosti výrobce.

- Neoriginální náhradní díly a příslušenství nejsou schváleny; použití neoriginálních náhradních dílů a příslušenství může ohrozit bezpečnost stroje a zbavuje Výrobce jakékoli povinnosti nebo odpovědnosti.
- Originální náhradní díly jsou dodávány dílnami servisní služby a autorizovanými prodejci.

11. ZÁRUČNÍ PODMÍNKY

Záruční podmínky jsou určeny výhradně pro spotřebitele, tj. neprofesionální uživatele.
Záruka se vztahuje na všechny vady materiálů a výroby, které byly potvrzeny během záručního období vaším Prodejcem nebo Specializovaným střediskem.
Aplikace záruky je omezena na opravu nebo výměnu komponentu, který je považován za vadný.
Aplikace záruky je podmíněna pravidelnou údržbou stroje.
Záruka se nevztahuje na škody způsobené:

- Chybějícím seznámením s průvodní dokumentací (Návody).
- Profesionálním použitím.
- Nepozorností, nedbalostí.
- Externí příčinou (blesk, nárazy, přítomnost cizích těles uvnitř stroje) nebo nehodou.
- Použitím a montáží, které jsou nevhodné, nebo nejsou dovolené výrobcem.
- Nedostatečnou údržbou.
- Změnou stroje.
- Použitím neoriginálních náhradních dílů (přizpůsobitelné díly).
- Použitím příslušenství, které nebylo dodáno nebo schváleno výrobcem.

Záruka se dále nevztahuje na:

- Údržbářské zákroky (popsané v návodu k použití).
- Běžné opotřebení spotřebních materiálů.
- Běžné opotřebení.
- Zhoršení stavu stroje estetického charakteru, způsobené jeho použitím.
- Dodatečné náklady případně spojené s aktivací záruky, jako je například přesun k uživateli, přeprava stroje k Prodejci, pronájem náhradních zařízení nebo přivolání externí firmy pro provedení všech údržbářských zákroků.

Uživatel je chráněn vlastními národními zákony. Práva uživatele vyplývající z vlastních národních zákonů nejsou touto zárukou nijak omezena.

12. IDENTIFIKACE ZÁVAD

ZÁVADA	PRAVDĚPODOBNÁ PŘÍČINA	ŘEŠENÍ
1. Při aktivaci vypínače nebude stroj uveden do chodu	Chybí akumulátor nebo není správně vložený	Ujistěte se, že jsou akumulátory správně umístěny (odst. 7.2.3)
	Akumulátor/y je/jsou vybitý/é	Zkontrolujte stav nabití akumulátoru a dle potřeby jej dobijte (odst. 7.2.2)
	Vypínač zahájení/zastavení chodu je vadný nebo je foukač poškozený	Nepoužívejte stroj. Okamžitě zastavte stroj, vyjměte akumulátor a obraťte se na Středisko servisní služby.
2. Zastavení motoru během pracovní činnosti	Akumulátory nejsou správně vloženy	Ujistěte se, že jsou akumulátory správně umístěny (odst. 7.2.3)
	Akumulátor/y je/jsou vybitý/é	Zkontrolujte stav nabití akumulátoru a dle potřeby jej dobijte (odst. 7.2.2)
3. Oběžné kolo se otáčí, ale z foukací trubky nevychází vzduch.	Foukací trubka je zablokovaná nebo ucpaná	Zastavte stroj, vyjměte akumulátory a odstraňte případná ucpání.
4. Nadměrný hluk a/ nebo vibrace během pracovní činnosti	Povolené nebo poškozené součásti	Zastavte stroj, vyjměte akumulátor a: – zkontrolujte vzniklé škody; – zkontrolujte, zda některé součásti nejsou uvolněné, a dle potřeby je utáhněte; – zajistěte opravu poškozených součástí nebo jejich výměnu za součásti s obdobnými charakteristikami.
5. Ze stroje vychází během jeho použití kouř	Poškozený foukač.	Nepoužívejte stroj. Okamžitě zastavte stroj, vyjměte akumulátor a obraťte se na Středisko servisní služby.
6. Autonomie akumulátoru je nedostatečná	Náročné podmínky použití s vyšším proudovým odběrem	Proveďte optimalizaci použití (odst. 7.2.1)
	Nedostačující akumulátor s ohledem na provozní nároky	Použijte akumulátory s vyšším výkonem (odst. 13.1)
	Pokles kapacity akumulátoru	Zakupte si nový akumulátor
7. Nabíječka akumulátoru nenabíjí akumulátor	Akumulátory nejsou správně vloženy do nabíječky akumulátoru	Zkontrolujte, zda je vložení správné (odst. 7.2.2)
	Nevhodné podmínky prostředí	Dobíjejte v prostředí s vhodnou teplotou (viz návod k obsluze akumulátoru/ nabíječky akumulátoru)
	Znečištěné kontakty	Očistěte kontakty
	Chybí napětí pro nabíječku akumulátoru	Zkontrolujte, zda je zástrčka řádně zasunuta a zda je v zásuvce elektrické sítě proud
	Vadná nabíječka akumulátoru	Proveďte výměnu s použitím originálního náhradního dílu
		Pokud problém přetrvává, nahlédněte do návodu akumulátoru/nabíječky akumulátoru.

Když problémy přetrvávají i po aplikaci výše uvedených řešení, obraťte se na vašeho Prodejce.

13. VOLITELNÉ PŘÍSLUŠENSTVÍ

13.1 AKUMULÁTORY

K dispozici jsou akumulátory různé kapacity, aby bylo možné se přizpůsobit různým provozním nárokům (obr. 14).
Seznam akumulátorů homologovaných pro tento stroj je uveden v tabulce „Technické údaje“.

13.2 NABÍJEČKA AKUMULÁTORŮ

Zařízení, které se používá pro nabití akumulátoru (obr. 15).

DA **ADVARSEL!: LÆS INSTRUKTIONSBOGEN OMHYGGELIGT IGENNEM, FØR DU TAGER DENNE MASKINE I BRUG. Opbevares til eventuel senere brug.**

INDHOLDSFORTEGNELSE

1. GENERELLE OPLYSNINGER 1
2. SIKKERHEDSFORSKRIFTER 1
3. KEND DIN MASKINE 4
   - 3.1 Beskrivelse af maskinen og dens tilsigtede anvendelse 4
   - 3.2 Hovedkomponenter (Fig. 1) 5
   - 3.3 Typeskilt på produktet (Fig. 1) 5
   - 3.4 Sikkerhedsmærkning (Fig. 2) 5
4. MONTERING 6
   - 4.1 Udpakning 6
   - 4.2 Montering/afmontering af rør til blæser/løvsuger 6
   - 4.3 Montering af OPSAMLINGSPOSEN 6
   - 4.4 MONTERING AF FORRESTE HÅNDTAG 6
   - 4.5 MONTERING AF SKULDERREMMEN 6
5. BETJENINGSORGANER 6
   - 5.1 OMSKIFTER TIL INDSUGNING/BLÆSNING 6
   - 5.2 START/STOP-KONTAKT 6
6. BRUG AF MASKINEN 6
   - 6.1 Klargøring 6
   - 6.2 Sikkerhedskontroller 7
   - 6.3 Start 7
   - 6.4 Kørsel 7
   - 6.5 Standsning 8
   - 6.6 Efter brug 8
7. ALMINDELIG VEDLIGEHOLDELSE 8
   - 7.1 Generelle oplysninger 8
   - 7.2 Batteri 8
   - 7.3 Rengøring af maskine 9
   - 7.4 Rengøring af opsamlingsposen og af sugerøret 9
   - 7.5 Fastgøringsskruer og -møtrikker 9
8. OPMAGASINERING 9
   - 8.1 Opmagasinering af maskinen 9
   - 8.2 Opmagasinering af batteriet 9
9. FLYTNING OG TRANSPORT 9
10. SERVICE OG REPARATIONER 10
11. GARANTIDÆKNING 10
12. PROBLEMER OG DERES LØSNING 11
13. EKSTRAUDSTYR 12
    - 13.1 Batterier 12
    - 13.2 Batterioplader 12

1. GENERELLE OPLYSNINGER

1.1 SÅDAN LÆSES BRUGSANVISNINGEN

BEMÆRK *eller* **VIGTIGT** *Indeholder detaljer eller yderligere uddybning af forudgående angivelser for at undgå beskadigelse af maskinen, materielle skader eller kvæstelser.*

Symbolet ⚠ angiver en fare. Manglende overholdelse af advarslerne kan medføre risiko for personskade og/eller skader på tredjepart eller på materiel.

Afsnittene som er fremhævede med en grå ramme, angiver valgfrie funktioner, som ikke er tilgængelige på alle de dokumenterede modeller i denne vejledning. Kontrollér om den pågældende funktion findes på din egen model.

Samtlige retningsangivelser "for", "bag", "højre" og "venstre" skal forstås i forhold til brugerens arbejdsposition.

2. SIKKERHEDSFORSKRIFTER

2.1 TRÆNING

⚠ Læs brugsanvisningen, inden maskinen anvendes. Bliv fortrolig med maskinens betjening og dermed selve brugen af maskinen. Manglende overholdelse af sikkerheds- og/eller brugsanvisningerne kan være årsag til elektrisk stød, brand og/eller alvorlige kvæstelser. Opbevar alle sikkerheds- og brugsanvisninger for at kunne konsultere dem på et senere tidspunkt.

- Maskinen må ikke bruges af børn eller af personer med nedsatte fysiske, motoriske eller mentale evner, eller som ikke har den nødvendige erfaring eller nødvendige viden, eller af personer som ikke har læst vejledningen grundigt. Der kan lokalt være fastsat en minimumsaldersgrænse for brug af maskinen.
- Maskinen må ikke bruges med personer, specielt børn, eller dyr i nærheden. Børn skal overvåges af en anden voksen. Børn må ikke lege med maskinen.

- Brugeren må ikke anvende maskinen, hvis han/hun føler sig træt eller utilpas, eller hvis vedkommende har indtaget lægemidler, euforiserende stoffer, alkohol eller andre stoffer, som kan påvirke hans eller hendes reflekser eller opmærksomhed.
- Vær opmærksom på, at operatøren eller brugeren er ansvarlig for ulykker, som påføres andre personer eller deres ejendom. Det er brugerens ansvar at vurdere de potentielle risici i terrænet, hvor maskinen skal anvendes, samt at tage de nødvendige forholdsregler af hensyn til egen og andres sikkerhed. Dette gælder især på skråninger og i kuperet, glat eller ustabilt terræn.
- Hvis maskinen videresælges eller udlånes, skal man sørge for, at den nye bruger gøres bekendt med anvisningerne i denne instruktionsbog.

2.2 KLARGØRING

Personlige værnemidler (PV)
- Vær iført egnet tøj, kraftige arbejdssko med skridsikre såler og lange bukser. Arbejd aldrig med bare fødder eller sandaler. Vær iført høreværn, vibrationsdæmpende handsker, beskyttelsesbriller og støvmaske.
- Brugen af høreværn kan nedsætte evnen til at høre eventuelle advarsler (råb eller alarmer). Udvis størst mulig opmærksomhed på, hvad der sker i nærheden af arbejdsområdet.
- Bær ikke halstørklæder, skjorter, halskæder, armbånd, løstsiddende tøj eller tøj med snører eller slips og under ingen omstændigheder hængende eller brede tilbehør, som kan sætte sig fast i maskinen eller i genstande eller materialer, der forefindes på arbejdspladsen.
- Hold hår væk fra luftindsugningsgitteret, da det risikerer at sætte sig fast i rotoren og forårsage alvorlige personskader. Langt hår skal holdes forsvarligt samlet.

Arbejdsområde / maskine
- Kontrollér hele arbejdsområdet grundigt, og ved brug af en rive eller af en fejekost, fjern alt det, som kan slynges ud af maskinen (når den bruges som blæser), tilstoppe indsugningsrøret (når maskinen bruges som løvsuger) eller som kunne medføre fare (sten, grene, ståltråd, knogler osv.).
- Det anbefales at fugte underlaget en smule ved arbejde i støvede omgivelser.
- For at undgå brandrisiko må maskinen ikke efterlades i umiddelbar nærhed af tørre blade eller græs, mens motoren er varm.

2.3 UNDER BRUG

Arbejdsområde
- Maskinen må ikke anvendes i eksplosionsfarlige miljøer, i nærheden af brandfarlige væsker, gas eller støv. Elektrisk værktøj producerer gnister, som kan antænde støv eller dampe.
- Arbejd udelukkende i dagslys eller med en god kunstig belysning. Sigtforholdene skal være gode.
- Kontrollér, at andre personer befinder sig i en afstand på mindst 15 meter fra maskinens arbejdsradius.
- Undgå at arbejde i vådt græs, når det regner og der er risiko for tordenvejr, især hvis der er risiko for lyn.
- Undgå så vidt muligt at arbejde over våd eller glat jord, eller på en jordbund, der er alt for ujævn eller stejl, og som ikke sikrer brugerens stabilitet under arbejdet.
- Udsæt ikke maskinen for regn eller fugt. Vand, der trænger ind i maskinen, forøger risikoen for elektrisk stød.
- Vær særligt opmærksom på ujævnt terræn (buler, forhøjninger), skråninger og skjulte farer og vær opmærksom på eventuelle forhindringer, som kan begrænse udsynet.
- Vær meget forsigtig i nærheden af grøfter, afgrunde eller volde.
- Vær opmærksom på trafikken, hvis maskinen anvendes i nærheden af veje.
- Tag altid vindretningen i betragtning, og arbejd aldrig i modvind.
- Maskinen må ikke anvendes i nærheden af åbne vinduer.
- Start maskinen på et plant og solidt underlag.
- Anvend ikke maskinen på en flisebelagt overflade eller grusplads da det fjernede materiale kan forårsage personskader.
- Undgå at det fjernede materiale ophober sig i udkastningsområdet, fordi det risikerer at forhindre korrekt fjernelse og kan forårsage tilbageslag af materiale gennem indsugningsåbningerne.

Betjening
- Hold altid fast i maskinen under arbejdet med højre hånd på det øverste håndtag, når den anvendes som blæser.
- I løbet af arbejdet, når maskinen bruges som løvsuger, skal man altid holde godt fat på maskinen med to hænder, med højre hånd på det øverste greb, og med venstre hånd på det nederste greb, så opsamlingsposen befinder sig til venstre for operatøren.
- Undgå at komme i kontakt med jordforbundne flader, såsom rør, radiatorer, komfurer og køleskabe. Risikoen for elektrisk stød forøges,

hvis kroppen er i kontakt med objekter, som er stel- eller jordforbundet.
- Antag en fast og stabil stilling og udvis varsomhed.
- Sørg for ikke at miste balancen.
- Sørg for ikke at læne dig ud over maskinen.
- Vær yderst forsigtig med, hvor du hviler foden, når der arbejdes på skråninger.
- Du bør altid gå med maskinen, ikke løbe.
- Pas på ikke at støde hårdt mod fremmedlegemer, og pas på eventuel udslyngning af materiale og støv forårsaget af luften.
- Vend ikke luftstrømmen mod personer eller dyr.
- Vær altid yderst påpasselig for at undgå, at det fjernede materiale eller det løftede støv medfører skader på personer, dyr eller ejendom, når maskinen bruges som blæser.
- Indfør ikke genstande i sugeåbningen.
- Opsug ikke metalstykker, sten, flasker, dåser andre fremmedlegemer og større genstande, som muligvis kan beskadige rotoren.
- Du må aldrig befinde dig på et højere niveau i forhold til maskinens underdel, når der opsuges genstande.
- Hold altid ansigt, hænder og krop langt fra indsugningsgitteret og luftudstrømningsmundingen og blokér ikke luftens passage hverken under start eller under brug af maskinen.
- De roterende dele kan medføre alvorlige kvæstelser. Undgå at røre ved de roterende dele mens de endnu er i bevægelse.
-

⚠ ***Stands straks motoren i tilfælde af brud eller ulykker under arbejdet, og flyt maskinen væk fra stedet for at undgå yderligere skader eller kvæstelser på sig selv eller andre personer. Yd straks den nødvendige førstehjælp, hvis ulykken har medført kvæstelser. Kontakt sygehus o.l. vedrørende den nødvendige behandling. Fjern omhyggeligt alle genstande, som i tilfælde af uagtsomhed kan medføre skader eller kvæstelser på personer og dyr.***

⚠ ***Langvarig udsættelse for vibrationer kan medføre skader og neurovaskulære forstyrrelser (nærmere betegnet: "Raynaud's fænomen" eller "hvide fingre), specielt hos personer, der lider af kredsløbsforstyrrelser. Symptomerne, som kan involvere hænder, håndled og fingre, viser sig som tab af følsomhed, sløvhed, kløen, smerter, affarvning og ændring i hudens struktur. Disse virkninger kan forstærkes af en lav rumtemperatur og/eller et overdrevet greb på håndtagene. Så snart symptomerne viser sig, reducér da maskinens anvendelsestid, og kontakt en læge.***

Begrænsninger ved brug
- Maskinen må ikke anvendes af personer, der ikke er i stand til at holde den fast med begge hænder og/eller personer, der ikke er i stand til at opretholde en stabil balance under arbejdet.
- Anvend aldrig maskinen med beskadigede, manglende eller forkert placerede beskyttelsesanordninger.
- Brug aldrig maskinen uden at have monteret alle de tilbehør, der er tiltænkt den pågældende brugsform (blæsning eller sugning).
- Det er ikke tilladt at frakoble, fjerne eller manipulere sikkerhedsanordningerne/mikroafbryderne.
- Anvend ikke det elektriske værktøj, hvis afbryderen ikke er i stand til at starte og standse det normalt. Et elektrisk værktøj, som ikke kan betjenes ved hjælp af en afbryder, er farligt og skal repareres.
- Udsæt ikke maskinen for overdrevne belastninger, og brug ikke en lille maskine for at udføre et hårdt arbejde; brugen af en hensigtsmæssig maskine mindsker risiciene og forbedrer arbejdets kvalitet.

2.4 VEDLIGEHOLDELSE, OPMAGASINERING

En korrekt vedligeholdelse og opmagasinering bidrager til at opretholde maskinsikkerheden og maskinens ydeevne.

Vedligeholdelse
- Brug aldrig maskinen med slidte eller ødelagte dele. Defekte eller ødelagte dele bør altid udskiftes og ikke repareres. Brug udelukkende originale reservedele.

⚠ ***Det oplyste støj- og vibrationsniveauet i denne betjeningsvejledning svarer til maskinens maksimale driftsværdier. Man skal træffe passende forholdsregler for at sikre, at mulige skader som skyldes støj eller vibrationspåvirkning elimineres. Anvend maskinen med konstant hastighed, hold godt fast om håndtaget med passende kraft, brug maskinen ved lavest muligt omdrejningstal for at udføre arbejdet, vær iført høreværn, hold hyppige og passende pauser under arbejdet.***

Opmagasinering
- For at mindske risikoen for brand må kasser med opskåret materiale ikke efterlades i et lukket rum.

2.5 BATTERI/BATTERIOPLADER

VIGTIGT *De følgende sikkerhedsforskrifter integrerer sikkerhedskravene i den specifikke instruktionsbog til batteriet og opladeren, der leveres sammen med maskinen.*

- Batteriet må kun oplades ved hjælp af batteriopladere, som er anbefalet af producenten. En uegnet batterioplader kan medføre elektriske stød, overophedning og udslip af batterisyre.
- Anvend kun de batterier, der specifikt er beregnet til dit værktøj. Anvendelse af andre batterier kan medføre kvæstelser og brandfare.

2.6 MILJØBESKYTTELSE

- Overhold nøje de lokale bestemmelser hvad angår bortskaffelse af emballage, slidte dele og andre komponenter, som kan påvirke miljøet. Disse typer affald må ikke bortskaffes sammen med det almindelige husholdningsaffald, men skal indleveres særskilt til egnede genbrugsstationer, som vil sørge for genanvendelse af materialerne.
- Overhold nøje de lokale bestemmelser vedrørende bortskaffelse af restmaterialet efter brug.
- Efter endt levetid må maskinen ikke efterlades i naturen. Henvend dig til din lokale genbrugsstation for bortskaffelse i henhold til de gældende lokale bestemmelser.



Elektriske apparater må ikke bortskaffes sammen med husholdningsaffald. I følge det europæiske direktiv 2012/19/EU om bortskaffelse af elektriske og elektroniske apparater og dets gennemførelse i henhold til de nationale bestemmelser, skal elektriske apparater efter endt levetid indsamles separat med det formål at kunne genanvendes på en miljøforsvarlig måde. Hvis elektriske apparater bortskaffes direkte på losseplads eller i terræn, kan skadelige stoffer sive ned til grundvandet og trænge ind i fødekæden med risiko for menneskers sundhed og velvære. Yderligere oplysninger om bortskaffelse af dette produkt kan fås hos de lokale myndigheder for bortskaffelse af husholdningsaffald eller hos din forhandler.



Når batterierne er udtjente, skal de bortskaffes på en miljøvenlig måde. Batteriet indeholder materiale, som er skadeligt for jer og for miljøet. Det skal fjernes og bortskaffes særskilt på en genbrugsstation, som tager imod litium-ion-batterier.



Affaldssortering af produkter og brugt emballage sikrer, at materialer kan genbruges og genanvendes. Brug af genbrugte materialer hjælper med at forhindre miljøforurening og reducerer efterspørgslen efter råmaterialer.

3. KEND DIN MASKINE

3.1 BESKRIVELSE AF MASKINEN OG DENS TILSIGTEDE ANVENDELSE

Denne maskine er et redskab til havepleje og navnlig en bærbar blæser/løvsuger som strømforsynes af et batteri.

Maskinen består hovedsageligt af en motor, der driver en rotor, som producerer en kraftig luftstrøm.

3.1.1 Tilsigtet brug

Denne maskine er designet og fremstillet til flytning ved blæsning og opsugning/findeling af blade, græs og forskellige rester, af begrænset vægt og størrelse.

3.1.2 Utilsigtet brug

Enhver anden brug end den ovenfor beskrevne kan være farlig og risikere at medføre kvæstelser og/eller materielle skader. Uegnet brug er for eksempel følgende (men ikke udelukkende):

- ophobning eller opsamling af brandbare eller eksplosionsfarlige produkter, varm aske eller materiale under forbrænding uden flamme, tændte cigaretter, glasskår, skarpe genstande, genstande af metal, sten og ethvert andet produkt, som kan være farligt for brugerens og andre personers sikkerhed;
- rette luftstrålen mod personer og/eller dyr;
- når maskinen anvendes af flere brugere.

VIGTIGT *Uegnet brug af maskinen medfører, at garantien bortfalder. Endvidere ophører producentens ansvar, hvilket betyder, at brugeren selv er ansvarlig for eventuelle udgifter som følge af skader eller kvæstelser på sig selv eller andre personer.*

3.1.3 Brugere

Denne maskine er tilsigtet almindelige brugere, dvs. ikke professionelle operatører. Maskinen er beregnet til "hobbybrug".

3.2 HOVEDKOMPONENTER (Fig. 1)

A. Motorenhed: leverer bevægelse til rotoren.
B. blæserens/løvsugerens forreste rør.
C. blæserens/løvsugerens bageste rør.
D. Håndtag: gør det muligt at styre maskinen.
E. Forreste håndtag: gør det muligt at have bedre styr på maskinen.
F. Afbryder TIL/FRA-hastighed: giver mulighed for start, slukning og regulering af maskinens driftshastighed**.**
G. Opsamlingspose: opsamler det opsugede materiale.
H. Omskifter indsugning/blæsning: giver mulighed for at skifte maskinens brugsfunktion**.**
I. Hjul: gør det muligt at manøvrere maskinen på en nemmere måde
J. Batterirum: sæde til batteriernes leje
K. Batterier *(hvis de ikke følger med maskinen, se kap 13 "ekstraudstyr)*: enhed som leverer strøm til apparatet: dets egenskaber og brugsanvisninger er beskrevet i en særskilt manual.
L. Batterioplader *(hvis den ikke følger med maskinen, se kap 13 "ekstraudstyr)*: enhed som anvendes til at oplade batteriet: dens egenskaber og brugsanvisninger er beskrevet i en særskilt manual.

3.3 TYPESKILT PÅ PRODUKTET (Fig. 1)

1. Lydeffektniveau
2. Overensstemmelsesmærkning
3. Konstruktionsår
4. Type af maskine
5. Serienummer
6. Fabrikantens navn og adresse
7. Varenummer
8. Forsyningsspænding og -frekvens

Skriv maskinens identifikationsoplysninger i felterne på etiketten på indersiden af forsiden.

VIGTIGT *Anvend identifikationsdataene på typeskiltet hver gang der rettes henvendelse til det autoriserede servicecenter.*

VIGTIGT *Eksemplet på overensstemmelseserklæringen findes på de sidste sider i denne manual.*

3.4 SIKKERHEDSMÆRKNING (Fig. 2)

Maskinen er mærket med forskellige symboler. Symbolernes betydning:



ADVARSEL! FARE! Hvis denne maskine anvendes ukorrekt, kan den være farlig for brugeren og andre.



ADVARSEL! Læs brugsanvisningen inden brug af denne maskine.





Brug høreværn og beskyttelsesbriller.



Maskinen må ikke udsættes for regn (eller fugt).



FARE FOR UDSLYNGNING! Vær opmærksom på\ mulig udslyngning af materiale forårsaget af luften, som kan medføre alvorlige personskader og materielle skader.

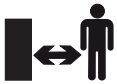

FARE FOR UDSLYNGNING! Når maskinen er i brug, skal samtlige personer eller husdyr holdes i en afstand på mindst 15 m fra maskinen.



Tag batteriet ud, før du foretage en hvilken som helst kontrol, rengøring eller indgreb ifm. vedligeholdelse/regulering på maskinen.



Blæserens klinger
Blæserens roterende klinger kan medføre alvorlige ulykker.
Man må ikke røre blæseren, når redskabet er i brug

VIGTIGT *Hvis mærkaterne er blevet ødelagt eller er ulæselige, bør de udskiftes. Ret henvendelse til dit autoriserede servicecenter for at få udleveret nye mærkater.*

4. MONTERING

Af hensyn til opbevaring og transport er visse af maskinens komponenter ikke monterede på fabrikken. Disse komponenter skal monteres efter fjernelse af emballagen.

⚠ ***Udpakningen og afslutningen af monteringen skal udføres på et plant og solidt underlag, hvor der er tilstrækkelig plads til at flytte maskinen og emballagen, og altid med anvendelse af egnet værktøj. Tag ikke maskinen i brug før instruktionerne i afsnittet "MONTERING" er fuldførte.***

4.1 UDPAKNING

1. Åbn emballagen forsigtigt for ikke at risikere at tabe enkeltdele.
2. Læs dokumentationen i kassen, inklusiv denne vejledning.
3. Tag alle løse enkeltdele ud af kassen.
4. Tag maskinen ud af emballagen.
5. Bortskaf kasse og emballage i overensstemmelse med de lokale bestemmelser.

⚠ ***Før monteringen udføres skal man sikre sig, at batteriet ikke sidder i sit sæde.***

4.2 MONTERING/AFMONTERING AF RØR TIL BLÆSER/LØVSUGER

Indsæt det forreste rør til blæser/løvsuger (Fig. 3.A) i det bageste (Fig. 3.B) ved at fastgøre med den tilhørende skrue (Fig. 3.C).

4.3 MONTERING AF OPSAMLINGSPOSEN

1. Fastgør opsamlingsposen (Fig. 4.A) til udgangsdysen (Fig. 4.B) og sørg for, at den er korrekt fastgjort.
2. fastgør opsamlingsposen til det forreste rør (Fig. 5.A) vha. den tilhørende krog (Fig. 5.B).

4.4 MONTERING AF FORRESTE HÅNDTAG

Indsæt håndtaget (Fig. 6.A) i det sæde, og fastgør det i den ønskede position med det tilhørende håndgreb (Fig. 6.B).

4.5 MONTERING AF SKULDERREMMEN

Fastgør skulderremmens karabinhage i det tilhørende øje (Fig. 7.A) placeret på maskinens øverste del.

VIGTIGT *Stands maskinen og tag altid batteriet ud (afsnit 7.2.2) hver gang røret til blæser/løvsuger og opsamlingsposen tages af.*

5. BETJENINGSORGANER

5.1 OMSKIFTER TIL INDSUGNING/ BLÆSNING

Omskifteren giver mulighed for at skifte maskinens brugsfunktion:
- blæsefunktionen aktiveres ved at placere omskifteren på "BLOW" (Fig. 8.A);
- indsugningsfunktionen aktiveres ved at placere omskifteren på "VAC" (Fig. 8.B).

⚠ ***Maskinens funktionsmetode skal være indstillet, før den tændes.***

5.2 START/STOP-KONTAKT

Start/stop-kontakten (Fig. 9) udfører en dobbelt funktion:
1. starter/slukker maskinen og til-/frakobler samtidig rotorens omdrejning.

For at standse maskinen bringes kontakten i position "0".
2. gør det muligt at regulere rotorens omdrejningshastighed ved at dreje afbryderen i den ønskede position (mellem 1 og 5).

⚠ ***Når maskinen startes, begynder rotoren samtidig at dreje.***

6. BRUG AF MASKINEN

6.1 KLARGØRING

6.1.1 Kontrol og opladning af batteriet (Fig. 10)

Før hver brug kontrolleres batteriets opladningstilstand, og genoplades i henhold til anvisningerne i batteriets brugsanvisning.

6.1.2 Justering af skulderremmen

Juster længden på skulderremmens gjord så indsugningsrøret kan bevæges meget tæt på jorden. (Fig. 7).

6.2 SIKKERHEDSKONTROLLER

⚠ ***Udfør altid sikkerhedskontrollerne før maskinen tages i brug.***

6.2.1 Generel kontrol

Emne	Resultat
Håndtag (Fig. 1.D, 1.E)	Rengjorte, tørre og korrekt og stramt fastgjorte til maskinen
Skruer på maskinen	Korrekt fastgjorte (ikke løsnede)
Gennemstrømning af køleluft	Ikke tilstoppet
Rør til blæser/løvsuger (Fig. 1.B, 1.C) og opsamlingspose (Fig. 1.G)	Korrekt monteret. Ingen tegn på skader. Ikke tilstoppet
Rotor	Ingen tegn på skader
Beskyttelsesanordninger	Ingen tegn på skader
Batterier (Fig. 1.K)	Ingen skade på dets kappe, ingen væskeudsivning
Start/stop-kontakten (Fig. 1.F)	Den skal kunne flyttes uden besvær fra den ene position til den anden
Maskine	Ingen tegn på skader eller slid. Ingen usædvanlige vibrationer. Ingen usædvanlige lyde

6.2.2 Funktionsafprøvning af maskinen

Handling	Resultat
1. Start maskinen (afsnit 6.3).	Maskinen starter og rotoren drejer.
1. Flyt kontakten til stopposition "0" (Fig.9).	1. Kontakten skal kunne flyttes uden besvær, og maskinen skal standse.

⚠ ***Hvis en af kontrollerne ikke fører til resultatet angivet i tabellerne, må maskinen ikke anvendes! Indlever maskinen til et servicecenter for de relevante kontroller og en eventuel reparation.***

6.3 START

1. Antag en rolig og stabil stilling.
2. Sørg for at røret til blæser/løvsuger ikke er vendt mod eventuelle omkringstående personer eller snavs.

⚠ ***Sørg for at kontakten er i position "0".***

3. Indsæt batterierne (Fig. 11.A.) i deres leje ved at trykke dem i bund, indtil der høres et "klik", som tegn på at de er låst i stilling og har sikker elektrisk kontakt.

BEMÆRK *Maskinen fungerer kun med begge batterier indsat.*

4. Vælg den funktion som man vil bruge ved at flytte omskifterens styregreb (Fig. 8).
5. Flyt kontakten til startposition (Fig. 9).

⚠ ***Når maskinen startes, begynder rotoren samtidig at dreje.***

6.4 KØRSEL

⚠ ***Hold altid fast i maskinen under arbejdet med hånden på håndtagene med begge hænder.***

BEMÆRK *Under brugen er batteriet beskyttet mod komplet afladning ved hjælp af en beskyttelsesanordning, som slukker maskinen og hindrer dens funktion.*

6.4.1 Tips til brugen

1. Gå langsomt frem mens enden af blæserøret holdes i passende afstand fra jorden (Fig. 7).
2. For at undgå at sprede materialet som skal fjernes, skal luftstrømmen bevæges rundt langs yderkanterne af materialebunken. Ret aldrig luftstrømmen mod midten af bunken.
3. Hold altid godt fast i maskinen med håndtagene.
4. Brug skulderremmen, når maskinen bruges som snitter.

6.4.2 Luftgitre

Luftgitrene må aldrig tildækkes. De skal altid være fri for eventuelle forhindringer eller snavs. Gitrene skal altid holdes rene, så motorens afkøles korrekt.

6.4.3 Funktion som blæser

1. Drej omskifterens styregreb til positionen "BLOW" (Fig. 8.A)
2. Hold godt fast i blæseren.
3. Ret luftstrømmen fremad og blæs fra den ene til den anden side, og hold dysen ved en passende afstand fra jorden eller fra gulvet. Gå langsomt fremad, og sørg for at bunken med affald eller blade altid er samlet foran dig.

6.4.4 Funktion som løvsuger/snitter

1. Drej omskifterens styregreb til positionen "VAC" (Fig. 8.B).
2. Hold godt fast i løvsugeren.
3. Styrehjulene (Fig.1.I) for enden af løvsugerens rør er beregnet til at føre løvsugerens rør på jorden på en nemmere måde.
4. Små affaldsstykker som blade eller grene snittes efterhånden, som de ledes gennem blæserhuset.
5. Tøm posen ofte, så posen varer længere og rummer mere.

6.4.5 Justering af hastigheden

Det er altid hensigtsmæssigt at justere rotorens omdrejningshastighed i forhold til den type materiale, der skal fjernes:
- middelhøj blæsehastighed til lette materialer og små buske på græsplænen, til at fjerne græs og lette blade på asfalt eller solid jordbund;
- maksimal blæsehastighed til våde blade, tungere materialer såsom ny sne og voluminøst affald.

6.5 STANDSNING

For at standse maskinen, flyttes kontakten i stopposition "0" (Fig. 9).

⚠ ***Rotoren drejer fortsat i få sekunder, også efter maskinen stopper.***
Stands altid maskinen under flytning fra det ene arbejdsområde til det andet.

⚠ ***Man må aldrig holde hånden på hastighedsregulatoren under flytning for at undgå utilsigtet start.***

6.6 EFTER BRUG

1. Fjern batteriet fra dets leje og oplad det (afsnit 7.2.2).
2. Lad motoren køle af, inden maskinen sættes i et hvilket som helst rum.
3. Rengør (afsnit 7.3).
4. Kontrollér at der ikke findes komponenter, som er løse eller beskadigede. Om nødvendigt udskiftes beskadigede dele og eventuelle løse skruer og møtrikker strammes eller et autoriseret servicecenter kontaktes.
5. Kontrol af eventuelle skader på maskinen. Kontakt om nødvendigt et autoriseret servicecenter efter behov.

VIGTIGT *Tag altid batteriet ud (afsnit 7.2.2) hver gang maskinen stilles væk eller efterlades uden opsyn.*

7. ALMINDELIG VEDLIGEHOLDELSE

7.1 GENERELLE OPLYSNINGER

⚠ ***Før du foretage en hvilken som helst kontrol, rengøring eller indgreb ifm. vedligeholdelse/regulering på maskinen:***
- ***Standse maskinen (afsnit 6.5).***
- ***Fjern batteriet og sørg for at oplade det (afsnit 7.2.2) (batteriet må ikke efterlades i maskinen eller inden for børns eller uegnede personers rækkevidde).***
- ***Sørg for, at alle bevægelige dele ikke længere bevæger sig.***
- ***Lad motoren køle af, inden maskinen sættes i et hvilket som helst rum.***
- ***Tag passende beklædning, arbejdshandsker og beskyttelsesbriller på.***
- ***Læs den tilhørende vejledning.***

VIGTIGT *Alle handlinger til vedligeholdelse og regulering, som ikke er beskrevet i denne brugsanvisning, skal udføres af forhandleren eller af et specialiseret servicecenter.*

7.2 BATTERI

7.2.1 Batteritid

Batteriets autonomi (og dermed det bearbejdede areal inden genopladning) betinges primært af brugerens opførsel, man bør undgå:
- hyppig tænding og slukning under arbejdet
- en omdrejningshastighed til rotoren der ikke er egnet til den type materiale, som skal fjernes (afsnit 6.4.5).

For at optimere batteriets autonomi, er det altid en god ide at indstille en omdrejningshastighed til rotoren der er egnet til den type materiale, som skal fjernes.

I tilfælde af at man ønsker at anvende maskinen i længere arbejdssessioner end standardbatteriet er i stand til at understøtte, kan man:

- købe et ekstra standardbatteri til erstatning for det afladede batteri, således at man kan fortsætte arbejdet.

BEMÆRK *Brug altid helt opladede batterier. Hvis ét af de to batterier ikke er helt opladet, slukker maskinen, når det er fladt.*

- købe et batteri med større autonomi i forhold til standardbatteriet (afsnit 13.1).

7.2.2 Afmontering og genopladning af batteriet (Fig.12,13).

BEMÆRK *Batteriet er udstyret med en beskyttelse, som hindrer opladning, såfremt temperaturen er under frysepunktet (0 °C) eller over +45 °C.*

7.3 RENGØRING AF MASKINE

- For at mindske brandfaren skal maskinen holdes fri for rester af blade og grene.
- Rengør altid maskinen efter brug med en ren klud fugtet med et neutralt rengøringsmiddel.
- Fjern ethvert spor af fugt med en blød og tør klud. Fugtighed risikerer at forårsage elektrisk stød.
- Anvend ikke aggressive rengøringsmidler eller opløsningsmidler til at rengøre plastdelene og håndgrebene.
- Brug ikke vandstråler, og undgå at gøre motoren og de elektriske dele våde.
- Hold altid rotoren rent og frit for støv og snavs ved at blæse det rent med trykluft gennem gitteret. Sprøjt ikke vand på rotoren.
- For at undgå overophedning og skader på motoren og på batteriet skal man altid sikre sig, at gitrene til indsugning af køleluft er rene og frie for snavs.

7.4 RENGØRING AF OPSAMLINGSPOSEN OG AF SUGERØRET

1. Placer afbryderen til tænding/slukning på "0", og vent til maskinen er helt slukket.
2. Træk batterienheden ud.
3. Tøm opsamlingsposen efter hver brug for at undgå en forringelse og tilstopninger af luftstrømmen, som kan mindske enhedens ydeevne.
4. Vend posen og ryst den energisk for at fjerne støv og rester fra affaldet.
5. Fjern materialet, som tilstopper løvsugerens rør omhyggeligt.

7.5 FASTGØRINGSSKRUER OG -MØTRIKKER

- Skruer og møtrikker skal altid holdes spændt, således at udstyret hele tiden kan sikre den nødvendige driftssikkerhed.
- Kontrollér regelmæssigt at håndtagene sidder korrekt fast.

8. OPMAGASINERING

8.1 OPMAGASINERING AF MASKINEN

Når maskinen skal opmagasineres:

1. Fjern batteriet fra dets leje og oplad det (afsnit 7.2.2).
2. Lad motoren køle af, inden maskinen sættes i et hvilket som helst rum.
3. Rengør (afsnit 7.3).
4. Kontrollér at der ikke findes komponenter, som er løse eller beskadigede. Om nødvendigt udskiftes beskadigede dele og eventuelle løse skruer og møtrikker strammes eller et autoriseret servicecenter kontaktes.
5. Opmagasiner maskinen:
   – et tørt sted;
   – beskyttet mod vind og vejr;
   – utilgængeligt for børn;
   – sørg for at have fjernet nøgler og værktøj anvendt til vedligeholdelse.

8.2 OPMAGASINERING AF BATTERIET

Hvis batteriet ikke oplades i længere tid, skal det altid opbevares i skyggen, kølige temperaturer og omgivelser uden fugt med en omgivelsestemperatur mellem 0~45 °C.

VIGTIGT *Ved længere tids opmagasinering skal batteriet oplades hver anden måned for at forlænge dets levetid.*

9. FLYTNING OG TRANSPORT

Hver gang maskinen skal flyttes og transporteres, skal man:

1. Standse maskinen (afsnit 6.5);
2. Sørge for, at alle bevægelige dele ikke længere bevæger sig;
3. Fjern batteriet fra dets leje og oplad det (afsnit 7.2.2);
4. Tag udelukkende fat i maskinen ved håndtagene, og vend rørene på en sådan måde, at de ikke kommer i vejen.

5. Sørge for, at maskinens bevægelse ikke forårsage skader eller kvæstelser.

10. SERVICE OG REPARATIONER

Denne brugsanvisning indeholder alle nødvendige anvisninger til brug af maskinen og en korrekt grundlæggende vedligeholdelse, som kan udføres af brugeren selv. Alle indgreb i forbindelse med justering og vedligeholdelse, som ikke beskrives i denne instruktionsbog, skal udføres hos din Forhandler eller Specialiserede servicecenter.Indgreb udført af værksteder, som ikke er godkendte, eller af ukvalificerede personer medfører, at alle fabrikantens garantier og forpligtelser eller ansvar bortfalder.

- Uoriginale reservedele og tilbehør er ikke godkendte. Brug af uoriginale reservedele og tilbehør kompromitterer sikkerheden og fritager producenten fra enhver forpligtelse og ethvert ansvar.
- Originale reservedele kan fås hos autoriserede servicecentre og forhandlere.

11. GARANTIDÆKNING

Garantien omfatter udelukkende privatbrugere, dvs. ikke professionelle operatører.
Garantien dækker alle defekter relateret til materialernes kvalitet og fejl i forbindelse med produktionen, der opstår i løbet af garantiperioden af din forhandler eller af et specialiseret kundeservicecenter.
Garantien dækker udelukkende reparation eller udskiftning af den defekte komponent.
Garantidækningen forudsætter en regelmæssig vedligeholdelse af maskinen.
Garantien dækker ikke skader som følge af:

- Manglende kendskab til den medfølgende dokumentation (instruktionsbøger).
- Anvendelse til professionelle formål.
- Uopmærksomhed, uagtsomhed.
- Eksterne årsager (lynnedslag, stød, tilstedeværelse af fremmedlegemer i maskinen) eller ulykker.
- Utilsigtet eller ukorrekt brug og montage iht. fabrikantens anvisninger.
- Dårlig vedligeholdelse.
- Ændring af maskinen.
- Anvendelse af uoriginale reservedele (tilpassede dele).
- Anvendelse af tilbehør, som ikke er leveret eller godkendt af fabrikanten.

Garantien dækker heller ikke:

- Handlinger til vedligeholdelse (som beskrevet i instruktionsbogen).
- Normal slitage af brugsmaterialer.
- Normal slitage.
- Forværring af maskinens æstetiske udseende som følge af brug.
- Eventuelle ekstraomkostninger til aktivering af garantien, såsom overflytning til brugeren, transport af maskinen til forhandleren, leje af udstyr til udskiftning eller tilkaldelse af en ekstern virksomhed for alle vedligeholdelsesopgaver.

Brugeren er beskyttet af den nationale lovgivning. Brugerens rettigheder i henhold til den nationale lovgivning er ikke på nogen måde begrænset af denne garanti.

12. PROBLEMER OG DERES LØSNING

PROBLEM	MULIG ÅRSAG	AFHJÆLPNING
1. Maskinen starter ikke, når der trykkes på startkontakten	Batterierne mangler eller er ikke korrekt indsat	Sørg for, at batterierne sidder korrekt (afsnit 7.2.3)
	Batteri(er) er flad(e)	Kontrollér opladningen, og oplad batterierne (afsnit 7.2.2)
	Start/stop-kontakten er defekt eller blæseren er beskadiget	Brug ikke maskinen. Stands omgående maskinen, tag batteriet ud og kontakt et servicecenter
2. Motoren standser under arbejdet	Batterierne er ikke sat korrekt i	Sørg for, at batterierne sidder korrekt (afsnit 7.2.3)
	Batteri(er) er flad(e)	Kontrollér opladningen, og oplad batterierne (afsnit 7.2.2)
3. Rotoren drejer, men der kommer ikke luft ud af blæserøret	Blæserøret er blokeret eller tilstoppet	Stands maskinen, tag batterierne ud og fjern eventuelle tilstopninger.
4. Der høres støj og/eller overdrevne vibrationer under arbejdet	Løsnede eller beskadigede dele	Stands maskinen, tag batteriet ud og: – undersøg skaderne; – kontrollér, om der er tegn på løse dele, og fastspænd dem; – udskift eller reparér de beskadigede dele med dele med samme karakteristika.
5. Maskinen ryger mens den bruges	Blæseren er beskadiget.	Brug ikke maskinen. Stands omgående maskinen, tag batteriet ud og kontakt et servicecenter
6. Batteriets autonomi er dårlig	Brugsforholdene er krævende og strømforbruget er stort	Optimér brugen (afsnit 7.2.1)
	Batteriet er utilstrækkeligt til arbejdsforholdene	Brug større batterier (afsnit 13.1)
	Batteriets kapacitet er nedsat	Køb et nyt batteri
7. Opladeren lader ikke batteriet	Batterier er ikke sat korrekt i opladeren	Kontroller at batteriet er sat korrekt i (afsnit 7.2.2)
	Omgivelserne er ikke passende	Oplad batteriet i omgivelser med en passende temperatur (se batteriets/ batteriopladerens brugsanvisning)
	Kontakterne er snavsede	Rengør kontakterne
	Der mangler spænding til opladeren	Kontroller at stikket er sat i stikkontakten, og at der er spænding på kontakten
	Batteriopladeren er defekt	Udskift den med en original reservedel
		Hvis problemet vedbliver, skal man konsultere batteriets/batteriopladerens brugsanvisning

Såfremt de ovennævnte indgreb ikke løser problemet, bør der rettes henvendelse til forhandleren.

13. EKSTRAUDSTYR

13.1 BATTERIER

Man kan få batterier med forskellig kapacitet for at imødekomme de forskellige driftskrav (Fig. 14). Listen over batterierne der er kompatible med denne maskine er anført i tabellen "Tekniske data".

13.2 BATTERIOPLADER

Enhed som bruges til at oplade batteriet (Fig. 15).

ACHTUNG!: VOR DER VERWENDUNG DER MASCHINE DAS VORLIEGENDE HANDBUCH AUFMERKSAM LESEN. Für zukünftiges Nachschlagen aufbewahren

INHALTSVERZEICHNIS

1. ALLGEMEINES 1
2. SICHERHEITSHINWEISE 1
3. DIE MASCHINE KENNENLERNEN 4
   - 3.1 Maschinenbeschreibung und Verwendungszweck 4
   - 3.2 Hauptkomponenten (Abb. 1) 5
   - 3.3 Typenschild des Produkts (Abb. 1) 5
   - 3.4 Sicherheitskennzeichnung (Abb. 2) 5
4. MONTAGE 6
   - 4.1 Auspackvorgang 6
   - 4.2 Montage / Ausbau des Gebläse-/ SAUGROHRS 6
   - 4.3 Montage der GRASFANGEINRICHTUNG 6
   - 4.4 MONTAGE DES VORDEREN GRIFFS 6
   - 4.5 MONTAGE DES SCHULTERGURTES 6
5. STEUERBEFEHLE 7
   - 5.1 SAUGEN/BLASEN-SCHALTER 7
   - 5.2 EIN-AUS-SCHALTER 7
6. GEBRAUCH DER MASCHINE 7
   - 6.1 Vorbereitende Arbeitsschritte 7
   - 6.2 Sicherheitskontrollen 7
   - 6.3 Inbetriebnahme 7
   - 6.4 Arbeit 8
   - 6.5 Stopp 8
   - 6.6 Nach der Verwendung 8
7. ORDENTLICHE WARTUNG 9
   - 7.1 Allgemeines 9
   - 7.2 Batterie 9
   - 7.3 Reinigung der Maschine 9
   - 7.4 Reinigung der Grasfangeinrichtung und des SAUGROHRS 9
   - 7.5 Befestigungsmutter und -schrauben 10
8. LAGERUNG 10
   - 8.1 Lagerung der Maschine 10
   - 8.2 Lagern der Batterie 10
9. BEWEGUNG UND TRANSPORT 10
10. SERVICE UND REPARATUREN 10
11. DECKUNG DER GARANTIE 10
12. STÖRUNGSSUCHE 11
13. SONDERZUBEHÖR 12
    - 13.1 Batterien 12
    - 13.2 Batterieladegerät 12

1. ALLGEMEINES

1.1 WIE IST DAS HANDBUCH ZU LESEN

HINWEIS *oder* **WICHTIG** *liefern genaue Angaben oder andere Elemente zu bereits vorher Angegebenem, um Schäden an der Maschine oder die Verursachung von Schäden zu vermeiden.*

Das Symbol ⚠ hebt eine Gefahr hervor. Die fehlende Berücksichtigung der Warnung bringt mögliche Verletzungen der eigenen Person oder von Dritten und/oder Schäden mit sich.

Die mit einem mit grau gepunkteten Rand hervorgehobenen Absätze zeigen optionale Eigenschaften an, die nicht bei allen in diesem Handbuch dokumentierten Modellen vorhanden sind. Prüfen, ob die Eigenschaft beim eigenen Modell vorhanden ist.

Alle Angaben “vorne”, “hinten”, “rechts” und “links” verstehen sich mit Bezug auf die Arbeitsposition des Bedieners.

2. SICHERHEITSHINWEISE

2.1 SCHULUNG

⚠ Vor Gebrauch der Maschine diese Anweisungen aufmerksam durchlesen. Machen Sie sich mit den Bedienungsteilen und dem richtigen Gebrauch der Maschine vertraut. Die Nichtbeachtung der Sicherheitshinweise und der Anweisungen kann zu einem elektrischen Schlag, Brand und/oder schweren Verletzungen führen. Alle Sicherheitshinweise und Anweisungen zum späteren Nachschlagen aufbewahren.

- Diese Maschine darf nicht von Kindern oder Personen mit eingeschränkten physischen, sensorischen oder mentalen Fähigkeiten oder mangelnder Erfahrung oder Kenntnis oder die nicht mit den Anweisungen vertraut sind benutzt werden. Örtliche Bestimmungen können das Mindestalter des Benutzers festlegen.

- Die Maschine niemals in der Nähe von Personen, insbesondere Kindern, oder Tieren benutzen. Kinder müssen von einem Erwachsenen beaufsichtigt werden. Kinder dürfen nicht mit dem Gerät spielen.
- Die Maschine niemals verwenden, wenn der Benutzer müde ist oder sich nicht wohl fühlt, oder wenn er Arzneimittel oder Drogen, Alkohol oder andere Stoffe zu sich genommen hat, die seine Aufmerksamkeit und Reaktionsfähigkeit beeinträchtigen.
- Beachten Sie, dass der Benutzer für Unfälle und Schäden verantwortlich ist, die anderen Personen oder deren Eigentum widerfahren können. Es gehört zum Verantwortungsbereich des Benutzers, potenzielle Risiken des Geländes, auf dem gearbeitet wird, einzuschätzen. Außerdem muss er alle erforderlichen Vorsichtsmaßnahmen für seine eigene Sicherheit und die der andern ergreifen, insbesondere an Hängen, auf unebenem, rutschigem oder nicht festem Gelände.
- Falls die Maschine an andere übergeben oder überlassen wird, muss sichergestellt werden, dass der Benutzer die Gebrauchsanweisungen in diesem Handbuch liest.

2.2 VORBEREITENDE ARBEITSSCHRITTE

Persönlichen Schutzausrüstungen (PSA)
- Angemessene Kleidung tragen: Robuste Arbeitsschuhe mit rutschfester Sohle und lange Hosen. Niemals barfüßig oder mit leichten Sandalen bekleidet mit der Maschine arbeiten. Gehörschutz, Antivibrationshandschuhe, Schutzbrille und Staubschutzmaske tragen.
- Der Einsatz eines Gehörschutzes kann die Fähigkeit eventuelle Warnungen zu hören, vermindern (Schrei oder Alarm). Den Vorfällen rund um den Arbeitsbereich höchste Aufmerksamkeit schenken.
- Keine Schals, Hemden, Halsketten, Armbänder, Kleidungsstücke mit fliegenden Teilen oder mit Bändern oder Krawatten und andere lose hängende Accessoires tragen, die sich in der Maschine oder in eventuell auf dem Arbeitsplatz befindlichen Gegenständen verfangen könnten.
- Haare vom Eingangsgitter der Luft fernhalten, weil sie sich im Lüfterrad verfangen und schwere Verletzungen verursachen könnten. Langes Haar zusammenbinden.

Arbeitsbereich / Maschine
- Den gesamten Arbeitsbereich gründlich prüfen und mit Hilfe eines Rechens oder Besens von Hand alle Rückstände entwirren und alle Gegenstände entfernen, die von der Maschine weggeschleudert werden (Verwendung als Laubbläser) oder das Saugrohr verstopfen könnten (Verwendung als Laubsauger) bzw. die eine Gefahrenquelle darstellen (Steine, Äste, Eisendrähte, Knochen, usw.).
- Bei staubigen Böden wird empfohlen, die Oberfläche leicht anzufeuchten.
- Um die Brandgefahr zu mindern, darf die Maschine mit heißem Motor nicht zwischen Blättern oder trockenem Gras abgelegt werden.

2.3 WÄHREND DER VERWENDUNG

Arbeitsbereich
- Die Maschine darf nicht in explosionsgefährdeten Bereichen, wo brennbare Flüssigkeiten, Gas oder Staub vorhanden sind, verwendet werden. Elektrowerkzeuge erzeugen Funken, die den Staub oder die Dämpfe entzünden können.
- Nur bei Tageslicht oder bei guter künstlicher Beleuchtung und mit guten Sichtverhältnissen arbeiten.
- Kontrollieren, dass andere Personen mindestens 15 Meter vom Aktionsradius der Maschine entfernt sind.
- Vermeiden, im feuchten Gras, bei Regen und Gewittergefahr zu arbeiten, besonders wenn die Wahrscheinlichkeit von Blitzen besteht.
- Vermeiden Sie so gut wie möglich den Einsatz der Maschine auf nassem oder rutschigem Boden oder jedenfalls auf unebenen oder steilen Böden, wenn für den Benutzer bei der Arbeit keine ausreichende Stabilität gewährleistet ist.
- Die Maschine nicht Regen oder feuchten Umfeldern aussetzen. Wasser, das in ein Werkzeug eindringt, erhöht das Risiko von Stromschlägen.
- Besonders auf die Unebenheiten des Bodens (Erhebungen, Gräben), auf Hänge und versteckte Gefahren und das Vorhandensein eventueller Hindernisse achten, die die Sicht einschränken könnten.
- In der Nähe von abschüssigen Stellen, Gräben oder Dämmen besonders vorsichtig sein.
- Wenn Sie die Maschine in der Nähe der Straße verwenden, achten Sie auf den Verkehr.
- Achten Sie immer auf die Windrichtung und arbeiten Sie nie mit Gegenwind.
- Die Maschine nicht in der Nähe von offenen Fenstern benutzen.
- Die Maschine auf einer ebenen, festen Oberfläche starten.
- Die Maschine nicht auf einer gepflasterten oder Schotteroberfläche verwenden, um zu vermeiden, dass das entfernte Material Verletzungen verursacht.
- Vermeiden, dass sich das entfernte Material in Auslassbereich anhäuft, weil es die korrekte Entfernung behindern könnte und das Material Gegenschläge durch die Ansaugöffnungen verursachen kann.

Verhaltensweisen

- Während der Arbeit muss die Maschine bei der Verwendung als Gebläse immer fest mit der rechten Hand am oberen Griff gehalten werden.
- Bei der Arbeit in der Verwendungsform als Ansauger muss die Maschine immer fest mit beiden Händen gehalten werden: Die rechte Hand am oberen Handgriff und die linke Hand am unteren Handgriff, so dass sich die Grasfangeinrichtung auf der linken Seite des Bedieners befindet.
- Vermeiden Sie den Körperkontakt mit Masse oder geerdeten Oberflächen wie von Rohren, Heizungen, Herden oder Kühlschränken. Es besteht ein erhöhtes Risiko durch elektrischen Schlag, wenn Ihr Körper geerdet ist.
- Eine feste und stabile Haltung einnehmen und vorsichtig handeln.
- Nicht beugen.
- Nicht lehnen.
- Bei Arbeiten an Hängen auf einen sicheren Stand achten.
- Führen Sie die Maschine nur im Schritttempo.
- Achten Sie darauf, nicht hart gegen Fremdkörper zu schlagen, sowie auf eventuell durch den Luftstrahl herumfliegendes Material und Staub.
- Den Luftstrahl nicht gegen Personen oder Tiere richten.
- Beim Gebrauch als Laubbläser, arbeiten Sie immer mit größter Vorsicht, um zu vermeiden, dass das entfernte Material oder der aufgewirbelte Staub Verletzungen bei Mensch und Tier und Sachschäden verursachen können.
- Keine Gegenstände von Hand in die Saugöffnung einführen.
- Keine Metallstücke, Steine, Flaschen, Dosen, andere Fremdkörper und sperrige Gegenstände ansaugen, die das Lüfterrad beschädigen könnten.
- Beim Ansaugen von Gegenständen niemals über der Basis der Maschine stehen.
- Immer Gesicht, Hände und Körper von Ansauggitter und Auswurföffnung fern halten und sowohl während des Starts als auch während der Verwendung der Maschine nicht die Luftdurchgänge verstopfen.
- Die rotierenden Teile können schwere Verletzungen verursachen. Den Kontakt mit diesen Teilen vermeiden, wenn sie sich noch drehen.
-

⚠ Im Fall von Brüchen oder Unfällen während der Arbeit, sofort den Motor abstellen und die Maschine entfernen, damit sie keine weiteren Schäden anrichtet. Wenn bei einem Unfall man selbst oder Dritte verletzt werden, unverzüglich die der Situation angemessene erste Hilfe leisten und zur notwendigen Behandlung ein Krankenhaus aufsuchen. Entfernen Sie sorgfältig alle eventuellen Rückstände, die – falls sie unbeaufsichtigt bleiben – Schäden oder Verletzungen an Personen oder Tieren verursachen könnten.

⚠ Bei längerfristiger Arbeit mit vibrierenden Werkzeugen können vor allem bei Personen mit Durchblutungsstörungen Verletzungen und Gefäßerkrankungen (bekannt als „Raynaud-Syndrom“ oder „Leichenfinger“) auftreten. Die Symptome können die Hände, Handgelenke und Finger betreffen, und treten als Gefühlslosigkeit, Kribbeln, Kitzeln, Schmerzen, blasse Haut oder strukturelle Veränderungen der Haut auf. Diese Effekte können durch niedrige Umgebungstemperaturen bzw. durch besonders festes Greifen der Handgriffe verstärkt werden. Beim Auftreten der Symptome muss die Verwendungszeit der Maschine verkürzt und ein Arzt aufgesucht werden.

Verwendungseinschränkungen

- Die Maschine darf nur von Personen verwendet werden, die in der Lage sind, diese fest mit beiden Händen zu halten bzw. während der Arbeit das Gleichgewicht sicher auf den Beinen zu halten.
- Die Maschine nie mit beschädigten, fehlenden oder nicht korrekt angebrachten Schutzvorrichtungen einsetzen.
- Die Maschine nie verwenden, ohne dass das für den jeweiligen Einsatzzweck (Blasen oder Saugen) vorgesehene Zubehör montiert wurde.
- Die vorhandenen Sicherheitssysteme/Mikroschalter dürfen nicht ausgelöst, abgeschaltet, entfernt oder verändert werden.
- Verwenden Sie das Elektrowerkzeug nicht, wenn der Schalter das Werkzeug nicht korrekt ein- und ausschalten kann. Ein Elektrowerkzeug, das nicht mit dem Schalter bedient werden kann, ist gefährlich und muss repariert werden.
- Die Maschine darf keinen übermäßigen Kräften ausgesetzt werden, und kleine Maschinen dürfen nicht für schwere Arbeiten verwendet werden. Die Verwendung einer geeigneten Maschine vermindert die Risiken und verbessert die Qualität der Arbeit.

2.4 WARTUNG, AUFBEWAHRUNG

Durch regelmäßige Wartung und ordnungsgemäßen Unterstand wird die Sicherheit und Leistung der Maschine gewahrt.

Wartung

- Die Maschine nie verwenden, wenn Teile abgenutzt oder beschädigt sind. Schadhafte

oder abgenutzte Teile sind zu ersetzen und dürfen nicht repariert werden. Nur Original-Ersatzteile verwenden.

⚠ Die in dieser Anleitung angegebenen Geräusch- und Vibrationspegel sind Höchstwerte beim Betrieb der Maschine. Man muss geeignete Vorsichtsmaßnahmen ergreifen, um mögliche Schäden aufgrund von zu hohem Lärm und Beanspruchungen durch Vibrationen zu beseitigen. Die Maschine bei konstanter Geschwindigkeit verwenden. Den Griff mit geeigneter Kraft fest halten. Die Maschine bei der Mindestumdrehung verwenden, die für die Ausführung der Arbeit notwendig ist. Einen Gehörschutz tragen. Während der Arbeit häufige und geeignete Pausen einlegen.

Lagerung

- Um die Brandgefahr zu vermindern, keine Behälter mit Schnittabfällen innerhalb eines Raumes lassen.

2.5 BATTERIE / BATTERIELADEGERÄT

WICHTIG *Die folgenden Sicherheitshinweise vervollständigen die Sicherheitsvorschriften im spezifischen Handbuch der Batterie und des Batterieladegeräts, das der Maschine beigelegt ist.*

- Um die Batterie aufzuladen, nur vom Hersteller empfohlene Batterieladegeräte verwenden. Ein ungeeignetes Batterieladegerät kann einen Stromschlag, eine Überhitzung oder den Austritt von ätzender Flüssigkeit aus der Batterie verursachen.
- Verwenden Sie ausschließlich die für Ihr Werkzeug vorgesehenen Batterien. Die Verwendung anderer Batterien kann zu Verletzungen und Brandgefahr führen.

2.6 UMWELTSCHUTZ

- Halten Sie sich strikt an die örtlichen Vorschriften für die Entsorgung von Verpackungen, beschädigten Teilen bzw. allen weiteren umweltschädlichen Stoffen. Diese Abfälle dürfen nicht zusammen mit dem Hausmüll entsorgt werden, sondern müssen getrennt gesammelt und zu einem Wertstoffhof bzw. zu speziellen Sammelstellen gebracht werden, die für die Wiederverwendung der Stoffe sorgen.
- Halten Sie sich strikt an die örtlichen Vorschriften für die Entsorgung der Abfallmaterialien.
- Bei der Außerbetriebnahme darf die Maschine nicht einfach in der Umwelt abgestellt werden, sondern muss gemäß der örtlichen Vorschriften an einen Wertstoffhof übergeben werden.



Elektrische Geräte nicht in den Hausmüll entsorgen. Gemäß der EU-Richtlinie 2012/19/EG über elektrische und elektronische Altgeräte und ihrer Umsetzung in nationales Recht müssen Elektroaltgeräte getrennt gesammelt und einer umweltgerechten Wiederverwertung zugeführt werden. Werden die Geräte in einer Mülldeponie oder im Boden entsorgt, können die Schadstoffe das Grundwasser erreichen, in die Lebensmittelkette gelangen und so unserer Gesundheit und unserem Wohlbefinden schaden. Wenden Sie sich für weitergehende Informationen zur Entsorgung dieses Produkts an die verantwortliche Stelle für die Entsorgung von Hausmüll oder an Ihren Händler.



Die Batterien am Ende ihrer Lebensdauer mit Rücksicht auf die Umwelt entsorgen. Die Batterie enthält Material, das für Sie und die Umwelt gefährlich ist. Sie muss getrennt entfernt und in einer Struktur entsorgt werden, die Lithium-Ionen-Batterien akzeptiert.



Die getrennte Sammlung von gebrauchten Produkten und Verpackungen ermöglicht das Recycling der Materialien und deren Wiederverwendung. Die erneute Verwendung der recycelten Materialien hilft der Umweltverschmutzung vorzubeugen und vermindert die Nachfrage nach Rohstoffen.

3. DIE MASCHINE KENNENLERNEN

3.1 MASCHINENBESCHREIBUNG UND VERWENDUNGSZWECK

Diese Maschine ist ein Gartenmotorgerät, genauer gesagt ein tragbarer Laubbläser/Laubsauger für den Garten mit Batteriebetrieb.

Die Maschine besteht im Wesentlichen aus einem Motor, der ein Lüfterrad antreibt, welches einen Luftstrom mit hoher Geschwindigkeit erzeugt.

3.1.1 Bestimmungsgemäße Verwendung

Diese Maschine istfür das Blasen und Saugen/Zerkleinern von Laub, Gras und verschiedenen Abfällen von geringem Gewicht und kleiner Größe konzipiert und gebaut.

3.1.2 Nicht bestimmungsgemäße Verwendung

Jede andere Verwendung, die von der oben genannten abweicht, kann sich als gefährlich erweisen und Personen- und/oder Sachschäden verursachen. Als nicht bestimmungsgemäße Verwendung gelten (beispielsweise, aber nicht nur):

- Die Anhäufung und Sammlung von brennbaren oder explosionsgefährdeten Produkten, heißer Glut oder ohne Flamme brennendem Material, brennenden Zigaretten, Glasstücken, scharfen Splittern, Metallgegenständen, Steinen und allem, was für die Sicherheit des Bedieners und anderer gefährlich sein kann;
- den Luftstrom gegen Personen und/oder Tiere zu richten;
- Verwenden der Maschine durch mehr als eine Person.

WICHTIG *Die unsachgemäße Verwendung der Maschine hat den Verfall der Garantie und die Ablehnung jeder Haftung seitens des Herstellers zur Folge. Dem Benutzer selbst dadurch entstandene oder Dritten zugefügte Schäden oder Verletzungen gehen zu Lasten des Benutzers.*

3.1.3 Benutzer

Diese Maschine ist für die Benutzung durch Verbraucher, also Laien bestimmt. Sie ist für den „Hobbygebrauch“ bestimmt.

3.2 HAUPTKOMPONENTEN (Abb. 1)

A. **Antriebseinheit**: setzt das Lüfterrad in Bewegung.
B. **vorderes Gebläse-/Saugrohr.**
C. **hinteres Gebläse-/Saugrohr.**
D. **Griff**: ermöglicht die Handhabung der Maschine.
E. **Vorderer Griff:** bietet einen besseren Halt an der Maschine.
F. **ON/OFF-Geschwindigkeitsschalter**: ermöglicht das Ein- und Ausschalten der Maschine und die Einstellung der Arbeitsgeschwindigkeit.
G. **Grasfangeinrichtung:** fängt das angesaugte Material auf.
H. **Saugen/Blasen-Schalter**: ermöglicht die Änderung der Maschinenfunktion.
I. **Räder:** ermöglichen eine einfachere Steuerung der Maschine.
J. **Batteriefach:** Fach für die Unterbringung der Batterien.
K. **Batterie** (*falls nicht mit der Maschine geliefert, siehe Kap. 13 „Sonderzubehör“*): Vorrichtung, die dem Werkzeug Strom liefert. Ihre Eigenschaften und Gebrauchsvorschriften sind in einem spezifischen Handbuch beschrieben.
L. **Batterieladegerät** (*falls nicht mit der Maschine geliefert, siehe Kap. 13 „Sonderzubehör“*): Gerät, das verwendet wird, um die Batterie aufzuladen. Seine Eigenschaften und Gebrauchsvorschriften sind in einem spezifischen Handbuch beschrieben.

3.3 TYPENSCHILD DES PRODUKTS (Abb. 1)

1. Schallleistungspegel
2. Konformitätszeichen
3. Herstellungsjahr
4. Maschinentyp
5. Seriennummer
6. Name und Anschrift des Herstellers
7. Artikelnummer
8. Versorgungsspannung und Frequenz

Die Daten zur Identifizierung der Maschine in die entsprechenden Räume auf der Etikette schreiben, die auf der Rückseite des Deckblatts wiedergegeben ist.

WICHTIG *Die auf dem Schild wiedergegebenen Kennungsdaten zur Identifizierung des Produkts immer dann verwenden, wenn man die autorisierte Werkstatt kontaktiert.*

WICHTIG *Das Beispiel der Konformitätserklärung finden Sie auf den letzten Seiten des Handbuchs.*

3.4 SICHERHEITSKENNZEICHNUNG (Abb. 2)

Auf der Maschine erscheinen verschiedene Symbole.
Bedeutung der Symbole:



ACHTUNG! GEFAHR! Diese Maschine kann, wenn sie nicht korrekt verwendet wird, für Sie und andere gefährlich sein.



ACHTUNG! Vor Inbetriebnahme der Maschine die Gebrauchsanleitung aufmerksam lesen.



Gehörschutz und Brille verwenden.





Nicht Regen (oder Feuchtigkeit) aussetzen.



GEFAHR UMHERFLIEGENDER TEILE! Aufpassen, dass kein Material durch den Luftfluss weggeschleudert wird. Es kann schwere Verletzungen an Personen oder Schäden an Dingen verursachen.

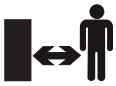

GEFAHR UMHERFLIEGENDER TEILE! Personen oder Haustiere während der Maschinenverwendung mindestens 15 m entfernt halten.



Die Batterie vor jeder Inspektions-, Reinigungs- oder Wartungs-/Einstellungsarbeit an der Maschine entfernen.



Lüfterflügel
Rotierende Lüfterflügel können zu schweren Verletzungen führen.
Den Lüfter nicht, während die Maschine in Betrieb ist.

WICHTIG *Beschädigte oder unleserlich gewordene Etiketten müssen ausgetauscht werden. Die neuen Etiketten beim eigenen autorisierten Kundendienstzentrum anfordern.*

4. MONTAGE

Aus Gründen der Lagerung und des Transports werden einige Bauteile der Maschine nicht in der Fabrik eingebaut, sondern müssen nach Entfernung der Verpackung nach den folgenden Anweisungen montiert werden.

⚠ ***Das Auspacken und der Abschluss der Montage müssen auf einer ebenen, festen Fläche mit ausreichend Platz zum Bewegen der Maschine und der Verpackung und stets unter Verwendung geeigneter Werkzeuge erfolgen. Die Maschine nicht verwenden, bevor die Anweisungen des Abschnitts "MONTAGE" ausgeführt wurden.***

4.1 AUSPACKVORGANG

1. Die Verpackung vorsichtig öffnen. Dabei darauf achten, keine Bauteile zu verlieren.
2. Die im Karton enthaltenen Unterlagen einschließlich dieser Gebrauchsanweisung durchlesen.
3. Alle losen Komponenten aus dem Karton nehmen.
4. Die Maschine aus dem Karton entnehmen.
5. Den Karton und die Verpackungen unter Beachtung der örtlichen Vorschriften entsorgen.

⚠ ***Vor der Montage sicherstellen, dass die Batterie nicht in ihrem Sitz untergebracht ist.***

4.2 MONTAGE / AUSBAU DES GEBLÄSE-/SAUGROHRS

Das vordere Gebläse-/Saugrohr (Abb. 3.A) in das hintere Gebläse-/Saugrohr (Abb. 3.B) einführen und mit der Schraube sichern (Abb. 3.C).

4.3 MONTAGE DER GRASFANGEINRICHTUNG

1. Die Grasfangeinrichtung (Abb. 4.A) an die Ausblasöffnung (Abb. 4.B) befestigen und sicherstellen, dass sie richtig eingehängt ist.
2. Die Grasfangeinrichtung mit dem Haken (Abb. 5.B) am vorderen Schlauch (Abb. 5.A) einhaken.

4.4 MONTAGE DES VORDEREN GRIFFS

Den Griff (Abb. 6.A) in seinen Sitz stecken und mit dem Knopf (Abb. 6.B) in der gewünschten Position sichern.

4.5 MONTAGE DES SCHULTERGURTES

Den Schultergurthaken in die Öse (Abb.7.A) auf der oberen Seite der Maschine einhaken.

WICHTIG *Die Maschine anhalten und die Batterie immer herausnehmen (Abs. 7.2.2), wenn das Gebläse-/Saugrohr und die Grasfangeinrichtung entfernt werden.*

5. STEUERBEFEHLE

5.1 SAUGEN/BLASEN-SCHALTER

Der Schalter ermöglicht die Änderung der Maschinenfunktion:
- Durch Einstellen des Schalters auf „BLOW“ (Abb. 8.A) wird die Blasfunktion aktiviert;
- Durch Einstellen des Schalters auf „VAC“ (Abb. 8.B) wird die Saugfunktion aktiviert.

⚠ ***Der Funktionsmodus der Maschine muss vor dem Einschalten eingestellt werden.***

5.2 EIN-AUS-SCHALTER

Der Ein/Aus-Schalter (Abb. 9) hat eine Doppelfunktion:

1. Er startet/stoppt die Maschine und schaltet gleichzeitig die Drehung des Lüfterrades ein/aus;

Den Schalter auf Position „0“ drehen, um die Maschine anzuhalten.

2. ermöglicht die Einstellung der Drehgeschwindigkeit des Lüfterrades durch Drehen des Schalters in die gewünschte Position (von 1 bis 5).

⚠ ***Der Start der Maschine bewirkt, dass sich das Lüfterrad gleichzeitig dreht.***

6. GEBRAUCH DER MASCHINE

6.1 VORBEREITENDE ARBEITSSCHRITTE

6.1.1 Kontrolle und Aufladung der Batterie (Abb.10)

Vor jedem Gebrauch den Ladezustand der Batterie überprüfen und gemäße den im Handbuch der Batterie enthaltenen Anweisungen aufladen.

6.1.2 Einstellung des Schultergurtes

Die Länge des Schultergurtes so einstellen, dass das Saugrohr dicht am Boden geführt werden kann (Abb.7).

6.2 SICHERHEITSKONTROLLEN

⚠ ***Immer die Sicherheitskontrollen vor der Verwendung ausführen.***

6.2.1 Allgemeine Kontrolle

Gegenstand	Ergebnis
Griffe (Abb. 1.D, 1.E)	Gereinigt, sauber, direkt und fest an der Maschine befestigt
Schrauben auf der Maschine	Gut befestigt (nicht gelockert)
Durchlauf von Kühlungsluft	Nicht verstopft
Gebläse-/Saugrohr (Abb. 1.B, 1.C) und Grasfangeinrichtung (Abb. 1.G)	Korrekt installiert. Kein Zeichen von Beschädigung. Nicht verstopft.
Lüfterrad	Kein Zeichen von Beschädigung
Schutzvorrichtungen	Kein Zeichen von Beschädigung
Batterie (Abb. 1.K)	Kein Schaden an der Hülle, kein Flüssigkeitsverlust
Ein-Aus-Schalter (Abb. 1.F)	Der Schalter muss von einer Position auf die andere leicht verstellbar sein
Maschine	Kein Zeichen von Beschädigung oder Verschleiß. Keine abnormale Vibration. Kein abnormales Geräusch.

6.2.2 Betriebstests der Maschine

Tätigkeit	Ergebnis
1. Die Maschine starten (Abs. 6.3).	Die Maschine startet und das Lüfterrad dreht sich.
1. Den Schalter in die Stopp-Position „0“ drehen (Abb.9).	1. Der Schalter muss leicht verstellbar sein und die Maschine muss anhalten.

⚠ ***Die Maschine nicht verwenden, wenn irgendeines der Ergebnisse von den Angaben der folgenden Tabellen abweicht! Die Maschine für die erforderlichen Kontrollen und die Reparatur an ein Kundendienstzentrum liefern.***

6.3 INBETRIEBNAHME

1. Eine sichere und stabile Position einnehmen.

2. Sicherstellen, dass das Gebläse-/Saugrohr nicht gegen eventuelle Beobachter oder gegen Geröll gerichtet ist.

⚠ ***Sicherstellen, dass der Schalter in der „0“-Position ist.***

3. Die Batterien (Abb. 11.A) in ihren Sitz einführen und ganz hineinschieben, bis der „Klick“ hörbar ist, der sie in ihrer Position sichert und den elektrischen Kontakt sicherstellt.

HINWEIS *Die Maschine funktioniert nur, wenn beide Batterien eingelegt sind.*

4. Die gewünschte Funktionsweise durch Betätigung des Schaltsteuerhebels (Abb. 8) wählen.
5. Den Schalter in die Start-Position drehen (Abb. 9).

⚠ ***Der Start der Maschine bewirkt, dass sich das Lüfterrad gleichzeitig dreht.***

6.4 ARBEIT

⚠ ***Während der Arbeit muss die Maschine immer mit beiden Händen an den Griffen festgehalten werden.***

HINWEIS *Während der Arbeit ist die Batterie gegen die vollständige Entladung durch eine Schutzvorrichtung geschützt, die die Maschine ausschaltet und ihren Betrieb blockiert.*

6.4.1 Empfehlungen für den Gebrauch

1. Langsam vorangehen und hierzu das Endstück des Gebläserohrs in geeignetem Abstand vom Boden halten (Abb. 7).
2. Um zu vermeiden, dass das zu entfernende Material zerstreut wird, den Luftstrahl um die äußeren Ränder des Materialhaufens richten. Den Luftstrahl nie in die Mitte des angehäuften Materials richten.
3. Die Maschine immer an beiden Griffen festhalten.
4. Den Schultergurt verwenden, wenn die Maschine als Zerkleinerer einsetzt wird.

6.4.2 Luftgitter

Die Luftgitter niemals abdecken. Die Luftgitter immer frei von Fremdkörpern und Abfällen halten. Die Gitter müssen immer sauber sein, um eine ordnungsgemäße Kühlung des Motors zu ermöglichen.

6.4.3 Benutzung als Gebläse

1. Den Schaltsteuerhebel auf „BLOW“ drehen (Abb. 8.A).
2. Das Gebläse festhalten.
3. Den Luftstrahl nach vorne richten und von einer Seite zur anderen blasen, während die Düse in einem angemessenen Abstand zum Boden gehalten wird. Langsam fortfahren und den angesammelten Haufen stets vor sich halten.

6.4.4 Benutzung als Laubsauger/ Zerkleinerer

1. Den Schaltsteuerhebel auf „VAC“ drehen (Abb. 8.B).
2. Den Laubsauger festhalten.
3. Die Führungsräder (Abb. 1.l) am Ende des Saugrohrs dienen dazu, das Saugrohr einfacher zum Boden zu führen.
4. Kleine Abfälle wie Blätter und Äste werden zerkleinert, wenn sie durch das Lüftergehäuse strömen.
5. Für eine längere Lebensdauer des Beutels und eine bessere Leistung den Beutel häufig leeren.

6.4.5 Einstellung der Geschwindigkeit

Es ist immer sinnvoll, die Drehgeschwindigkeit des Lüfterrades je nach der Art des zu entfernenden Materials einzustellen:

- mittlere Blasgeschwindigkeit, für leichte Materialien und kleine Büsche auf dem Rasen, zum Bewegen von Gras und leichtem Laub auf Asphalt oder festem Untergrund;
- maximale Blasgeschwindigkeit, für nasses Laub, schwerere Materialien wie Neuschnee oder sperrigen Schmutz.

6.5 STOPP

Um die Maschine anzuhalten, den Schalter in die Stopp-Position „0“ drehen (Abb. 9).

⚠ ***Das Lüfterrad dreht sich auch nachdem die Maschine angehalten wurde noch einige Sekunden lang weiter.***

Die Maschine während der Bewegung zwischen Arbeitsbereichen immer anhalten.

⚠ ***Während der Bewegungen niemals die Hand auf dem Steuerhebel halten, um ein unbeabsichtigtes Einschalten zu vermeiden.***

6.6 NACH DER VERWENDUNG

1. Die Batterie aus ihrem Sitz entfernen und sie wieder aufladen (Abs. 7.2.2).
2. Lassen Sie den Motor abkühlen, bevor Sie die Maschine in einem Raum abstellen.
3. Die Reinigung durchführen (Abs. 7.3).
4. Die Maschine auf lose oder beschädigte Teile kontrollieren. Wenn notwendig, die

beschädigten Bauteile austauschen und eventuell gelockerte Schrauben und Bolzen festziehen oder das autorisierte Kundendienstzentrum kontaktieren.

5. Kontrolle von eventuellen Schäden an der Maschine. Wenn notwendig, das autorisierte Kundendienstzentrum kontaktieren.

WICHTIG *Die Batterie immer entfernen (Abs. 7.2.2), wenn man die Maschine ungenützt oder unbewacht zurücklässt.*

7. ORDENTLICHE WARTUNG

7.1 ALLGEMEINES

⚠ ***Vor jeder Inspektions-, Reinigungs- oder Wartungs-/Einstellungsarbeit an der Maschine:***

- ***Die Maschine anhalten (Abs. 6.5).***
- ***Die Batterie entfernen und aufladen (Abs. 7.2.2) (die Batterie niemals eingesetzt oder in Reichweite von Kindern oder unbefugten Personen lassen).***
- ***Sicherstellen, dass alle beweglichen Teile vollständig zum Stillstand gekommen sind.***
- ***Lassen Sie den Motor abkühlen, bevor Sie die Maschine in einem Raum abstellen.***
- ***Tragen Sie angemessene Kleidung, Arbeitshandschuhe und eine Schutzbrille.***
- ***Die entsprechenden Anweisungen lesen.***

WICHTIG *Alle nicht in diesem Handbuch beschriebenen Wartungs- und Einstellungsarbeitsschritte müssen von Ihrem Händler oder von einem Fachzentrum ausgeführt werden.*

7.2 BATTERIE

7.2.1 Batterieleistung

Die Batterieautonomie (und damit Größe des Bereiches, der bearbeitet werden kann, bevor die Batterie wieder aufgeladen werden muss) wird hauptsächlich durch das Benutzerverhalten beeinflusst, welcher folgendes vermeiden sollte:

- häufiges Ein- und Ausschalten während der Arbeit;
- eine für die Art des zu entfernenden Materials nicht geeignete Drehgeschwindigkeit des Lüfterrades (Abs. 6.4.5).

Um die Batterieautonomie zu optimieren, sollte die Drehgeschwindigkeit des Lüfterrades immer auf die Art des zu entfernenden Materials eingestellt werden.

Falls man die Maschine für längere Arbeitseinsätze verwenden möchte, als von der Standardbatterie zugelassen, kann man:

- eine zusätzliche Standardbatterie kaufen, um die leere Batterie sofort auszuwechseln, ohne die Kontinuität des Einsatzes zu beeinträchtigen;

HINWEIS *Immer vollständig geladene Batterien verwenden. Wenn eine der zwei Batterien nicht vollständig geladen ist, schaltet sich die Maschine ab, wenn die Batterie leer ist.*

- eine Batterie mit höherer Autonomie als die Standardbatterie kaufen (Abs. 13.1).

7.2.2 Herausnehmen und Laden der Batterie (Abb.12,13)

HINWEIS *Die Batterie verfügt über einen Schutz, der das Aufladen verhindert, wenn die Umgebungstemperatur nicht zwischen 0 und +45°C liegt.*

7.3 REINIGUNG DER MASCHINE

- Um das Brandrisiko zu vermindern, die Maschine von Blättern und Zweigen freihalten.
- Die Maschine immer nach der Verwendung reinigen. Hierzu ein sauberes und feuchtes Tuch verwenden, das mit Neutralreiniger getränkt ist.
- Jede Spur von Feuchtigkeit entfernen und dazu ein weiches und trockenes Tuch verwenden. Feuchtigkeit bringt die Gefahr von elektrischen Schlägen mit sich.
- Keine aggressiven Reinigungs- oder Lösungsmittel für die Reinigung der Kunststoffteile oder Handgriffe.
- Keine Wasserstrahlen benutzen und vermeiden, dass der Motor und die elektrischen Bauteile nass werden.
- Das Lüfterrad immer sauber und frei von Staub und Geröll halten. Hierzu mit Druckluft über das Gitter blasen. Das Lüfterrad nicht mit Wasser bespritzen.
- Um ein Überhitzen und Schäden am Motor oder an der Batterie zu vermeiden, immer sicherstellen, dass die Ansauggitter der Kühlungsluft sauber und frei von Schmutz sind.

7.4 REINIGUNG DER GRASFANGEINRICHTUNG UND DES SAUGROHRS

1. Den Ein/Aus-Schalter auf „0“ drehen und warten, bis die Maschine sich vollständig abschaltet.
2. Den Batteriepack entfernen.

3. Den Auffangbeutel nach jedem Gebrauch leeren, um eine Verschlechterung und eine Behinderung des Luftstroms zu vermeiden, die die Leistung der Maschine beeinträchtigen kann.
4. Den Beutel umdrehen und kräftig schütteln, um Reststaub und Abfälle zu entfernen.
5. Alle Materialien, die das Saugrohr verstopfen, vorsichtig entfernen.

7.5 BEFESTIGUNGSMUTTER UND -SCHRAUBEN

- Muttern und Schrauben festgezogen belassen, um sicher zu sein, dass die Maschine immer in sicheren Betriebsbedingungen ist.
- Regelmäßig prüfen, dass die Griffe fest fixiert sind.

8. LAGERUNG

8.1 LAGERUNG DER MASCHINE

Wenn die Maschine gelagert werden muss:
1. Die Batterie aus ihrem Sitz entfernen und sie wieder aufladen (Abs. 7.2.2).
2. Lassen Sie den Motor abkühlen, bevor Sie die Maschine in einem Raum abstellen.
3. Die Reinigung durchführen (Abs. 7.3).
4. Die Maschine auf lose oder beschädigte Teile kontrollieren. Wenn notwendig, die beschädigten Bauteile austauschen und eventuell gelockerte Schrauben und Bolzen festziehen oder das autorisierte Kundendienstzentrum kontaktieren.
5. Die Maschine einlagern:
   – In einem trockenen Raum;
   – vor Wettereinflüssen geschützt;
   – an einem für Kinder nicht zugänglichen Ort.
   – Hierbei sicherstellen, dass für die Wartung verwendete Schlüssel oder Werkzeuge entfernt werden.

8.2 LAGERN DER BATTERIE

Wenn die Batterie über einen längeren Zeitraum nicht geladen wird, sollte sie immer an einem schattigen, kühlen und feuchtigkeitsfreien Ort mit einer Umgebungstemperatur zwischen 0~45°C gelagert werden.

WICHTIG *Bei längerer Nichtbenutzung die Batterie alle zwei Monate aufladen, um ihre Lebensdauer zu verlängern.*

9. BEWEGUNG UND TRANSPORT

Folgende Hinweise müssen bei jeder Bewegung und Transport der Maschine beachtet werden:

1. Die Maschine anhalten (Abs. 6.5);
2. Sicherstellen, dass alle beweglichen Teile vollständig zum Stillstand gekommen sind;
3. Die Batterie aus ihrem Sitz entfernen und sie wieder aufladen (Abs. 7.2.2);
4. Maschine ausschließlich an den Handgriffen aufheben und die Rohre so ausrichten, dass keine Behinderungen verursacht werden.
5. Sicherstellen, dass die Bewegung der Maschine nicht zu Schäden oder Verletzungen führt.

10. SERVICE UND REPARATUREN

Dieses Handbuch liefert alle notwendigen Anweisungen für die Maschinenführung und für eine korrekte Basiswartung, die vom Benutzer ausgeführt werden kann. Alle Einstell- und Wartungsarbeiten, die nicht in diesem Handbuch beschrieben sind, müssen von Ihrem Händler oder einem Fachzentrum durchgeführt werden. Arbeiten, die an ungeeigneten Einrichtungen oder von nicht qualifizierten Personen durchgeführt werden, haben den Verfall jeder Garantie sowie den Ausschluss jeder Verpflichtung oder Haftung des Herstellers zur Folge.
- Nicht-Original-Ersatzteile und -Zubehör werden nicht gebilligt. Der Einsatz von Nicht-Original-Ersatzteilen und -Zubehör beeinträchtigt die Sicherheit der Maschine negativ und enthebt den Hersteller von jeglicher Verpflichtung und Haftung.
- Originalersatzteile werden von Kundendienstwerkstätten und autorisierten Händlern geliefert.

11. DECKUNG DER GARANTIE

Die Garantiebedingungen richten sich nur an Verbraucher, d. h. an nicht gewerbliche Anwender. Die Garantie erstreckt sich auf alle Mängel in der Material- und Verarbeitungsqualität, die während der Garantiezeit von Ihrem Händler oder einem Fachzentrum festgestellt werden.
Die Anwendung der Garantie beschränkt sich auf die Reparatur oder den Austausch der als defekt befundenen Komponente.
Voraussetzung für die Anwendung der Garantie ist die regelmäßige Wartung der Maschine.
Die Garantie deckt keine Schäden ab, die entstehen aufgrund von:

- Nichtbeachtung der mitgelieferten Unterlagen (Gebrauchsanleitungen).
- Professioneller Verwendung.
- Unachtsamkeit, Fahrlässigkeit.
- Äußeren Ursachen (Blitzschlag, Aufprall, Fremdkörpern im Inneren der Maschine) oder Unfall.
- Nicht bestimmungsgemäßer bzw. vom Hersteller nicht zugelassener Verwendung und Montage.
- Unzureichender Wartung.
- Änderung der Maschine.
- Verwendung von Nicht-Original-Ersatzteilen (adaptierbare Teile).
- Verwendung von Zubehör, das nicht vom Hersteller geliefert oder genehmigt ist.

Außerdem erstreckt sich die Garantie nicht auf:

- Wartungsarbeiten (beschrieben in der Gebrauchsanleitung).
- Normalen Verschleiß von Verbrauchsmaterialien.
- Normalen Verschleiß.
- Ästhetische Beschädigung der Maschine durch deren Gebrauch.
- Allfällige mit der Aktivierung der Garantie verbundene Nebenkosten, wie z. B. für die Überführung der Maschine in die Räumlichkeiten des Benutzers, den Transport der Maschine zum Händler, die Anmietung von Ersatzgeräten oder die Beauftragung eines externen Unternehmens für alle Wartungsarbeiten.

Der Benutzer wird durch die im eigenen Land geltenden nationalen Vorschriften geschützt. Die darin geregelten Rechte des Benutzers werden durch diese Garantie in keiner Weise eingeschränkt.

12. STÖRUNGSSUCHE

STÖRUNG	MÖGLICHE URSACHE	ABHILFE
1. Bei Betätigung des Schalters startet die Maschine nicht	Batterie fehlt oder ist nicht korrekt eingesetzt	Sicherstellen, dass die Batterie richtig eingesetzt ist (Abs. 7.2.3)
	Batterie(n) leer	Ladezustand überprüfen und die Batterie aufladen (Abs. 7.2.2)
	Ein-Aus-Schalter defekt oder Gebläse beschädigt	Die Maschine nicht verwenden. Die Maschine sofort anhalten, die Batterie entnehmen und ein Kundendienstzentrum kontaktieren.
2. Der Motor geht während der Arbeit aus	Batterien nicht korrekt eingesetzt	Sicherstellen, dass die Batterie richtig eingesetzt ist (Abs. 7.2.3)
	Batterie(n) leer	Ladezustand überprüfen und die Batterie aufladen (Abs. 7.2.2)
3. Das Lüfterrad dreht, aber die Luft kommt nicht aus dem Gebläserohr.	Gebläserohr blockiert oder verstopft	Die Maschine anhalten, die Batterien herausnehmen und eventuelle Verstopfungen entfernen.
4. Man nimmt übermäßige Geräusche und/oder Vibrationen während der Arbeit wahr	Gelockerte oder beschädigte Teile.	Die Maschine anhalten, die Batterie entfernen und: – Die Schäden überprüfen; – kontrollieren, ob Teile locker sind und diese festziehen; – die beschädigten Teile reparieren oder durch Teile gleichwertiger Eigenschaften ersetzen.
5. Die Maschine raucht während ihres Betriebs	Laubbläser beschädigt.	Die Maschine nicht verwenden. Die Maschine sofort anhalten, die Batterie entnehmen und ein Kundendienstzentrum kontaktieren.

STÖRUNG	MÖGLICHE URSACHE	ABHILFE
6. Geringe Batterieleistung	Schwierige Einsatzbedingungen mit einer höheren Stromaufnahme	Den Einsatz optimieren (Abs. 7.2.1)
	Batterie unzureichend für die Arbeitsanforderungen	Länger haltende Batterien verwenden (Abs. 13.1)
	Verschlechterte Batterieleistung.	Eine neue Batterie kaufen.
7. Das Batterieladegerät lädt die Batterie nicht auf	Batterie nicht korrekt in das Ladegerät eingesetzt	Kontrollieren, ob sie korrekt eingesetzt ist (Abs. 7.2.2)
	Nicht geeignete Umgebungsbedingungen	Das Aufladen in einem Umfeld mit geeigneter Temperatur ausführen (siehe Betriebshandbuch der Batterie/des Batterieladegeräts)
	Kontakte verschmutzt	Die Kontakte reinigen
	Fehlende Spannung am Batterieladegerät	Kontrollieren, ob der Stecker eingesteckt ist und ob Spannung an der Steckdose anliegt
	Batterieladegerät defekt	Durch ein Original-Ersatzteil ersetzen
		Wenn der Fehler weiter besteht, das Handbuch der Batterie/des Batterieladegeräts zu Rate ziehen.

Wenn die Störungen nach den beschriebenen Eingriffen anhalten, Ihren Händler kontaktieren.

13. SONDERZUBEHÖR

13.1 BATTERIEN

Verschiedene Batteriekapazitäten sind verfügbar, um den spezifischen Betriebsanforderungen gerecht zu werden (Abb. 14).
Die Liste der für diese Maschine zugelassenen Batterien finden Sie in der Tabelle "Technische Daten".

13.2 BATTERIELADEGERÄT

Vorrichtung, die man für das Aufladen der Batterie verwendet (Abb. 15).

EL **ΠΡΟΣΟΧΗ!: ΠΡΙΝ ΧΡΗΣΙΜΟΠΟΙΗΣΕΤΕ ΤΟ ΜΗΧΑΝΗΜΑ, ΔΙΑΒΑΣΤΕ ΠΡΟΣΕΚΤΙΚΑ ΤΟ ΠΑΡΟΝ ΕΓΧΕΙΡΙΔΙΟ. Φυλάξτε το για κάθε μελλοντική χρήση.**

ΠΕΡΙΕΧΟΜΕΝΑ

1. ΓΕΝΙΚΑ 1
2. ΚΑΝΟΝΕΣ ΑΣΦΑΛΕΙΑΣ 1
3. ΓΝΩΡΙΜΙΑ ΜΕ ΤΟ ΜΗΧΑΝΗΜΑ 5
   - 3.1 Περιγραφή μηχανήματος και προβλεπόμενη χρήση .. 5
   - 3.2 Κύρια εξαρτήματα (Εικ. 1) 5
   - 3.3 Ετικέτα αναγνώρισης προϊόντος (Εικ. 1) 5
   - 3.4 Σήμανση ασφαλείας (Εικ. 2) 6
4. ΣΥΝΑΡΜΟΛΟΓΗΣΗ 6
   - 4.1 Αποσυσκευασία 6
   - 4.2 Συναρμολόγηση / αποσυσκευασία του σωλήνα φυσητήρα/ΑΝΑΡΡΟΦΗΤΗΡΑ 6
   - 4.3 Συναρμολόγηση ΤΟΥ ΚΑΔΟΥ ΣΥΛΛΟΓΗΣ 6
   - 4.4 ΣΥΝΑΡΜΟΛΟΓΗΣΗ ΤΗΣ ΜΠΡΟΣΤΙΝΗΣ ΛΑΒΗΣ 7
   - 4.5 ΣΥΝΑΡΜΟΛΟΓΗΣΗ ΤΟΥ ΛΑΙΜΟΥ 7
5. ΧΕΙΡΙΣΤΗΡΙΑ ΕΛΕΓΧΟΥ 7
   - 5.1 ΔΙΑΚΟΠΤΗΣ ΑΝΑΡΡΟΦΗΣΗΣ/ΕΜΦΥΣΗΣΗΣ 7
   - 5.2 ΔΙΑΚΟΠΤΗΣ ΕΚΚΙΝΗΣΗΣ/ΣΤΑΣΗΣ 7
6. ΧΡΗΣΗ ΤΟΥ ΜΗΧΑΝΗΜΑΤΟΣ 7
   - 6.1 Προκαταρκτικές ενέργειες 7
   - 6.2 Έλεγχοι ασφαλείας 7
   - 6.3 Εκκίνηση 8
   - 6.4 Εργασία 8
   - 6.5 Σβήσιμο 9
   - 6.6 Μετά τη χρήση 9
7. ΤΑΚΤΙΚΗ ΣΥΝΤΗΡΗΣΗ 9
   - 7.1 Γενικά 9
   - 7.2 Μπαταρία 9
   - 7.3 Καθαρισμός του μηχανήματος 10
   - 7.4 Καθαριότητα του κάδου συλλογής και του ΣΩΛΗΝΑ ΑΝΑΡΡΟΦΗΣΗΣ 10
   - 7.5 Παξιμάδια και βίδες στερέωσης 10
8. ΑΠΟΘΗΚΕΥΣΗ 10
   - 8.1 Αποθήκευση του μηχανήματος 10
   - 8.2 Αποθήκευση της μπαταρίας 10
9. ΜΕΤΑΚΙΝΗΣΗ ΚΑΙ ΜΕΤΑΦΟΡΑ 10
10. ΣΕΡΒΙΣ ΚΑΙ ΕΠΙΣΚΕΥΕΣ 11
11. ΚΑΛΥΨΗ ΕΓΓΥΗΣΗΣ 11
12. ΑΝΕΥΡΕΣΗ ΒΛΑΒΩΝ 11
13. ΠΡΟΑΙΡΕΤΙΚΑ ΕΞΑΡΤΗΜΑΤΑ 12
    - 13.1 Μπαταρίες 12
    - 13.2 Φορτιστής Μπαταρίας 12

1. ΓΕΝΙΚΑ

1.1 ΠΩΣ ΝΑ ΣΥΜΒΟΥΛΕΥΘΕΙΤΕ ΤΟ ΕΓΧΕΙΡΙΔΙΟ

ΣΗΜΕΙΩΣΗ *ή* **ΣΗΜΑΝΤΙΚΟ** *περιέχει επεξηγήσεις ή άλλα στοιχεία σχετικά με προηγούμενες οδηγίες, για την αποφυγή βλαβών στο μηχάνημα ή για να μην προκληθούν ζημιές.*

Το σύμβολο ⚠ υποδηλώνει κίνδυνο. Η μη τήρηση της προειδοποίησης μπορεί να προκαλέσει τραυματισμούς ή/και βλάβες.

Οι παράγραφοι σε πλαίσιο με γκρίζες τελείες αναφέρονται σε προαιρετικά χαρακτηριστικά που δεν υπάρχουν σε όλα τα μοντέλα στα οποία αναφέρεται το παρόν εγχειρίδιο. Βεβαιωθείτε εάν το χαρακτηριστικό αφορά το μοντέλο σας.

Όλες οι αναφορές "εμπρός", "πίσω", "δεξιά" και "αριστερά", αναφέρονται στη θέση εργασίας του χειριστή.

2. ΚΑΝΟΝΕΣ ΑΣΦΑΛΕΙΑΣ

2.1 ΕΚΠΑΙΔΕΥΣΗ

⚠ Διαβάστε τις οδηγίες πριν χρησιμοποιήσετε το μηχάνημα. Εξοικειωθείτε με τους μοχλούς και τη χρήση του μηχανήματος. Η μη τήρηση των προειδοποιήσεων και των οδηγιών μπορεί να προκαλέσει πυρκαγιά ή/και σοβαρούς τραυματισμούς. Διατηρήστε όλες τις προειδοποιήσεις και τις οδηγίες για να τις συμβουλευτείτε στο μέλλον.

- Μην επιτρέπετε ποτέ τη χρήση του μηχανήματος από μωρά ή από άτομα με μειωμένες φυσικές, αισθησιακές ή πνευματικές ικανότητες, ή χωρίς εμπειρία ή την απαραίτητη γνώση ή από άτομα που δεν γνωρίζουν το χειρισμό του μηχανήματος. Η τοπική νομοθεσία μπορεί να ορίζει την ελάχιστη ηλικία του χειριστή.
- Να μην χρησιμοποιείτε ποτέ το μηχάνημα με άτομα, ιδιαίτερα μωρά,, ή ζώα γύρω από αυτό. Τα παιδιά πρέπει να επιβλέπονται από ενήλικο

άτομο. Τα παιδιά δεν θα πρέπει να παίζουν με τη συσκευή.
- Μη χρησιμοποιείται ποτέ το μηχάνημα σε περίπτωση που ο χειριστής βρίσκεται σε κατάσταση κόπωσης ή αδιαθεσίας ή εάν έχει πάρει φάρμακα, ναρκωτικά ή ουσίες που μειώνουν τα αντανακλαστικά και την προσοχή του.
- Να θυμάστε ότι ο χειριστής ή ο χρήστης είναι υπεύθυνος για τα ατυχήματα και τα απρόοπτα που μπορεί να συμβούν σε άλλα άτομα ή στην ιδιοκτησία τους. Είναι ευθύνη του χειριστή η εκτίμηση των πιθανών κινδύνων του εδάφους, καθώς και η λήψη όλων των αναγκαίων μέτρων για την ασφάλεια, ιδιαίτερα σε επικλινή, ανώμαλα, ολισθηρά ή ασταθή εδάφη.
- Σε περίπτωση μεταπώλησης ή δανεισμού του μηχανήματος, βεβαιωθείτε ότι ο χρήστης έχει διαβάσει τις παρούσες οδηγίες χρήσης.

2.2 ΠΡΟΚΑΤΑΡΚΤΙΚΕΣ ΕΝΕΡΓΕΙΕΣ

Μέσα ατομικής προστασίας (ΜΑΠ)
- Φοράτε κατάλληλο ρουχισμό, ανθεκτικά υποδήματα εργασίας με αντιολισθητικές σόλες και μακριά Μη χρησιμοποιείτε το μηχάνημα ξυπόλυτοι ή με ανοιχτά πέδιλα. Φοράτε ωτοασπίδες, γάντια προστασίας από κραδασμούς, προστατευτικά γυαλιά, μάσκες κατά τη σκόνης.
- Η χρήση προστατευτικών ακοής μπορεί να μειώσει την ικανότητα να ακούσετε ενδεχόμενες προειδοποιήσεις (κραυγές ή συναγερμούς). Προσέξτε ιδιαίτερα όσα συμβαίνουν γύρω από την περιοχή εργασίας.
- Μη χρησιμοποιείτε κασκόλ, ποδιές, μενταγιόν, βραχιόλια, ιματισμό με αιωρούμενα μέρη, ή με κορδόνια και γραβάτες που κρέμονται ή είναι φαρδιά και μπορούν να μπλεχτούν στο μηχάνημα ή σε αντικείμενα και υλικά στο χώρο εργασίας.
- Κρατάτε μακριά τα μαλλιά από τη γρίλια εισόδου αέρα γιατί μπορεί να μπλεχτούν στη φτερωτή και να προκαλέσουν σοβαρό τραυματισμό. Δέστε κατάλληλα τα μακριά μαλλιά.

Ζώνη εργασίας / Μηχάνημα
- Ελέγξτε καλά όλο το χώρο εργασίας και χρησιμοποιήστε μια τσουγκράνα ή μια σκούπα για να ξεμπερδέψετε χειροκίνητα τα υπολείμματα και αφαιρέστε οτιδήποτε θα μπορούσε να εκτοξευτεί από το μηχάνημα (όταν χρησιμοποιείται ως φυσητήρας) ή να βουλώσει το σωλήνα αναρρόφησης (όταν χρησιμοποιείται ως αναρροφητήρας) ή να αποτελέσει εστία κινδύνου (πέτρες, κλαδιά, σύρματα, κόκαλα, κλπ.).
- Σε καταστάσεις σκονισμένου εδάφους, προτείνεται να υγράνετε ελαφρά την επιφάνεια.
- Για να αποφύγετε τον κίνδυνο πυρκαγιάς, μην αφήνετε το μηχάνημα με τον κινητήρα ζεστό ανάμεσα σε φύλλα ή ξερά χόρτα.

2.3 ΚΑΤΑ ΤΗ ΧΡΗΣΗ

Ζώνη εργασίας
- Μη χρησιμοποιείτε το μηχάνημα σε χώρους με κίνδυνο έκρηξης, με εύφλεκτα υγρά, αέρια ή σκόνη. Τα ηλεκτρικά εργαλεία παράγουν σπινθήρες που μπορεί να προκαλέσουν την ανάφλεξη της σκόνης ή των αναθυμιάσεων.
- Εργάζεστε μόνο στο φως της ημέρας ή με καλό τεχνητό φωτισμό και σε κατάσταση άρτιας ορατότητας.
- Βεβαιωθείτε ότι δεν βρίσκεται κανείς σε απόσταση τουλάχιστον 15 μέτρων από την ακτίνα δράσης του μηχανήματος.
- Αποφύγετε την εργασία πάνω σε βρεγμένη χλόη, υπό βροχή και υπό τον κίνδυνο καταιγίδας, ειδικά αν υπάρχει πιθανότητα να πέσουν κεραυνοί.
- Αποφύγετε όσο είναι δυνατόν την εργασία σε βρεγμένο και ολισθηρό έδαφος ή σε πολύ απότομα και απόκρημνα εδάφη που δεν εξασφαλίζουν τη σταθερότητα του χειριστή κατά τη διάρκεια της εργασίας.
- Μην εκθέτετε το μηχάνημα στη βροχή ή σε υγρασία. Το νερό που διεισδύει στο εργαλείο αυξάνει τον κίνδυνο ηλεκτροπληξίας.
- Αποφεύγετε τις ανωμαλίες του εδάφους (προεξοχές, βαθουλώματα), προσέχετε ιδιαίτερα τα επικλινή εδάφη, τους κρυφούς κινδύνους και ενδεχόμενα εμπόδια που θα μπορούσαν να μειώσουν την ορατότητα.
- Δώστε πολύ προσοχή κοντά σε κρημνούς, ορύγματα ή τάφρους.
- Προσοχή στην κίνηση των οχημάτων όταν χρησιμοποιείτε το μηχάνημα κοντά στο δρόμο.
- Αξιολογείτε πάντα τη φορά του ανέμου και μην εργάζεστε κόντρα στον άνεμο.
- Μη χρησιμοποιείτε το μηχάνημα κοντά σε ανοικτά παράθυρα.
- Κάντε την εκκίνηση σε μια επιφάνεια επίπεδη και σταθερή.
- Μη χρησιμοποιείτε το μηχάνημα πάνω σε μια πλακόστρωτη επιφάνεια ή με χαλίκια για να αποφύγετε τραυματισμούς από το υλικό που απομακρύνεται.
- Αποφύγετε τη συγκέντρωση του υλικού που απομακρύνεται στην περιοχή εκφόρτωσης επειδή θα μπορούσε να εμποδίσει τη σωστή αφαίρεση και μπορεί να προκαλέσει αντιδράσεις υλικού μέσω των ανοιγμάτων αναρρόφησης.

Συμπεριφορές

- Κατά τη διάρκεια της εργασίας, όταν χρησιμοποιείται ως φυσητήρας, πρέπει να κρατάτε πάντα σταθερά το μηχάνημα με το δεξί χέρι στην πάνω χειρολαβή.
- Κατά τη διάρκεια της εργασίας, όταν χρησιμοποιείται ως αναρροφητήρας, πρέπει να κρατάτε πάντα σταθερά το μηχάνημα με τα δύο χέρια, με το δεξιό χέρι στην πάνω χειρολαβή και το αριστερό στην κάτω, έτσι ώστε η σακούλα περισυλλογής να βρίσκεται στα αριστερά του χειριστή.
- Αποφύγετε την επαφή του σώματος με γειωμένες επιφάνειες όπως σωλήνες, καλοριφέρ, κουζίνες, ψυγεία. Ο κίνδυνος ηλεκτροπληξίας αυξάνει όταν το σώμα έρχεται σε επαφή με γειωμένες επιφάνειες.
- Η θέση του σώματος πρέπει να είναι σταθερή και ισορροπημένη και να εργάζεστε με σύνεση.
- Προσοχή στην ισορροπία.
- Να μην προεξέχει.
- Δώστε μεγάλη προσοχή στο σημείο στήριξης του ποδιού όταν εργάζεται πάνω σε επικλινή εδάφη.
- Κατά τη χρήση δεν πρέπει να τρέχετε, αλλά να βαδίζετε.
- Αποφύγετε τα βίαια χτυπήματα πάνω σε ξένα σώματα και τον πιθανό εκσφενδονισμό υλικών και σκόνης που οφείλεται στον αέρα.
- Μη στρέφετε τη ροή του αέρα πάνω σε ανθρώπους ή ζώα.
- Κατά τη χρήση ως φυσητήρας δώστε πάντα τη μέγιστη προσοχή γιατί το υλικό που απομακρύνεται και η σκόνη που σηκώνεται μπορεί να προκαλέσουν τραυματισμούς ή ζημιές.
- Να μην εισάγετε με το χέρι αντικείμενα στο στόμιο αναρρόφησης.
- Να μην αναρροφούνται κομμάτια μετάλλου, πέτρες, μπουκάλια, κουτιά, άλλα ξένα σώματα και ογκώδη αντικείμενα που μπορούν να καταστρέψουν τη φτερωτή.
- Να μην είστε ποτέ σε υψηλότερο επίπεδο αναφορικά με τη βάση του μηχανήματος όταν αναρροφούνται αντικείμενα.
- Να κρατάτε πάντα το πρόσωπο, τα χέρια και το σώμα μακρυά από τη σχάρα αναρρόφησης και από το στόμιο εξώθησης του αέρα και να μην εμποδίζετε τα περάσματα της περιοχής τόσο κατά τη διάρκεια της εκκίνησης όσο και κατά τη διάρκεια της χρήσης του μηχανήματος.
- Τα περιστρεφόμενα τμήματα μπορεί να προκαλέσουν σοβαρούς τραυματισμούς, αποφεύγετε την επαφή με αυτά τα τμήματα όταν ακόμα περιστρέφονται.

Σε περίπτωση θραύσης ή ατυχημάτων κατά τη διάρκεια της εργασίας, απενεργοποιήστε άμεσα τον κινητήρα και απομακρύνετε το μηχάνημα με τρόπο που να μην προκαλέσει άλλα ατυχήματα. Σε περίπτωση ατυχημάτων με τραυματισμούς, εφαρμόστε άμεσα τις καταλληλότερες διαδικασίες πρώτων βοηθειών για την περίσταση και επικοινωνήστε με ένα νοσοκομείο για την κατάλληλη θεραπεία. Αφαιρέστε σχολαστικά ενδεχόμενα θραύσματα που μπορεί να προκαλέσουν ζημιές ή τραυματισμούς σε ανθρώπους ή ζώα, εάν μείνουν χωρίς επιτήρηση.

Η παρατεταμένη έκθεση στους κραδασμούς μπορεί να προκαλέσει βλάβες και νευροαγγειακές διαταραχές (γνωστές και ως "φαινόμενο του Raynaud") ιδίως σε όσους υποφέρουν από διαταραχές του κυκλοφοριακού. Τα συμπτώματα μπορεί να αφορούν τα χέρια, τους καρπούς ή τα δάχτυλα και εκδηλώνονται με απώλεια ευαισθησίας, μούδιασμα, κνησμό, πόνο, αποχρωματισμό ή δομικές μεταβολές του δέρματος. Τα συμπτώματα αυτά μπορεί να ενταθούν από τις χαμηλές θερμοκρασίες περιβάλλοντος ή/και το υπερβολικό σφίξιμο των χεριών στις χειρολαβές. Μόλις εμφανιστούν τα συμπτώματα πρέπει να μειώσετε τους χρόνους χρήσης του μηχανήματος και να ζητήσετε ιατρική συμβουλή.

Περιορισμοί χρήσης

- Το μηχάνημα δεν πρέπει να χρησιμοποιείται από άτομα που δεν είναι σε θέση να το κρατήσουν σταθερό με τα δύο χέρια ή/και να παραμείνουν όρθια σε σταθερή ισορροπία κατά τη διάρκεια της εργασίας.
- Μη χρησιμοποιείτε ποτέ το μηχάνημα με φθαρμένες, ελαττωματικές ή λάθος τοποθετημένες προστασίες.
- Μη χρησιμοποιείτε ποτέ το μηχάνημα χωρίς να έχετε τοποθετήσει όλα τα προβλεπόμενα εξαρτήματα για κάθε χρήση (φύσημα ή αναρρόφηση).
- Μην απενεργοποιείτε, αφαιρείτε ή τροποποιείτε τα υπάρχοντα συστήματα ασφαλείας/μικροδιακόπτες.
- Μη χρησιμοποιείτε το ηλεκτρικό εργαλείο εάν δεν τίθεται σε λειτουργία και δεν ακινητοποιείται ομαλά με το διακόπτη. Ένα ηλεκτρικό εργαλείο που δεν ελέγχεται με το διακόπτη είναι επικίνδυνο και απαιτεί επισκευή.
- Μην υποβάλετε το μηχάνημα σε υπερβολική καταπόνηση και μη χρησιμοποιείτε μικρά μηχανήματα για βαριές εργασίες. Η χρήση κατάλληλου μηχανήματος μειώνει τους κινδύνους και βελτιώνει την ποιότητα της εργασίας.

2.4 ΣΥΝΤΗΡΗΣΗ, ΑΠΟΘΗΚΕΥΣΗ

Η τακτική συντήρηση και η σωστή αποθήκευση προστατεύουν την ασφάλεια του μηχανήματος και τις επιδόσεις του.

Συντήρηση

- Μη χρησιμοποιείτε ποτέ το μηχάνημα με φθαρμένα ή ελαττωματικά εξαρτήματα. Τα ελαττωματικά εξαρτήματα πρέπει να αντικαθίστανται και όχι να επισκευάζονται. Χρησιμοποιείτε μόνο γνήσια ανταλλακτικά.

⚠ Το επίπεδο θορύβου και κραδασμών που αναγράφεται στις παρούσες οδηγίες, είναι οι μέγιστες τιμές χρήσης του μηχανήματος. Είναι αναγκαίο να ληφθούν προληπτικά μέτρα για την εξάλειψη των πιθανών ζημιών λόγω της υψηλής στάθμης θορύβου και των κραδασμών. Χρησιμοποιείτε το μηχάνημα σε σταθερή ταχύτητα, κρατάτε γερά τη χειρολαβή με κατάλληλη δύναμη, χρησιμοποιείτε το μηχάνημα με τον αριθμό στροφών που απαιτείται για την εκτέλεση της εργασίας, φοράτε ωτοασπίδες, κάνοντας συχνά διαλείμματα κατά τη διάρκεια της εργασίας.

Αποθήκευση

- Για τη μείωση του κινδύνου πυρκαγιάς, μην αφήνετε τα γεμάτα με υλικά δοχεία σε εσωτερικούς χώρους.

2.5 ΜΠΑΤΑΡΙΑ / ΦΟΡΤΙΣΤΗΣ ΜΠΑΤΑΡΙΑΣ

ΣΗΜΑΝΤΙΚΟ *Οι παρακάτω κανονισμοί ασφαλείας συμπληρώνουν τις προδιαγραφές ασφαλείας που υπάρχουν στις οδηγίες χρήσης της μπαταρίας και του φορτιστή μπαταρίας που επισυνάπτονται στο μηχάνημα.*

- Για τη φόρτιση της μπαταρίας χρησιμοποιήστε μόνο φορτιστές που προτείνονται από τον κατασκευαστή. Ένας ακατάλληλος φορτιστής μπορεί να προκαλέσει ηλεκτροπληξία, υπερθέρμανση ή διαρροή διαβρωτικού υγρού από την μπαταρία.
- Χρησιμοποιήστε μόνο τις ειδικές μπαταρίες που προβλέπονται για το εργαλείο σας. Η χρήση άλλων μπαταριών μπορεί να προκαλέσει τραυματισμούς και κινδύνους πυρκαγιάς.

2.6 ΠΡΟΣΤΑΣΙΑ ΤΟΥ ΠΕΡΙΒΑΛΛΟΝΤΟΣ

- Τηρείτε αυστηρά την τοπική νομοθεσία για τη διάθεση υλικών συσκευασίας, ελαττωματικών εξαρτημάτων και οποιουδήποτε στοιχείου μπορεί να μολύνει το περιβάλλον. Αυτά τα απορρίμματα δεν πρέπει να διατίθενται με τα οικιακά απορρίμματα, αλλά πρέπει να συγκεντρώνονται χωριστά και να παραδίδονται στα ειδικά κέντρα συλλογής, που θα φροντίσουν για την ανακύκλωση των υλικών.
- Τηρείτε αυστηρά την τοπική νομοθεσία για τη διάθεση των υλικών προς απόρριψη
- Εάν αποφασίσετε να μην ξαναχρησιμοποιήσετε το μηχάνημα, μην το εγκαταλείπετε στο περιβάλλον, αλλά απευθυνθείτε σε εξουσιοδοτημένο κέντρο περισυλλογής σύμφωνα με την ισχύουσα νομοθεσία.



Οι ηλεκτρικές συσκευές δεν πρέπει να διατίθενται με τα οικιακά απορρίμματα. Σύμφωνα με την Ευρωπαϊκή Οδηγία 2012/19/ΕΚ σχετικά με τα απορρίμματα ηλεκτρικών και ηλεκτρονικών συσκευών και τους εθνικούς κανονισμούς για την εφαρμογή της, οι ηλεκτρικές συσκευές που έχουν ολοκληρώσει τον κύκλο ζωής τους πρέπει να συγκεντρώνονται χωριστά με σκοπό τη φιλική προς το περιβάλλον ανακύκλωσή τους. Αν οι ηλεκτρικές συσκευές απορριφθούν σε χωματερή ή στο έδαφος, οι βλαβερές ουσίες μπορεί να φτάσουν στον υδροφόρο ορίζοντα και να διεισδύσουν στην τροφική αλυσίδα προκαλώντας βλάβες στην υγεία σας. Για λεπτομερέστερες πληροφορίες σχετικά με τη διάθεση του προϊόντος, απευθυνθείτε στον αρμόδιο φορέα για τη διάθεση των οικιακών απορριμμάτων ή στον Αντιπρόσωπο.



Στο τέλος της διάρκειας ζωής τους, πετάξτε τις μπαταρίες με κατάλληλο τρόπο για την προστασία του περιβάλλοντος. Η μπαταρία περιέχει υλικά που είναι επικίνδυνα για εσάς και για το περιβάλλον. Αυτή πρέπει να αφαιρείται και να διατίθεται χωριστά σε ένα κέντρο που δέχεται μπαταρίες ιόντων λιθίου.



Η διαφοροποιημένη συλλογή χρησιμοποιημένων προϊόντων και συσκευασιών, επιτρέπει την ανακύκλωση των υλικών και την επαναχρησιμοποίηση. Η επαναχρησιμοποίηση των ανακυκλωμένων υλικών εμποδίζει τη μόλυνση του περιβάλλοντος και μειώνει τη ζήτηση πρώτων υλών.

3. ΓΝΩΡΙΜΙΑ ΜΕ ΤΟ ΜΗΧΑΝΗΜΑ

3.1 ΠΕΡΙΓΡΑΦΗ ΜΗΧΑΝΗΜΑΤΟΣ ΚΑΙ ΠΡΟΒΛΕΠΟΜΕΝΗ ΧΡΗΣΗ

Αυτή το μηχάνημα είναι μια συσκευή κηπουρικής και συγκεκριμένα ένας φορητός φυσητήρας/αναρροφητήρας μπαταρίας για κήπους.

Η μηχανή αποτελείται ουσιαστικά από έναν κινητήρα που κινεί μια φτερωτή ικανό να παράγει μια ροή αέρα υψηλής ταχύτητας.

3.1.1 Προβλεπόμενη χρήση

Αυτό το μηχάνημα προβλέπεται να κατασκευαστεί για τη μετατόπιση μέσω φυσητήρα και αναρρόφησης/τεμαχισμού των φύλλων, χόρτου, και διαφόρων υπολειμμάτων, βάρους που περιέχεται και μετρίων διαστάσεων.

3.1.2 Ακατάλληλη χρήση

Οποιαδήποτε άλλη χρήση από τις αναφερόμενες μπορεί να είναι επικίνδυνη και να προξενήσει βλάβες ή/και τραυματισμούς. Ως ακατάλληλη χρήση (ενδεικτικά και όχι περιοριστικά) εννοείται:

- η συγκέντρωση ή η περισυλλογή εύφλεκτων ή εκρηκτικών υλικών, πυρακτωμένων κάρβουνων ή καιγόμενου υλικού χωρίς φλόγα, αναμμένων τσιγάρων, γυαλιών, κοφτερών θραυσμάτων, μεταλλικών αντικειμένων, λίθων και οτιδήποτε άλλο μπορεί να αποδειχθεί επικίνδυνο για την ασφάλεια του χειριστή και των παρόντων;
- η άμεση εμφύσηση αέρα προς ανθρώπους ή / και ζώα;
- η χρήση του μηχανήματος από περισσότερα άτομα ταυτοχρόνως.

ΣΗΜΑΝΤΙΚΟ *Η ακατάλληλη χρήση του μηχανήματος έχει ως αποτέλεσμα την ακύρωση της εγγύησης και της ευθύνης του κατασκευαστή, καθιστώντας υπεύθυνο το χρήστη για τις υποχρεώσεις που προκύπτουν από ζημιές ή τραυματισμό του χρήστη ή τρίτων.*

3.1.3 Είδος χρήστη

Το μηχάνημα αυτό προορίζεται για χρήση από τους καταναλωτές, ήτοι από μη επαγγελματίες χειριστές. Προορίζεται για ερασιτεχνική χρήση.

3.2 ΚΥΡΙΑ ΕΞΑΡΤΗΜΑΤΑ (Εικ. 1)

A. Κινητήρας: παρέχει την κίνηση στη φτερωτή.
B. Σωλήνας μπροστινού φυσητήρα/αναρροφητή
C. Σωλήνας πίσω φυσητήρα/αναρροφητή
D. Λαβή: επιτρέπει το χειρισμό του μηχανήματος.
E. Μπροστινή λαβή: επιτρέπει μεγαλύτερη στεγανοποίηση στο μηχάνημα.
F. Διακόπτης ON/OFF-ταχύτητα: επιτρέπει την εκκίνηση, το σβήσιμο και τη ρύθμιση της ταχύτητας εργασίας του μηχανήματος.
G. Κάδος συλλογής: συλλέξτε το αναρροφημένο υλικό.
H. Διακόπτης αναρρόφησης / εμφύσησης: σας επιτρέπει να αλλάξετε τη λειτουργία χρήσης του μηχανήματος.
I. Τροχοί: επιτρέπουν την κίνηση του μηχανήματος ευκολότερα
J. Χώρος μπαταριών: έδρα για την τοποθέτηση των μπαταριών
K. Μπαταρίες *(αν δεν παρέχεται με το μηχάνημα, βλέπε κεφ. 13 "εξαρτήματα κατόπιν ζήτησης)*: συσκευή που διοχετεύει ηλεκτρικό ρεύμα στο εργαλείο. Τα χαρακτηριστικά του και οι κανόνες χρήσης περιγράφονται σε συγκεκριμένο εγχειρίδιο.
L. Φορτιστής μπαταρίας *(αν δεν παρέχεται με το μηχάνημα, βλέπε κεφ. 13 "εξαρτήματα κατόπιν ζήτησης)*: συσκευή που διοχετεύει ηλεκτρικό ρεύμα στο εργαλείο. Τα χαρακτηριστικά του και οι κανόνες χρήσης περιγράφονται σε συγκεκριμένο εγχειρίδιο.

3.3 ΕΤΙΚΕΤΑ ΑΝΑΓΝΩΡΙΣΗΣ ΠΡΟΪΟΝΤΟΣ (Εικ. 1)

1. Στάθμη ηχητικής ισχύος
2. Σήμα συμμόρφωσης
3. Έτος κατασκευής
4. Τύπος μηχανήματος
5. Αριθμός σειράς
6. Όνομα και διεύθυνση του Κατασκευαστή
7. Κωδικός προϊόντος
8. Τάση και συχνότητα τροφοδοσίας

Αντιγράψτε τα στοιχεία αναγνώρισης του μηχανήματος στον ειδικό χώρο της ετικέτας, στο πίσω μέρος του εξωφύλλου.

ΣΗΜΑΝΤΙΚΟ *Χρησιμοποιείστε τα στοιχεία αναγνώρισης που αναγράφονται στην ετικέτα αναγνώρισης προϊόντος κάθε φορά που απευθύνεστε στο εξουσιοδοτημένο Σέρβις.*

ΣΗΜΑΝΤΙΚΟ *Το παράδειγμα της δήλωσης συμμόρφωσης βρίσκεται στις τελευταίες σελίδες του εγχειριδίου.*

3.4 ΣΗΜΑΝΣΗ ΑΣΦΑΛΕΙΑΣ (Εικ. 2)

Στο μηχάνημα εμφανίζονται διάφορα σύμβολα. Σημασία των συμβόλων:



ΠΡΟΣΟΧΗ! ΚΙΝΔΥΝΟΣ!
Αυτό το μηχάνημα, εάν δεν χρησιμοποιείται σωστά, μπορεί να είναι επικίνδυνο για εσάς και για τους άλλους.



ΠΡΟΣΟΧΗ! Πριν χρησιμοποιήσετε το μηχάνημα διαβάστε το εγχειρίδιο οδηγιών.



Χρησιμοποιείτε προστατευτικά ακοής, γυαλιά.





Μην αφήνετε το μηχάνημα εκτεθειμένο στη βροχή (ή στην υγρασία).



ΚΙΝΔΥΝΟΣ ΕΚΣΦΕΝΔΟΝΙΣΜΟΥ!
Δώστε προσοχή στους πιθανούς εκσφενδονισμούς υλικού, που προκαλούνται από τη ροή του αέρα, που μπορεί να προκαλέσουν σοβαρές βλάβες σε άτομα ή πράγματα.

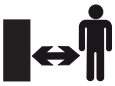

ΚΙΝΔΥΝΟΣ ΕΚΣΦΕΝΔΟΝΙΣΜΟΥ!
Απομακρύνετε όποιο πρόσωπο ή κατοικίδιο για τουλάχιστον 15μέτρα κατά τη διάρκεια της εργασίας του μηχανήματος.



Αφαιρέστε την μπαταρία πριν κάνετε οποιονδήποτε έλεγχο, καθαριότητα ή παρέμβαση συντήρησης/ρύθμιση στο μηχάνημα.





Λάμες φτερωτής
Οι λάμες της φτερωτής καθώς περιστρέφονται μπορούν να προκαλέσουν σοβαρούς τραυματισμούς.
Να μην ακουμπάτε τη φτερωτή όταν το εργαλείο είναι σε λειτουργία.

ΣΗΜΑΝΤΙΚΟ *Οι κατεστραμμένες ή δυσανάγνωστες αυτοκόλλητες ετικέτες πρέπει να αντικαθίστανται. Ζητήστε τις νέες ετικέτες από το εξουσιοδοτημένο Σέρβις.*

4. ΣΥΝΑΡΜΟΛΟΓΗΣΗ

Για λόγους αποθήκευσης και μεταφοράς, μερικά εξαρτήματα του μηχανήματος δεν συναρμολογούνται απευθείας στο εργοστάσιο, αλλά πρέπει να τοποθετηθούν μετά την αφαίρεση της συσκευασίας, ακολουθώντας τις παρακάτω οδηγίες.

⚠ Η αποσυσκευασία και η ολοκλήρωση της συναρμολόγησης πρέπει να γίνονται πάνω σε επίπεδη και σταθερή επιφάνεια με επαρκή χώρο για τη μετακίνηση του μηχανήματος και των υλικών συσκευασίας, χρησιμοποιώντας πάντα τα κατάλληλα εργαλεία. Μη χρησιμοποιείτε το μηχάνημα πριν ολοκληρώσετε τις διαδικασίες που προβλέπει το κεφάλαιο "ΣΥΝΑΡΜΟΛΟΓΗΣΗ".

4.1 ΑΠΟΣΥΣΚΕΥΑΣΙΑ

1. Ανοίξτε τη συσκευασία προσεκτικά για να μη χαθούν τα εξαρτήματα.
2. Συμβουλευθείτε το φυλλάδιο στο εσωτερικό της συσκευασίας και τις παρούσες οδηγίες χρήσης.
3. Βγάλτε από το κιβώτιο όλα τα μη συναρμολογημένα εξαρτήματα.
4. Βγάλτε το μηχάνημα από το κιβώτιο.
5. Διαθέστε το κιβώτιο και τα υλικά συσκευασίας σύμφωνα με την ισχύουσα νομοθεσία.

⚠ Πριν προχωρήσετε στη συναρμολόγηση, βεβαιωθείτε ότι η μπαταρία δεν είναι τοποθετημένη στη θήκη της.

4.2 ΣΥΝΑΡΜΟΛΟΓΗΣΗ / ΑΠΟΣΥΣΚΕΥΑΣΙΑ ΤΟΥ ΣΩΛΗΝΑ ΦΥΣΗΤΗΡΑ/ΑΝΑΡΡΟΦΗΤΗΡΑ

Εισάγετε το σωλήνα του μπροστινού φυσητήρα/αναρροφητήρα (Εικ. 3.A) στον πίσω (Εικ. 3.B) στερεώνοντάς το με τις κατάλληλες βίδες (Εικ. 3.C).

4.3 ΣΥΝΑΡΜΟΛΟΓΗΣΗ ΤΟΥ ΚΑΔΟΥ ΣΥΛΛΟΓΗΣ

1. Συνδέστε τον κάδο συλλογής (Εικ. 4.A) στο στόμιο εξόδου (Εικ. 4.B) διασφαλίζοντας ότι έχει ασφαλίσει σωστά.

2. Συνδέστε τον κάδο συλλογής στον μπροστινό σωλήνα (Εικ. 5.A) μέσω του κατάλληλου γάντζου (Εικ. 5.B).

4.4 ΣΥΝΑΡΜΟΛΟΓΗΣΗ ΤΗΣ ΜΠΡΟΣΤΙΝΗΣ ΛΑΒΗΣ

ΙΕισάγετε τη λαβή (Εικ. 6.A) στη θέση της και στερεώστε την στην επιθυμητή θέση της με την κατάλληλη χειρολαβή (Εικ. 6.B).

4.5 ΣΥΝΑΡΜΟΛΟΓΗΣΗ ΤΟΥ ΛΑΙΜΟΥ

Συνδέστε το συνδετήρα του λαιμού στο κατάλληλο γυαλί (Εικ. 7.A) που βρίσκεται στο άνω μέρος του μηχανήματος.

ΣΗΜΑΝΤΙΚΟ *Σταματάτε το μηχάνημα και να αφαιρείτε πάντα την μπαταρία (παρ. 7.2.2) κάθε φορά που αφαιρούνται οισωλήνες φυσητήρα/ αναρροφητήρα και ο κάδος συλλογής.*

5. ΧΕΙΡΙΣΤΗΡΙΑ ΕΛΕΓΧΟΥ

5.1 ΔΙΑΚΟΠΤΗΣ ΑΝΑΡΡΟΦΗΣΗΣ/ ΕΜΦΥΣΗΣΗΣ

Ο διακόπτης επιτρέπει να αλλάξετε τη λειτουργία χρήσης του μηχανήματος:
- Αφού τοποθετηθεί ο διακόπτης στο «BLOW» («ΦΥΣΗΜΑ») (Εικ. 8.A) ενεργοποιείται η λειτουργία εμφύσησης.
- Αφού τοποθετηθεί ο διακόπτης στο «VAC» («ΚΕΝΟ») (Εικ. 8.B) ενεργοποιείται η λειτουργία αναρρόφησης.

⚠ ***Ο τρόπος λειτουργίας του μηχανήματος πρέπει να οριστεί πριν από την εκκίνησή του.***

5.2 ΔΙΑΚΟΠΤΗΣ ΕΚΚΙΝΗΣΗΣ/ΣΤΑΣΗΣ

Ο διακόπτης εκκίνησης/στάσης (Εικ. 9) εξηγεί μια διπλή λειτουργία:

1. βάζει εμπρός/σβήνει το μηχάνημα και ταυτόχρονα κομπλάρει/ξεκομπλάρει την περιστροφή της φτερωτής,

Για να ακινητοποιήστε το μηχάνημα, μετακινήστε το διακόπτη στη θέση "0".

2. Επιτρέπει να ρυθμίσετε την ταχύτητα περιστροφής της φτερωτής, περιστρέφοντας το διακόπτη στην επιθυμητή θέση (από 1 έως 5).

⚠ ***Η εκκίνηση του μηχανήματος προκαλεί την ταυτόχρονη περιστροφή της φτερωτής.***

6. ΧΡΗΣΗ ΤΟΥ ΜΗΧΑΝΗΜΑΤΟΣ

6.1 ΠΡΟΚΑΤΑΡΚΤΙΚΕΣ ΕΝΕΡΓΕΙΕΣ

6.1.1 **Έλεγχος και επαναφόρτιση της μπαταρίας** (Εικ. 10)

Πριν από κάθε χρήση, να ελέγχετε την κατάσταση της μπαταρίας και να την επαναφορτίζετε σύμφωνα με τις οδηγίες που περιέχονται στο εγχειρίδιο της μπαταρίας.

6.1.2 Ρύθμιση του λαιμού

Ρυθμίστε το μήκος του ιμάντα του λαιμού έτσι ώστε ο σωλήνας αναρρόφησης να μπορεί να έρθει σε ελάχιστη απόσταση από το έδαφος. (Εικ. 7).

6.2 ΕΛΕΓΧΟΙ ΑΣΦΑΛΕΙΑΣ

⚠ ***Να εκτελείτε πάντα τους ελέγχους ασφαλείας πριν τη χρήση.***

6.2.1 Γενικός έλεγχος

Αντικείμενο	Αποτέλεσμα
Λαβή (Εικ. 1.D, 1.E)	Καθαρές, στεγνές, σωστά και γερά στερεωμένες στο μηχάνημα
Βίδες στο μηχάνημα	Καλά βιδωμένες (όχι λασκαρισμένες)
Είσοδοι αέρα ψύξης	Δεν εμποδίζονται
Σωλήνας μπροστινού φυσητήρα/αναρροφητή (Εικ. 1.B, 1.C.) και κάδος συλλογής (Εικ. 1.G.)	Σωστά τοποθετημένος. Κανένα σημάδι ζημιάς. Δεν εμποδίζεται
Φτερωτή	Κανένα σημάδι ζημιάς
Προστασίες	Κανένα σημάδι ζημιάς
Μπαταρία (Εικ. 1.K.)	Καμία ζημιά στο περίβλημα, καμία διαρροή υγρού
Διακόπτης εκκίνησης/ στάσης (Εικ. 1.F)	Πρέπει να μετακινείται εύκολα από τη μία θέση στην άλλη
Μηχάνημα	Κανένα σημάδι ζημιάς ή φθοράς. Κανένας ανώμαλος κραδασμός. Κανένας ανώμαλος θόρυβος

6.2.2 Δοκιμή λειτουργίας του μηχανήματος

Ενέργεια	Αποτέλεσμα
1. Βάλτε μπροστά το μηχάνημα (παρ. 6.3).	Το μηχάνημα ξεκινά και η φτερωτή περιστρέφεται.
1. Μετακινήστε το διακόπτη στη θέση στάσης «0» (Εικ.9).	1. Ο διακόπτης πρέπει να μετακινείται εύκολα και το μηχάνημα πρέπει να σταματά.

⚠ Εάν κάποιο αποτελέσματα διαφέρει σε σχέση με τους παρακάτω πίνακες, μην χρησιμοποιήσετε το μηχάνημα! Απευθυνθείτε στο Σέρβις για τον αναγκαίο έλεγχο και την επισκευή.

6.3 ΕΚΚΙΝΗΣΗ

1. Η θέση του σώματος πρέπει να είναι σταθερή και ισορροπημένη.
2. Βεβαιωθείτε ότι ο σωλήνας φυσητήρα/αναρροφητήρα δεν είναι στραμμένος προς άτομα ή θραύσματα.

⚠ Βεβαιωθείτε ότι ο διακόπτης είναι στη θέση "0".

3. Εισάγετε τις μπαταρίες (Εικ. 11.Α) στη θέση τους σπρώχνοντας μέχρι να ακούσετε το "κλικ" που την ασφαλίζει στη θέση της και εξασφαλίζει την ηλεκτρική επαφή.

ΣΗΜΕΙΩΣΗ *Το μηχάνημα λειτουργεί μόνο και με τις δύο μπαταρίες στη θέση τους.*

4. Επιλέξτε τον τρόπο λειτουργίας που θέλετε να χρησιμοποιήσετε μετακινώντας το μοχλό εντολής διακοπής (Εικ. 8).
5. Μετακινήστε το διακόπτη στη θέση εκκίνησης (Εικ. 9).

⚠ Η εκκίνηση του μηχανήματος προκαλεί την ταυτόχρονη περιστροφή της φτερωτής.

6.4 ΕΡΓΑΣΙΑ

⚠ Κατά τη διάρκεια της εργασίας, το μηχάνημα πρέπει πάντα να το μηχάνημα πρέπει πάντα να συγκρατείται σταθερά με τα δύο χέρια από τις λαβές.

ΣΗΜΕΙΩΣΗ *Κατά τη διάρκεια της εργασίας, η μπαταρία προστατεύεται από την ολική αποφόρτιση μέσω ενός συστήματος προστασίας που σβήνει το μηχάνημα και μπλοκάρει τη λειτουργία.*

6.4.1 Συμβουλές για τη χρήση

1. Προχωράτε αργά κρατώντας το τερματικό μέρος του σωλήνα φυσητήρα σε κατάλληλη απόσταση από το έδαφος (Εικ. 7).
2. Για να μη σκορπίσετε το υλικό για απομάκρυνση, κατευθύνετε το ρεύμα αέρα γύρω από το συσσωρευμένο υλικό. Ποτέ μην κατευθύνετε το ρεύμα αέρα στο κέντρο του συσσωρευμένου υλικού.
3. Κρατάτε πάντα σταθερά τη μονάδα και από τις δύο λαβές.
4. Όταν χρησιμοποιείται η μονάδα ως τεμαχιστής, χρησιμοποιήστε το λαιμό.

6.4.2 Σχάρες αέρος

Μην καλύπτετε ποτέ τις σχάρες αέρος. Να τις έχετε πάντα ελεύθερες από τυχόν εμπόδια και θραύσματα. Οι σχάρες πρέπει να είναι πάντα καθαρές για να επιτραπεί μια σωστή ψύξη του κινητήρα.

6.4.3 Λειτουργία ως φυσητήρας

1. Περιστρέψτε το μοχλό εντολής διακόπτη και τοποθετήστε τον στο "BLOW" («ΦΥΣΗΜΑ») (Εικ. 8.Α).
2. Να κρατάτε σταθερά το φυσητήρα.
3. Να προσανατολίζετε τη σταγόνα αέρα από πριν και να φυσάτε από τη μία πλευρά στην άλλη διατηρώντας το στόμιο σε μια κατάλληλη απόσταση από το έδαφος ή από το δάπεδο. Να προχωράτε αργά διατηρώντας πάντα το σωρό θραυσμάτων στοιβαγμένο μπροστά σας.

6.4.4 Λειτουργία ως αναρροφητήρας/τεμαχιστής

1. Περιστρέψτε το μοχλό εντολής διακόπτη και τοποθετήστε τον στο "VAC" («ΚΕΝΟ») (Εικ. 8.Β).
2. Να κρατάτε σταθερό πάντα τον αναρροφητήρα.
3. Οι τροχοί οδήγησης (Εικ. 1.Ι), στο άκρο του σωλήνα αναρρόφησης, χρησιμεύουν για να οδηγούν τον σωλήνα αναρρόφησης στο έδαφος πιο εύκολα.
4. Μικρά θραύσματα όπως φύλλα και κλαδιά θα τεμαχιστούν καθώς περνούν από το σώμα του ανεμιστήρα.
5. Για μια μεγαλύτερη διάρκεια του κάδου και για καλύτερη απόδοση, να αδειάζετε συχνά τον κάδο.

6.4.5 Ρύθμιση της ταχύτητας

Είναι σκόπιμο να ρυθμίζετε πάντα την ταχύτητα περιστροφής της φτερωτής ανάλογα με τον τύπο του υλικού για απομάκρυνση:

– Μέση ταχύτητα φυσητήρα, για υλικά ελαφριά και μικρά κλαδιά στο γκαζόν, για να μετακινήσετε χόρτο και φύλλα ελαφριά πάνω στην άσφαλτο ή το σταθερό έδαφος.
– υψηλή ταχύτητα φυσήματος, για βρεμμένα φύλλα, υλικά πιο βαριά, όπως φρέσκο χιόνι ή ογκώδη απορρίμματα.

6.5 ΣΒΗΣΙΜΟ

Για να ακινητοποιήσετε το μηχάνημα, μετακινήστε το διακόπτη στη θέση ακινητοποίησης "0"(Εικ. 9).

⚠ ***Η φτερωτή συνεχίζει να περιστρέφεται για λίγα δευτερόλεπτα ακόμη και μετά το μηχάνημα.***

Να σταματάτε πάντα το μηχάνημα όταν μετακινήστε από μία ζώνη εργασίας σε άλλη.

⚠ ***Κατά τη διάρκεια των μετακινήσεων να μην βάζετε ποτέ το χέρι στο μοχλό γκαζιού για να αποφύγετε τυχαίες εκκινήσεις.***

6.6 ΜΕΤΑ ΤΗ ΧΡΗΣΗ

1. Αφαιρέστε την μπαταρία από τη θέση της και φορτίστε την (παρ. 7.2.2).
2. Αφήστε τον κινητήρα να κρυώσει πριν τοποθετήσετε το μηχάνημα σε οποιοδήποτε περιβάλλον.
3. Εκτελέστε τον καθαρισμό (παρ. 7.3).
4. Βεβαιωθείτε ότι δεν υπάρχουν λασκαρισμένα ή ελαττωματικά εξαρτήματα. Εάν χρειάζεται, αντικαταστήστε τα ελαττωματικά εξαρτήματα και σφίξτε τις βίδες και τα μπουλόνια που ενδεχομένως έχουν λασκάρει ή απευθυνθείτε στο εξουσιοδοτημένο Σέρβις.
5. Έλεγχος για ενδεχόμενες ζημιές στο μηχάνημα. Αν απαιτείται, απευθυνθείτε στο εξουσιοδοτημένο Σέρβις.

ΣΗΜΑΝΤΙΚΟ *Να αφαιρείτε πάντα την μπαταρία (παρ. 7.2.2) κάθε φορά που αφήνετε το μηχάνημα αφύλακτο ή δεν το χρησιμοποιείτε.*

7. ΤΑΚΤΙΚΗ ΣΥΝΤΗΡΗΣΗ

7.1 ΓΕΝΙΚΑ

⚠ ***Πριν κάνετε οποιονδήποτε έλεγχο, καθαριότητα ή παρέμβαση συντήρησης/ρύθμισης στο μηχάνημα:***

- ***Ακινητοποιήστε το μηχάνημα (παρ. 6.5).***
- ***Αφαιρέστε την μπαταρία και φορτίστε την (παρ. 7.2.2) (Ποτέ μην αφήνετε την μπαταρία τοποθετημένη ή προσιτή σε παιδιά ή ακατάλληλα άτομα).***
- ***Βεβαιωθείτε ότι όλα τα μέρη εν κινήσει είναι πλήρως σταματημένα.***
- ***Αφήστε τον κινητήρα να κρυώσει πριν τοποθετήσετε το μηχάνημα σε οποιοδήποτε περιβάλλον.***
- ***Φοράτε κατάλληλη ενδυμασία, γάντια εργασίας και γυαλιά προστασίας.***
- ***Διαβάστε τις αντίστοιχες οδηγίες.***

ΣΗΜΑΝΤΙΚΟ *Όλες οι επεμβάσεις συντήρησης και ρύθμισης που δεν περιγράφονται στο εγχειρίδιο πρέπει να εκτελούνται από τον Αντιπρόσωπο ή από ένα εξειδικευμένο συνεργείο.*

7.2 ΜΠΑΤΑΡΙΑ

7.2.1 Αυτονομία της μπαταρίας

Η αυτονομία της μπαταρίας (και η συνεπώς η επιφάνεια για καθαρισμό πριν την επαναφόρτιση) εξαρτάται κυρίως από συμπεριφορές του χειριστή που θα πρέπει να αποφεύγονται:

– συχνά σβησίματα και επανεκκινήσεις κατά τη διάρκεια της εργασίας;
– μια ακατάλληλη ταχύτητα περιστροφής της φτερωτής για τον τύπο του υλικού προς απομάκρυνση (παρ. 6.4.5).

Για να βελτιστοποιηθεί η αυτονομία της μπαταρίας είναι πάντα καλό να επιλέγετε την κατάλληλη ταχύτητα περιστροφής της φτερωτής για τον τύπο του υλικού προς απομάκρυνση.

Σε περίπτωση που θέλετε να χρησιμοποιήσετε το μηχάνημα για μεγαλύτερο χρονικό διάστημα από αυτό που επιτρέπει η μπαταρία, μπορείτε:

- να αγοράσετε δεύτερη μπαταρία για να αντικαταστήσετε αμέσως την άδεια μπαταρία, χωρίς να διακόψετε τη χρήση.

ΣΗΜΕΙΩΣΗ *Να χρησιμοποιείτε πάντα μπαταρίες πλήρως φορτισμένες. Κάθε φορά που μια από τις δύο μπαταρίες δεν είναι πλήρως φορτισμένη, το μηχάνημα θα σβήσει όταν εξαντληθούν.*

- να αγοράσετε μπαταρία με μεγαλύτερη αυτονομία σε σχέση με την μπαταρία του μηχανήματος (παρ. 13.1).

7.2.2 Αφαίρεση και επαναφόρτιση της μπαταρίας(Εικ.12,13)

ΣΗΜΕΙΩΣΗ *Η μπαταρία διαθέτει προστασία που δεν επιτρέπει την επαναφόρτιση αν η θερμοκρασία περιβάλλοντος δεν κυμαίνεται από 0 έως +45 °C.*

7.3 ΚΑΘΑΡΙΣΜΟΣ ΤΟΥ ΜΗΧΑΝΗΜΑΤΟΣ

- Για να μειωθεί ο κίνδυνος πυρκαγιάς, διατηρείτε το μηχάνημα και, ιδίως, τον κινητήρα καθαρό από φύλλα, κλαδιά ή υπερβολικό γράσο.
- Καθαρίζετε πάντα το μηχάνημα μετά τη χρήση χρησιμοποιώντας ένα καθαρό πανί εμποτισμένο με ουδέτερο απορρυπαντικό.
- Αφαιρέστε οποιοδήποτε ίχνος υγρασίας χρησιμοποιώντας ένα μαλακό και στεγνό πανί. Η υγρασία μπορεί να προκαλέσει ηλεκτροπληξία.
- Μη χρησιμοποιείτε διαβρωτικά απορρυπαντικά ή διαλύτες για να καθαρίσετε τα πλαστικά μέρη ή τις χειρολαβές.
- Μη χρησιμοποιείτε νερό υπό πίεση για να μη βρέξετε τον κινητήρα και τα ηλεκτρικά εξαρτήματα.
- Διατηρείτε πάντα τη φτερωτή καθαρή και χωρίς σκόνη ή υπολείμματα, φυσώντας πεπιεσμένο αέρα μέσα στη γρίλια. Μην ψεκάζετε τη φτερωτή με νερό.
- Για να αποφύγετε την υπερθέρμανση και βλάβες στον κινητήρα ή στην μπαταρία, βεβαιωθείτε ότι οι γρίλιες αναρρόφησης του αέρα ψύξης είναι καθαρές και ελεύθερες από υπολείμματα.

7.4 ΚΑΘΑΡΙΟΤΗΤΑ ΤΟΥ ΚΑΔΟΥ ΣΥΛΛΟΓΗΣ ΚΑΙ ΤΟΥ ΣΩΛΗΝΑ ΑΝΑΡΡΟΦΗΣΗΣ

1. Τοποθετήστε το διακόπτη εκκίνηση/σβήσιμο στο "0" και περιμένετε να σβήσει τελείως.
2. Βγάλτε το σύνολο της μπαταρίας
3. Αδειάστε τον κάδο συλλογής ύστερα από κάθε χρήση, έτσι ώστε να αποφύγετε την επιδείνωση και τα εμπόδια στη ροή του αέρα που μπορούν να μειώσουν την απόδοση της μονάδας.
4. Στρέψτε τον κάδο και αδειάστε τον έντονα για να αφαιρέσετε τη σκόνη και τα θραύσματα.
5. Αφαιρέστε προσεκτικά το υλικό που εμποδίζει το σωλήνα του αναρροφητή.

7.5 ΠΑΞΙΜΑΔΙΑ ΚΑΙ ΒΙΔΕΣ ΣΤΕΡΕΩΣΗΣ

- Τα παξιμάδια και οι βίδες πρέπει να είναι καλά σφιγμένα, ώστε να είστε σίγουροι ότι το μηχάνημα λειτουργεί με ασφάλεια.
- Ελέγχετε τακτικά αν οι χειρολαβές είναι καλά σφιγμένες.

8. ΑΠΟΘΗΚΕΥΣΗ

8.1 ΑΠΟΘΗΚΕΥΣΗ ΤΟΥ ΜΗΧΑΝΗΜΑΤΟΣ

Όταν πρέπει να αποθηκεύσετε το μηχάνημα:

1. Αφαιρέστε την μπαταρία από τη θέση της και φορτίστε την (παρ. 7.2.2).
2. Αφήστε τον κινητήρα να κρυώσει πριν τοποθετήσετε το μηχάνημα σε οποιοδήποτε περιβάλλον.
3. Εκτελέστε τον καθαρισμό (παρ. 7.3).
4. Βεβαιωθείτε ότι δεν υπάρχουν λασκαρισμένα ή ελαττωματικά εξαρτήματα. Εάν χρειάζεται, αντικαταστήστε τα ελαττωματικά εξαρτήματα και σφίξτε τις βίδες και τα μπουλόνια που ενδεχομένως έχουν λασκάρει ή απευθυνθείτε στο εξουσιοδοτημένο Σέρβις.
5. Αποθήκευση του μηχανήματος:
   – σε στεγνό περιβάλλον.
   – προφυλαγμένο από τις καιρικές συνθήκες
   – σε σημείο στο οποίο δεν έχουν πρόσβαση τα παιδιά.
   – βεβαιωθείτε ότι έχετε αφαιρέσει κλειδιά ή εργαλεία που χρησιμοποιήσατε για τη συντήρηση.

8.2 ΑΠΟΘΗΚΕΥΣΗ ΤΗΣ ΜΠΑΤΑΡΙΑΣ

Αν η μπατρία δεν φορτίζει για μεγάλη χρονική περίοδο, είναι απαραίτητο να τη διατηρείτε πάντα στη σκιά, στη δροσιά και σε περιβάλλοντα χωρίς υγρασία με θερμοκρααασία περιβάλλοντος μεταξύ 0~45°C.

ΣΗΜΑΝΤΙΚΟ *Σε περίπτωση παρατεταμμένης αδράνειας, να φορτίζετε την μπαταρία κάθε δύο μήνες για να παρατείνετε τη διάρκεια ζωής.*

9. ΜΕΤΑΚΙΝΗΣΗ ΚΑΙ ΜΕΤΑΦΟΡΑ

Κάθε φορά που είναι αναγκαίο να μετακινήσετε ή να μεταφέρετε το μηχάνημα, πρέπει να:

1. Ακινητοποιήστε το μηχάνημα (παρ. 6.5).
2. Βεβαιωθείτε ότι όλα τα μέρη εν κινήσει είναι πλήρως σταματημένα.
3. Αφαιρέστε την μπαταρία από τη θέση της και φορτίστε την (παρ. 7.2.2).
4. Πιάστε το μηχάνημα μόνο από τις χειρολαβές και γυρίστε τους σωλήνες έτσι ώστε να μην αποτελούν εμπόδιο.
5. Βεβαιωθείτε ότι η μετακίνηση του μηχανήματος δεν προκαλεί ζημίες ή τραυματισμούς.

10. ΣΕΡΒΙΣ ΚΑΙ ΕΠΙΣΚΕΥΕΣ

Το παρόν εγχειρίδιο παρέχει όλες τις αναγκαίες οδηγίες για το χειρισμό του μηχανήματος και για μια σωστή βασική συντήρηση που εκτελείται από το χρήστη. Όλες οι παρεμβάσεις ρύθμισης και συντήρησης που δεν περιγράφονται σ'αυτό το εγχειρίδιο πρέπει να εκτελούνται από τον Έμπορο Μεταπώλησης ή εξειδικευμένο κέντρο. Οι επεμβάσεις σε μη εξειδικευμένα συνεργεία και χωρίς τον κατάλληλο εξοπλισμό έχουν ως αποτέλεσμα την ακύρωση κάθε είδους Εγγύησης και κάθε υποχρέωσης ή ευθύνης του Κατασκευαστή.

- Τα μη γνήσια ανταλλακτικά και εξαρτήματα δεν είναι εγκεκριμένα. Η χρήση μη γνήσιων ανταλλακτικών και εξαρτημάτων μπορεί να επηρεάσει την ασφάλεια του μηχανήματος και απαλλάσσει τον κατασκευαστή από κάθε υποχρέωση ή ευθύνη.
- Τα γνήσια ανταλλακτικά διατίθενται από τα εξουσιοδοτημένα συνεργεία και καταστήματα.

11. ΚΑΛΥΨΗ ΕΓΓΥΗΣΗΣ

Οι συνθήκες εγγύησης προορίζονται αποκλειστικά για τους καταναλωτές, δηλαδή τους μη επαγγελματίες χειριστές.
Η εγγύηση καλύπτει όλα τα μειονεκτήματα ποιότητα των υλικών και της κατασκευής, επιβεβαιώθηκε κατά τη διάρκεια της περιόδου εγγύησης από τον Έμπορο ή από εξειδικευμένο Κέντρο.
Η εφαρμογή εγγύησης περιορίζεται στην επισκευή ή στην αντικατάσταση του εξαρτήματος που θεωρείται ελαττωματικό.
Η εφαρμογή της εγγύησης είναι δευτερεύουσα μιας τακτικής συντήρησης του μηχανήματος.

Η εγγύηση δεν καλύπτει τις ζημιές που οφείλονται σε:

- Ελλειπή εξοικείωση με τα συνοδευτικά έγγραφα (Εγχειρίδια οδηγιών).
- Επαγγελματική χρήση.
- Απροσεξία, αμέλεια.
- Εξωτερική αιτία (κεραυνός, σοκ, παρουσία ξένων σωμάτων μέσα στη μηχανή) ή ατύχημα.
- Λανθασμένη ή μη επιτρεπόμενη χρήση και συναρμολόγηση από τον κατασκευαστή.
- Σπάνια συντήρηση.
- Τροποποίηση του μηχανήματος.
- Χρήση μη γνήσιων ανταλλακτικών (προσαρμόσιμα κομμάτια).
- Χρήση μη παρεχόμενων ή μη εγκεκριμένων από τον κατασκευαστή εξαρτημάτων.

Η εγγύηση επίσης δεν καλύπτει:

- Οι λειτουργίες συντήρησης (που περιγράφονται στο εγχειρίδιο οδηγιών).
- Τη συνήθη φθορά των αναλώσιμων.
- Φυσιολογική φθορά.
- Αισθητική φθορά του μηχανήματος που οφείλεται στη χρήση του.
- Τα έξοδα εξαρτημάτων που τυχόν συνδέονται με την ενεργοποίηση της εγγύησης, όπως η μεταφορά στο χρήστη, η μεταφορά του μηχανήματος στο Μεταπωλητή, ενοικίαση εξοπλισμού για αντικατάσταση ή κλήση εξωτερικής εταιρείας για όλες τις εργασίες συντήρησης.

Ο αγοραστής προστατεύεται από την ισχύουσα νομοθεσία της χώρας του. Τα δικαιώματα του αγοραστή που προβλέπει η εθνική νομοθεσία δεν περιορίζονται σε καμία περίπτωση από την παρούσα εγγύηση.

12. ΑΝΕΥΡΕΣΗ ΒΛΑΒΩΝ

ΒΛΑΒΗ	ΠΙΘΑΝΗ ΑΙΤΙΑ	ΕΠΙΣΚΕΥΗ
1. Επενεργώντας στο διακόπτη το μηχάνημα δεν ξεκινά	Μπαταρίες που λείπουν ή δεν έχουν τοποθετηθεί σωστά	Βεβαιωθείτε ότι οι μπαταρίες έχουν τοποθετηθεί σωστά (παρ. 7.2.3)
	Μπαταρία/ες αποφορτισμένη/ες	Ελέγξτε την κατάσταση φόρτισης και φορτίστε την μπαταρία (παρ. 7.2.2)
	Διακόπτης εκκίνησης/ στάσης ελαττωματικός ή κατεστραμμένος φυσητήρας	Μη χρησιμοποιείτε το μηχάνημα. Σταματήστε αμέσως το μηχάνημα, αφαιρέστε την μπαταρία και Απευθυνθείτε στο Κέντρο Βοήθειας
2. Η λειτουργία του κινητήρα διακόπτεται κατά την εργασία	Οι μπαταρίες δεν έχουν τοποθετηθεί σωστά	Βεβαιωθείτε ότι οι μπαταρίες έχουν τοποθετηθεί σωστά (παρ. 7.2.3)
	Μπαταρία/ες αποφορτισμένη/ες	Ελέγξτε την κατάσταση φόρτισης και φορτίστε την μπαταρία (παρ. 7.2.2)

ΒΛΑΒΗ	ΠΙΘΑΝΗ ΑΙΤΙΑ	ΕΠΙΣΚΕΥΗ
3. Η φτερωτή περιστρέφεται αλλά ο αέρας δεν βγαίνει από το σωλήνα φυσήματος	Σωλήνας φυσήματος μπλοκαρισμένος ή βουλωμένος	Σταματήστε το μηχάνημα, βγάλτε τις μπαταρίες και αφαιρέστε τυχόν εμπόδια.
4. Υπερβολικός θόρυβος ή/και κραδασμοί κατά την εργασία	Λασκαρισμένα ή κατεστραμμένα εξαρτήματα	Σταματήστε το μηχάνημα, αφαιρέστε την μπαταρία και: – ελέγξτε τις ζημιές, – ελέγξτε αν υπάρχουν λασκαρισμένα εξαρτήματα και σφίξτε τα, – αντικαταστήστε ή επισκευάστε τα κατεστραμμένα εξαρτήματα με εξαρτήματα ισοδύναμων χαρακτηριστικών.
5. Το μηχάνημα εκπέμπει καπνό κατά τη λειτουργία του	Φυσητήρας κατεστραμμένος.	Μη χρησιμοποιείτε το μηχάνημα. Σταματήστε αμέσως το μηχάνημα, αφαιρέστε την μπαταρία και Απευθυνθείτε στο Κέντρο Βοήθειας.
6. Χαμηλή αυτονομία της μπαταρίας	Πολύ δύσκολες συνθήκες χρήσης με μεγαλύτερη απορρόφηση ρεύματος	Βελτιστοποίηση της χρήσης (παρ. 7.2.1)
	Ανεπαρκής μπαταρία για τις συνθήκες χρήσης	Χρησιμοποιήστε μεγαλύτερες μπαταρίες (παρ. 13.1)
	Μείωση χωρητικότητας της μπαταρίας	Αγοράστε μια νέα μπαταρία
7. Ο φορτιστής δεν φορτίζει την μπαταρία	Μπαταρίες δεν έχουν τοποθετηθεί σωστά στο φορτιστή	Ελέγξτε εάν η τοποθέτηση έχει γίνει σωστά (παρ. 7.2.2)
	Ακατάλληλες συνθήκες περιβάλλοντος	Φορτίστε την μπαταρία σε χώρο με κατάλληλη θερμοκρασία (βλ. εγχειρίδιο οδηγιών της μπαταρίας / του φορτιστή)
	Ακαθαρσίες στις επαφές	Καθαρίστε τις επαφές
	Απουσία τάσης στο φορτιστή	Ελέγξτε εάν το φις είναι συνδεδεμένο και εάν υπάρχει τάση στην πρίζα του ρεύματος
	Ελαττωματικός φορτιστής	Αντικαταστήστε τον με ένα γνήσιο ανταλλακτικό
		Αν το πρόβλημα συνεχιστεί, συμβουλευτείτε το εγχειρίδιο της μπαταρίας / φορτιστή μπαταρίας

Αν τα προβλήματα συνεχίσουν ακόμα και μετά τις παραπάνω ενέργειες, απευθυνθείτε στην Αντιπροσωπεία.

13. ΠΡΟΑΙΡΕΤΙΚΑ ΕΞΑΡΤΗΜΑΤΑ

13.1 ΜΠΑΤΑΡΙΕΣ

Διατίθενται μπαταρίες με διαφορετικές χωρητικότητες ώστε να προσαρμόζονται στις ειδικές απαιτήσεις λειτουργίας (Εικ. 14).
Η λίστα των εγκεκριμένων μπαταριών για αυτό το μηχάνημα βρίσκεται στον πίνακα “Τεχνικά Χαρακτηριστικά”.

13.2 ΦΟΡΤΙΣΤΗΣ ΜΠΑΤΑΡΙΑΣ

Συσκευή που χρησιμοποιείται για την επαναφόρτιση της μπαταρίας (Εικ. 15).

EN **WARNING!: READ THE INSTRUCTION BOOKLET THOROUGHLY BEFORE USING THE MACHINE. Keep for future reference.**

INDEX

1. GENERAL INFORMATION 1
2. SAFETY REGULATIONS 1
3. GETTING TO KNOW THE MACHINE 4
   - 3.1 Description of the machine and planned use.. 4
   - 3.2 Main components (Fig. 1) 4
   - 3.3 Product identification label (Fig. 1) 5
   - 3.4 Safety signs (Fig. 2) 5
4. ASSEMBLY 5
   - 4.1 Unpacking 5
   - 4.2 Installation / removal of the blower/VACUUM tube 6
   - 4.3 Fitting the COLLECTION BAG 6
   - 4.4 ASSEMBLING THE FRONT HAND GRIP 6
   - 4.5 FITTING THE SHOULDER STRAP 6
5. CONTROLS 6
   - 5.1 VACUUM/BLOWER SWITCH 6
   - 5.2 START/STOP SWITCH 6
6. USING THE MACHINE 6
   - 6.1 Preparation 6
   - 6.2 Safety checks 6
   - 6.3 Start-up 7
   - 6.4 Operation 7
   - 6.5 Stop 8
   - 6.6 After use 8
7. ROUTINE MAINTENANCE 8
   - 7.1 General information 8
   - 7.2 Battery 8
   - 7.3 Cleaning the machine 8
   - 7.4 Cleaning the collection bag and THE VACUUM TUBE 9
   - 7.5 Nuts and bolts 9
8. STORING 9
   - 8.1 Storing the machine 9
   - 8.2 Storing the battery 9
9. HANDLING AND TRANSPORTATION 9
10. ASSISTANCE AND REPAIRS 9
11. WARRANTY COVERAGE 9
12. PROBLEM IDENTIFICATION 10
13. ATTACHMENTS ON REQUEST 10
    - 13.1 Batteries 10
    - 13.2 Battery charger 10

1. GENERAL INFORMATION

1.1 HOW TO READ THE MANUAL

NOTE *or* **IMPORTANT** *These give details or further information on what has been previously indicated and aim to prevent damage to the machine or cause other damage.*

The ⚠ symbol highlights danger. Failure to observe the warning can lead to the risk of injury to oneself and others and/or damage.

Paragraphs highlighted with a grey dotted border box indicate optional features which are not present in all models documented in this manual. Check whether the feature is present in your model.

Whenever reference is made to a position on the machine "front", "back", "left" or "right" hand side, this refers to the operator's working position.

2. SAFETY REGULATIONS

2.1 TRAINING

⚠ ***Read these instructions carefully before operating the machine. Become acquainted with the controls and the proper use of the machine. Failure to follow the warnings and instructions may result in electric shock, fire and/or serious injury. Keep all warnings and instructions for future reference.***

- Never allow the machine to be operated by children or persons with reduced physical, sensory or mental capabilities, lack of experience, lack of relevant know-how or unfamiliar with the instructions. Local regulations may restrict the age of the operator.
- Never operate the machine when people, especially children, or animals are nearby. Get another adult to keep the children under supervision. Children must not play with the appliance.
- Never use the machine if the user is tired or unwell, or has taken medicine, drugs, alcohol

or any substances which may slow his reflexes and compromise his judgement.
- Bear in mind that the operator or user is responsible for accidents or unexpected events occurring to other people or their property. It is the user's responsibility to assess the potential risk of the area where work is to be carried out and to take all the necessary precautions to ensure his own safety and that of others, particularly on slopes or rough, slippery and unstable ground.
- If the machine is sold or lent to others, make sure that the operator looks over the user instructions contained in this manual.

2.2 PREPARATION

Personal Protective Equipment (PPE)
- Wear suitable clothing, strong work shoes with anti-slip soles, and long pants. Do not operate the machine barefoot or wearing open sandals. Wear ear-protection devices, anti-vibration gloves, protective goggles, and a half mask respirator.
- Use of hearing protections can reduce the ability to hear any warnings (shouting or alarms). Be careful of what occurs around you in the work area.
- Never wear scarves, shirts, necklaces, bracelets, loose flowing clothing, laces or ties or any hanging or flapping accessory that could catch in the machine or in any objects or materials in the work area.
- Keep hair away from the air inlet grille as it could get caught in the rotor and cause serious injury. Tie your hair back if it is long.

Work area / Machine
- Thoroughly inspect the whole work area and use a rake or yard brush to manually untangle debris, remove anything that could be projected by the machine (when used as a blower), block the vacuum tube (when the machine is used as vacuum collector), or be a source of hazard (stones, branches, steel wire, bones etc.)
- When operating in dry dusty soil conditions, it is recommended to moisten the surface slightly.
- To avoid the risk of fire, do not leave the machine with the motor hot on leaves or dry grass.

2.3 DURING OPERATION

Work area
- Do not use the machine in environments at risk of explosion, in the presence of flammable liquids, gas or powder. Power tools create sparks which may ignite the dust or fumes.
- Work only in daylight or with good artificial light in good visibility conditions.
- Check that there is nobody within at least 15 metres of the machine's range of action.
- Avoid working with wet grass, in the rain and when there is a risk of a thunderstorm, especially lightening.
- Where possible, avoid working on wet, slippery ground or in any case on uneven or steep ground that does not guarantee stability for the operator.
- Do not expose the machine to rain or wet environments. Water entering a power tool will increase the risk of electric shock.
- Pay careful attention to uneven ground (hills, dips), slopes, hidden hazards and obstacles that could limit visibility.
- Be very careful near ravines, ditches or embankments.
- Look out for traffic when using the machine near the road.
- Always assess wind direction and never work against the wind.
- Do not use of the machine near open windows.
- Start the machine on a flat, solid surface.
- Do not use the machine on paved or gravel-covered surfaces, to avoid that the removed material causes injuries.
- Prevent removed material from accumulating in the discharge area as it may interfere with the correct removal and may cause material blowback through the suction openings.

Conduct
- When performing work utilising the machine as blower, the machine must always be held firmly with the right hand on the upper hand grip.
- When performing work utilising the machine as vacuum collector, the machine must always be held firmly with both hands, with the right hand on the upper hand grip and the left hand on the lower hand grip, so that the collection bag is on the operator's left.
- Avoid body contact with earthed or grounded surfaces, such as pipes, radiators, cookers and refrigerators. There is an increased risk of electric shock if your body is earthed or grounded.
- Always use caution and take on a firm and well-balanced position.
- Do not lose your balance.
- Do not lean over.
- Pay close attention to your footing when working on slopes.
- Never run, always walk.
- Make sure to avoid violent impacts against foreign bodies and prevent the air flow from throwing any material and dust.
- Do not direct the air jet towards persons or animals.

- When used as a blower always pay the utmost attention to prevent removed material or dust from injuring people or animals or damaging property.
- Do not manually insert objects into the vacuum inlet.
- Do not attempt to vacuum pieces of metal, rocks, bottles, cans, other foreign bodies and bulky objects that could damage the rotor.
- Never stand higher than the base of the machine when vacuuming objects.
- Always keep your face, hands, and body away from the inlet grille and air outlet nozzle and do not obstruct the airways when starting and operating the machine.
- The rotating parts can cause serious injuries; avoid contact with these parts while they are still rotating.
-

⚠ If something breaks or an accident occurs during work, turn off the motor immediately and move the machine away to prevent further damage; if an accident occurs with injuries or third parties are injured, carry out the first aid measures most suitable for the situation immediately and contact the medical authorities for any necessary health care. Carefully remove any debris which could cause damage or injury to persons or animals if ignored.

⚠ Prolonged exposure to vibrations can cause injuries and neurovascular disorders (also called "Raynaud's syndrome" or "white finger"), especially to people suffering from circulation disorders. The symptoms can regard the hands, wrists and fingers and are shown through loss of sensitivity, torpor, itching, pain and discolouring of or structural changes to the skin. These effects can be worsened by low ambient temperatures and/ or by gripping the hand grips excessively tightly. If the symptoms occur, the length of time the machine is used must be reduced and a doctor consulted.

Use limitations
- Do not use the machine if you are unable to hold it with both hands or keep it steady on your legs while working.
- Never use the machine with damaged, missing or incorrectly positioned guards.
- Never use the machine without having installed all the attachments required for each use (as blower or vacuum collector).
- Never disengage, deactivate, remove or tamper with the safety systems/micro switches installed.
- Do not use the power tool if the switch does not turn it on and off. Any power tool that cannot be controlled with the switch is dangerous and must be repaired.
- Do not strain the machine too much and do not use a small machine for heavy-duty work. If you use the right machine, you will reduce the risk of hazards and improve the quality of your work.

2.4 MAINTENANCE, STORAGE

Ensure regular maintenance and correct storage to maintain machine safety and high performance levels.

Maintenance
- Never use the machine with worn or damaged parts. Faulty or worn-out parts must always be replaced and never repaired. Only use original spare parts.

⚠ The noise and vibration levels shown in these instructions are the maximum levels for use of the machine. Suitable preventive measures must be adopted to eliminate possible harm caused by high noise levels and vibration-induced stresses; utilise the machine at constant speed, firmly hold the hand grip with adequate strength, utilise the machine at the minimum speed required to perform the work, wear ear-protection devices, make frequent and adequate pauses during the work.

Storage
- To reduce fire risks, do not leave containers with debris inside a room.

2.5 BATTERY / BATTERY CHARGER

IMPORTANT *The following safety instructions are in addition to the safety requirements provided in the specific battery and battery charger manual delivered with this machine.*

- Only use battery chargers recommended by the manufacturer to recharge batteries. An inadequate battery charger may cause electric shock, overheating or corrosive liquid to leak from the battery
- Use only batteries specifically designed for your power tool. The use of other batteries may cause injuries and fire risks.

2.6 ENVIRONMENTAL PROTECTION

- Scrupulously comply with local regulations for the disposal of packaging, deteriorated parts or any elements with a strong environmental impact; this waste must not be disposed of as normal waste, it must be separated and taken

to specified waste disposal centres where the material will be recycled.
- Scrupulously comply with local regulations for the disposal of waste materials
- When the machine is withdrawn from service, do not dump it in the environment, but take it to a waste disposal facility in accordance with the local regulations in force.



Do not throw electrical equipment away with domestic waste. According to the European Directive 2012/19/EU on electrical and electronic equipment waste and its implementation in compliance with national standards, according to UK Regulation "The waste electrical and electronic equipment regulations 2013 (as amended)", old electrical equipment must be collected separately, for eco-compatible recycling. If electrical equipment is disposed of in a landfill or in the ground, the harmful substances can reach the water table and enter the food chain, damaging your health and well-being. For further information on the disposal of this product, contact your dealer or a domestic waste collection service.



At the end of their working life, dispose of batteries paying due attention to the environment. Batteries contain material classified as hazardous for you and the environment. They must be removed and disposed of separately at a facility that accepts lithium-ion batteries.



Differentiated waste collection of used products and packaging facilitates material recycling and reuse. Reuse of recycled materials help to prevent environmental pollution and reduces the demand for raw materials.

3. GETTING TO KNOW THE MACHINE

3.1 DESCRIPTION OF THE MACHINE AND PLANNED USE

This machine is a gardening tool, namely a battery-powered portable garden blower/vacuum cleaner.

The machine basically consists of a motor operating a rotor capable of producing a high-speed air flow.

3.1.1 Intended use

This machine is designed and built to remove by blowing and vacuum/mulching leaves, grass, and other small and light weight debris.

3.1.2 Improper use

Any other usage not in keeping with the above-mentioned ones may be hazardous and harm persons and/or damage things. Examples of improper use may include, but are not limited to:
- accumulation and collection of inflammable or explosive products, hot embers or combustion material without a flame, lit cigarettes, pieces of glass, sharp objects, metal objects, stones and any other object that could be dangerous to the operator and others;
- aiming the air shot towards persons and/or animals;
- using of the machine by more than one person.

IMPORTANT *Improper use of the machine will invalidate the warranty, relieve the Manufacturer from all liability, and the user will consequently be liable for all and any damage or injury to himself or others.*

3.1.3 User types

This machine is intended for use by consumers, i.e. non-professional operators. It is intended for "DIY" use only.

3.2 MAIN COMPONENTS (Fig. 1)

A. Power unit: it provides movement to the rotor
B. Front blower/vacuum tube.
C. Back blower/vacuum tube.
D. Hand grip: it makes it possible to control the machine.
E. Front hand grip: provides a better grip on the machine.
F. ON/OFF-speed switch: allows the start-up, shut-down and working speed adjustment of the machine.
G. Collection bag: collects the vacuumed material.
H. Vacuum/blow switch: allows the user to change the machine's function.
I. Wheels: they allow the machine to be moved more easily
J. Battery compartment: space intended for housing the batteries
K. Batteries *(if not supplied with the machine, see chapter 13 "Optional accessories"):* device that supplies electric current to the tool;

its specifications and operating instructions are described in a specific manual.

L. Battery charger *(if not supplied with the machine, see chapter 13 "optional accessories"):* device used to recharge the battery; its characteristics and operating instructions are described in a specific manual.

3.3 PRODUCT IDENTIFICATION LABEL (Fig. 1)

1. Sound power level
2. Conformity marking
3. Year of manufacture
4. Type of machine
5. Serial number
6. Name and address of Manufacturer
7. Article code
8. Power supply voltage and frequency

Write the identification data of the machine in the specific space on the label on the back of the cover page.

IMPORTANT *Quote the information on the product identification label whenever you contact an authorised service workshop.*

IMPORTANT *The example of the Declaration of Conformity is provided on the last pages of the manual.*

3.4 SAFETY SIGNS (Fig. 2)

Several symbols are displayed on the machine. Meaning of symbols:



WARNING! DANGER! The failure to use this machine correctly can be hazardous for oneself and others.



WARNING! Read the instruction manual before using the machine.





Use ear protection devices and goggles.



Do not leave the machine in the rain (or in damp conditions)



PROJECTION HAZARD! Pay attention to possible flying debris projected by the air flow: they can cause serious injuries to persons or damage to objects.



PROJECTION HAZARD! Keep any people or pets at least 15 m away when using the machine!



Remove the battery before carrying out any inspection, cleaning or maintenance/ adjustment work on the machine.



Fan blades
Rotating fan blades can cause serious injury.
Do not touch the fan when the tool is in use

IMPORTANT *Damaged or illegible labels must be replaced. Order replacement decals from an authorised assistance centre.*

4. ASSEMBLY

For storage and transport purposes, some components of the machine are not installed in the factory and have to be assembled after unpacking. Follow the instructions below.

⚠ ***Unpacking and final assembly must be carried out on a flat, solid surface with sufficient space to facilitate the movement of the machine and its packaging, always using the right tools. Do not use the machine until all the indications provided in the "ASSEMBLY" section have been carried out.***

4.1 UNPACKING

1. Carefully open the packaging, paying attention not to lose components.
2. Consult the documentation in the box, including these instructions.
3. Remove all the unassembled parts from the box.
4. Remove the machine from the box.
5. Dispose of the box and packaging in compliance with local regulations.

⚠ ***Before assembling, make sure the battery is not inserted in its housing.***

4.2 INSTALLATION / REMOVAL OF THE BLOWER/VACUUM TUBE

Place the front blower/vacuum tube (Fig.3.A) in the back blower/vacuum tube (Fig.3.B) and secure it with the dedicated screw (Fig.3.C).

4.3 FITTING THE COLLECTION BAG

1. Connect the collecting bag (Fig.4.A) to the outlet nozzle (Fig.4.B), making sure it is fitted correctly.
2. Connect the collection bag to the front tube (Fig.5.A) using the appropriate hook (Fig.5.B).

4.4 ASSEMBLING THE FRONT HAND GRIP

Place the hand grip (Fig.6.A) in its designated location and fix it in the desired position using the corresponding knob (Fig.6.B).

4.5 FITTING THE SHOULDER STRAP

Fasten the shoulder strap carabiner into the dedicated eyelet (Fig.7.A) located on top of the machine.

IMPORTANT *Stop the machine and always remove the battery (paragraph 7.2.2) each time theblower/vacuum tube and the collection bag are removed.*

5. CONTROLS

5.1 VACUUM/BLOWER SWITCH

The switch allows the user to change the machine's function:
- Setting the switch to "BLOW" (Fig.8.A) activates the blowing function;
- Setting the switch to “VAC” (Fig.8.B) activates the vacuum function;

⚠ ***The machine's function mode must be set before it is switched on.***

5.2 START/STOP SWITCH

The start/stop switch (Fig. 9) has a dual function:
1. it starts/stops the machine and, at the same time, it engages/disengages the rotation of the rotor;

To stop the machine, move the switch to the “0” position.

2. This allows the rotation speed of the rotor to be adjusted by turning the switch into the desired position (1 to 5).

⚠ ***Starting the machine causes the rotor to start rotating at the same time.***

6. USING THE MACHINE

6.1 PREPARATION

6.1.1 Checking and recharging the battery (Fig.10)

Before each use, check the battery charge status and recharge it by following the instructions in the battery booklet.

6.1.2 Shoulder strap adjustment

Adjust the length of the shoulder strap
Adjust the length of the shoulder strap to allow the vacuum tube to be placed very close to the ground. (Fig.7).

6.2 SAFETY CHECKS

⚠ ***Always carry out the safety checks before use.***

6.2.1 General check

Object	Result
Hand grips (Fig. 1.D, 1.E)	Clean, dry and fixed firmly to the machine.
Screws on the machine	Correctly tightened (not loose)
Cooling air ducts	Not clogged
Blower/vacuum tube. (Fig. 1.B, 1.C) and collection bag (Fig. 1.G)	Correctly installed. No signs of damage. Not clogged.
Rotor	No signs of damage
Guards	No signs of damage
Battery (Fig. 1.K)	No damage to the casing, no liquid leakage
Start/stop switch (Fig.1.F)	It must easily move from one position to the other.

Machine	No signs of damage or wear No abnormal vibrations. No abnormal sound

6.2.2 Machine operating test

Action	Result
1. Start the machine (par. 6.3)	The machine starts and the rotor starts rotating.
1. Move the switch to the stop position “0” (Fig. 9)	1. The switch should move easily and the machine should stop.

⚠ ***If any of the results fail to match the indications provided in the tables, do not use the machine! Take it to a service centre to be checked and repaired if necessary.***

6.3 START-UP

1. Adopt a firm and well-balanced position;
2. Make sure that the blower/vacuum tube is not directed towards any bystanders or debris;

⚠ ***Make sure the switch is in the “0” position..***

3. Insert the batteries (Fig.11.A) into the battery compartment, pushing them in until a ‘‘click’’ sound is heard, which locks them in place and ensures electrical contact.

NOTE *The machine only works if both batteries are inserted.*

4. Select the operating mode you want to use by moving the switch control lever (Fig.8).
5. Move the switch to the start position (Fig. 9).

⚠ ***Starting the machine causes the rotor to start rotating at the same time.***

6.4 OPERATION

⚠ ***The machine must always be held firmly with both hands on the hand grips during work.***

NOTE *During use, the battery is protected against total drainage with a protective device that switches off the machine and stops it from working.*

6.4.1 Advice for operation

1. Proceed slowly keeping the end of the blower tube at a suitable distance from the ground (Fig. 7).
2. To avoid dispersing the material to be removed, direct the air flow towards the outer edges of the pile of material. Never direct the air flow to the middle of the pile.
3. Always hold the unit firmly by both handles.
4. When operating the unit as a shredder use the shoulder strap.

6.4.2 Air grilles

Never cover the air grilles. Always keep them free from blockages and debris. Grilles must always be kept clean to allow the motor to be cooled efficiently

6.4.3 Blower function

1. Turn the switch control lever onto the “ BLOW” position (Fig.8.A)
2. Hold the blower firmly.
3. Direct the air jet forward and blow from side to side while keeping the nozzle at an adequate distance from the ground or the flooring. Move forward slowly, keeping the accumulated pile of debris in front of you at all times.

6.4.4 Vacuum/shredder function

1. Turn the switch control lever onto the “ VAC” position (Fig.8.B)
2. Hold the vacuum firmly.
3. The guide wheels (Fig.1.I), at the end of the vacuum tube, are used to guide the vacuum tube more easily along the ground.
4. Small debris such as leaves and branches will be shredded as they pass through the fan housing.
5. Empty the bag often to ensure a prolonged life and better performance.

6.4.5 Speed adjustment

It is always advisable to set the speed of the rotor depending on the type of material to be removed:

– medium blowing speed, for light materials and small shrubs on the lawn, to move grass and small leaves on asphalt or solid ground;
– maximum blowing speed, for wet leaves, heavier material, such as fresh snow or bulky rubbish.

6.5 STOP

To stop the machine, move the switch to the stop position"0"(Fig. 9).

⚠ ***The rotor continues to rotate for a few seconds even after the machine has stopped.*** Always stop the machine when moving between work areas.

⚠ ***When moving around, do not keep your hand on the throttle to prevent unintentional start-ups.***

6.6 AFTER USE

1. Remove the battery from its housing and recharge it (par. 7.2.2).
2. Allow the motor to cool before storing in an enclosed space.
3. Clean (par. 7.3).
4. Check there are no loose or damaged components. If necessary, replace the damaged components and tighten any screws and loose bolts or contact the authorised service centre.
5. Checking for any damage to the machine. If necessary, contact the authorised service centre..

IMPORTANT *Always remove the battery (par. 7.2.2) whenever the machine is not in use or left unattended.*

7. ROUTINE MAINTENANCE

7.1 GENERAL INFORMATION

⚠ ***Before carrying out any checks, cleaning or maintenance/adjustment work on the machine:***

- ***Stop the machine (par. 6.5);***
- ***Remove the battery and recharge it (par. 7.2.2) (never leave the battery inserted, within reach of children or unauthorized persons);***
- ***Make sure that all moving parts have come to a complete standstill.***
- ***Allow the motor to cool before storing in an enclosed space.***
- ***Use suitable clothing, protective gloves and goggles;***
- ***Read the relevant instructions.***

IMPORTANT *Any maintenance and adjustment operations not described in this manual must be carried out by your dealer or Authorised Service Centre.*

7.2 BATTERY

7.2.1 Battery power reserve

The battery life (and therefore the working surface before recharging) mainly depends on operator actions, that should avoid:

– switching the machine on and off frequently whilst working;
– a rotor speed not suitable to the type of material to be removed (par. 6.4.5).

To optimise battery life, it is always advisable to set the rotation speed of the rotor suitable for the type of material to be removed.

If the need arises to use the machine for sessions which exceed the capability of a standard battery, it is possible to:

- purchase an additional standard battery to immediately replace the discharged battery, without compromising the continuity of operations;

NOTE *Always use fully charged batteries. If one of the two batteries is not fully charged, the machine will switch off when it runs out.*

- purchase a battery with an extended power reserve compared to the standard version (par. 13.1).

7.2.2 Removing and recharging the battery (Fig.12,13)

NOTE *The battery is equipped with a protection that prevents it from being recharged if the ambient temperature is not between 0 and +45 °C*

7.3 CLEANING THE MACHINE

- To reduce fire hazards, keep the machine free of leaves and branches.
- Always clean the machine after use with a damp cloth dipped in neutral detergent.
- Remove all traces of humidity using a soft damp cloth. Humidity can generate risks of electric shocks.
- Do not use aggressive detergents or solvents to clean the plastic parts or hand grips.
- Do not spray water onto the motor and electrical components and prevent them from getting wet.
- Always keep the rotor clean and free of dust and debris, by blowing compressed air through the grille. Do not spray water on the rotor.

- To avoid overheating and damage to the motor or the battery, always keep the cooling grilles clean and free of debris.

7.4 CLEANING THE COLLECTION BAG AND THE VACUUM TUBE

1. Turn the on/off switch to "0" and wait until the machine has completely shut down.
2. Remove the battery pack
3. Empty the collection bag after each use to avoid deterioration and airflow obstructions that may reduce the unit's performance.
4. Turn the bag inside out and shake it vigorously to remove residual dust and debris.
5. Carefully remove any material obstructing the vacuum tube.

7.5 NUTS AND BOLTS

- Keep all nuts, bolts and screws tight to be sure the equipment is in safe working condition.
- Check regularly that the handles are fixed firmly.

8. STORING

8.1 STORING THE MACHINE

When the machine is to be stored away:
1. Remove the battery from its housing and recharge it (par. 7.2.2).
2. Allow the motor to cool before storing in an enclosed space.
3. Clean (par. 7.3).
4. Check there are no loose or damaged components. If necessary, replace the damaged components and tighten any screws and loose bolts or contact the authorised service centre.
5. Store the machine:
   – in a dry place
   – protected from inclement weather
   – in a place where children cannot get to it
   – making sure that keys or tools used for maintenance are removed.

8.2 STORING THE BATTERY

If the battery is not charged for a long period of time, it should always be stored in a shady, cool and moisture-free place with an ambient temperature ranging between 0~45°C.

IMPORTANT *In case of prolonged inactivity, recharge the battery every two months to prolong its life.*

9. HANDLING AND TRANSPORTATION

Whenever handling and transporting the machine it is necessary:

1. to stop the machine (par. 6.5);
2. to make sure that all moving parts have come to a complete standstill.
3. to remove the battery from its housing and recharge it (par. 7.2.2);
4. to hold the machine only by the hand grips and point the tubes away from the machine to prevent any obstruction.
5. to ensure that no damage or injury is caused when handling the machine.

10. ASSISTANCE AND REPAIRS

This manual provides all the necessary information to run the machine and for correct basic maintenance operations which can be performed by the user. All adjustment and maintenance operations not mentioned in this manual must be carried out by your Dealer or by a specialised Centre.Any work carried out in inadequate facilities or by unqualified personnel will invalidate all Warranty claims and all obligations and responsibilities of the Manufacturer.
- Non-original parts and attachments are not approved; use of non-original spare parts and attachments will jeopardise the safety of the machine and relieve the Manufacturer from all obligations or liabilities.
- Genuine spare parts are supplied by authorised assistance workshops and dealers.

11. WARRANTY COVERAGE

Warranty conditions are exclusively intended for consumers, i.e. non-professional operators.
The warranty covers all material and manufacturing quality defects identified during the warranty period by your Dealer or a specialised Centre.
The application of the warranty is limited to the repair or replacement of the allegedly defective component.
The warranty application is subject to regular maintenance of the machine.
The warranty does not cover damage resulting from:
- Failure to become familiar with the documentation accompanying the machine. (Instructions Manuals).
- Professional use.
- Carelessness, negligence.
- External cause (lightning, impact, presence of foreign bodies inside the machine) or accident.

- Any use and assembly that is either incorrect or not permitted by the manufacturer.
- Poor maintenance.
- Modifications to the machine.
- The use of non-original spare parts (adaptable spare parts).
- Use of attachments not supplied or approved by the manufacturer.

The warranty does not cover:
- Maintenance operations (described in the instruction manual).
- Normal wear of consumable materials.
- Normal wear and tear.
- Aesthetic deterioration of the machine due to its use.
- Additional costs incurred when activating the warranty, such as transferring the machine to the user's premises, transporting the machine to the Dealer, hiring equipment for replacements or calling upon an external company for all maintenance work.

The user is protected by his or her own national legislation. The user's rights provided by his/her national laws are not restricted in any way by this warranty.

12. PROBLEM IDENTIFICATION

PROBLEM	PROBABLE CAUSE	REMEDY
1. The machine does not start when the switch is moved	Batteries are missing or not properly inserted	Make sure that the batteries are inserted correctly (par. 7.2.3)
	Low battery(ies)	Check the batteries status and recharge if necessary (par. 7.2.2)
	Defective start/stop switch or damaged blower	Do not use the machine. Immediately turn off the machine, remove the battery and contact a service centre.
2. The motor shuts down whilst working	The batteries are not inserted correctly	Make sure that the batteries are inserted correctly (par. 7.2.3)
	Low battery(ies)	Check the batteries status and recharge if necessary (par. 7.2.2)
3. The rotor rotates, but the air does not come out from the blower tube	Blocked or clogged blower tube	Stop the machine, remove the batteries and clear any possible obstructions.
4. Excessive noise and/or vibration is experienced whilst working	Loose or damaged parts	Turn off the machine, remove the battery and: – inspect for damage; – check for and tighten any loose parts; – have any damaged parts replaced or repaired with parts having equivalent specifications.
5. The machine gives off smoke whilst working	Damaged blower.	Do not use the machine. Immediately turn off the machine, remove the battery and contact a service centre.
6. Battery power reserve is low	Severe working conditions requiring greater current absorption	Optimise operations (par. 7.2.1)
	Battery insufficient for operational requirements	Use extended batteries (par. 13.1)
	Decrease in battery capacity	Purchase a new battery

PROBLEM	PROBABLE CAUSE	REMEDY
7. The battery charger is not recharging the battery	Batteries are not properly inserted in the battery charger	Check it is correctly inserted (par. 7.2.2)
	Unsuitable environmental conditions	Recharge the battery in places with suitable temperatures (see battery/ battery charger instruction manual)
	Dirty contacts	Clean the contacts
	No power supply to the battery charger	Make sure the plug is in the socket and that the mains power is on.
	Faulty battery charger	Replace with an original spare part
		If the problem persists, refer to the battery/ battery charger manual

If problems persist after having performed the above operations, contact your dealer.

13. ATTACHMENTS ON REQUEST

13.1 BATTERIES

Different capacity batteries are available to suit specific operating requirements (Fig. 14).
The list of approved batteries for this machine is found in the "Technical Data" table.

13.2 BATTERY CHARGER

Device used to recharge the battery (Fig.15).

ES **¡ATENCIÓN!: ANTES DE UTILIZAR LA MÁQUINA, LEER ATENTAMENTE EL PRESENTE MANUAL. Conservar para cualquier futura consulta.**

ÍNDICE

1. INFORMACIÓN GENERAL 1
2. NORMAS DE SEGURIDAD 1
3. CONOCER LA MÁQUINA 4
   - 3.1 Descripción máquina y uso previsto 4
   - 3.2 Componentes principales (Fig. 1) 5
   - 3.3 Etiqueta de identificación del producto (Fig. 1) 5
   - 3.4 Señales de seguridad (Fig. 2) 5
4. MONTAJE 6
   - 4.1 Desembalaje 6
   - 4.2 Montaje / desmontaje del tubo soplador/ ASPIRADOR 6
   - 4.3 Montaje DE LA BOLSA DE RECOLECCIÓN 6
   - 4.4 MONTAJE DE LA EMPUÑADURA ANTERIOR 6
   - 4.5 MONTAJE DE LA BANDOLERA 6
5. MANDOS DE CONTROL 6
   - 5.1 CONMUTADOR DE ASPIRACIÓN/SOPLADO 6
   - 5.2 INTERRUPTOR ARRANQUE/PARADA 6
6. USO DE LA MÁQUINA 7
   - 6.1 Operaciones preliminares 7
   - 6.2 Controles de seguridad 7
   - 6.3 Arranque 7
   - 6.4 Trabajo 7
   - 6.5 Parada 8
   - 6.6 Después del uso 8
7. MANTENIMIENTO ORDINARIO 8
   - 7.1 Información general 8
   - 7.2 Batería 9
   - 7.3 Limpieza de la máquina 9
   - 7.4 Limpieza de la bolsa de recolección y DEL TUBO ASPIRACIÓN 9
   - 7.5 Tuercas y tornillos de fijación 9
8. ALMACENAMIENTO 9
   - 8.1 Almacenamiento de la máquina 9
   - 8.2 Almacenamiento de la batería 10
9. DESPLAZAMIENTO Y TRANSPORTE 10
10. ASISTENCIA Y REPARACIONES 10
11. COBERTURA DE LA GARANTÍA 10
12. IDENTIFICACIÓN DE PROBLEMAS 11
13. ACCESORIOS POR ENCARGO 12
    - 13.1 Baterías 12
    - 13.2 Cargador de la batería 12

1. INFORMACIÓN GENERAL

1.1 CÓMO LEER EL MANUAL

NOTA *o* **IMPORTANTE** *ofrece información u otros detalles relativos a lo descrito anteriormente, con la intención de no dañar la máquina ni causar daños.*

El símbolo ⚠ señala un peligro. El incumplimiento de la advertencia puede comportar daños y/o lesiones personales o a terceros.

Los párrafos marcados con un recuadro de puntos grises indican características opcionales que no están presentes en todos los modelos documentados en este manual. Verificar si la característica está presente en este modelo.

Todas las indicaciones «anterior» «posterior», «derecha» e «izquierda» hacen referencia a la posición de trabajo del operador.

2. NORMAS DE SEGURIDAD

2.1 PREPARACIÓN

⚠ Leer atentamente estas instrucciones antes de utilizar la máquina. Familiarizarse con los mandos y el uso apropiado de la máquina. El incumplimiento de las advertencias y de las instrucciones puede causar descargas eléctricas, incendios y/o graves lesiones. Conserve todas las advertencias e instrucciones para futuras consultas.

- No permita nunca que la máquina sea usada por niños o personas con reducidas capacidades físicas, sensoriales o mentales o sin experiencia y conocimiento necesario, o por personas que no conozcan bien las instrucciones. Las leyes locales pueden fijar una edad mínima para el usuario.
- No utilice nunca la máquina con personas, especialmente niños, o animales cerca. Los niños deben estar siempre vigilados por un adulto. Los niños no deben jugar con el equipo.

- No utilice la máquina si el usuario estuviera cansado o se encontrase mal, o si hubiese tomado fármacos, drogas, alcohol o sustancias nocivas que pudieran afectar a sus reflejos y capacidad de atención.
- Recuerde que el operador o usuario es el responsable de los accidentes y daños no previstos que pudieran afectar a otras personas o a sus posesiones. El usuario es responsable de la evaluación de los riesgos potenciales del terreno sobre el cual debe trabajar, así como de tomar todas las precauciones necesarias para garantizar su seguridad y la de terceros, especialmente en pendientes, terrenos accidentados, resbaladizos o inestables.
- Si se quisiera ceder o prestar la máquina a otras personas, asegúrese de que el usuario haya leído las instrucciones de uso del presente manual.

2.2 OPERACIONES PRELIMINARES

Dispositivos de protección individual (DPI)
- Emplear indumentaria adecuada, calzado de trabajo resistente con suelas antideslizantes y pantalones largos. No accionar la máquina descalzo o con sandalias. Utilizar auriculares de protección para el oído, guantes antivibración, gafas de protección y mascara antipolvo.
- El uso de protecciones acústicas puede reducir la capacidad de percibir posibles advertencias (gritos o alarmas). Prestar máxima atención a lo que sucede alrededor del área de trabajo.
- No lleve bufandas, camisas, collares, pulseras, ropa con volantes o lazos, corbatas o accesorios colgantes o anchos que puedan engancharse en la máquina o en objetos y materiales presentes en el lugar de trabajo.
- Mantener el pelo alejado de la rejilla de entrada del aire ya que podría engancharse en la parte giratoria y causar accidentes graves. Recójase el pelo largo adecuadamente.

Zona de trabajo / Máquina
- Inspeccione a fondo toda la zona de trabajo y utilice un rastrillo o una escoba para liberar manualmente los residuos y eliminar todo lo que pueda lanzar la máquina (en el uso como soplador), obstruir el tubo de aspiración (en el uso como aspirador) o suponer una fuente de peligro (piedras, ramas, alambres, huesos, etc.).
- En caso de terreno polvoroso, se aconseja humedecer ligeramente la superficie.
- Para evitar el riesgo de incendio, no deje la máquina con el motor caliente entre las hojas o la hierba seca.

2.3 DURANTE EL USO

Zona de trabajo
- No use la máquina en ambientes con riesgo de explosión, en presencia de líquidos inflamables, gases o polvo. Las herramientas eléctricas generan chispas que pueden incendiar el polvo o los vapores.
- Trabajar solo con luz diurna o con una buena luz artificial y en condiciones de buena visibilidad.
- Compruebe que otras personas se encuentren al menos a 15 metros del radio de acción de la máquina.
- Evitar trabajar sobre hierba mojada, bajo la lluvia y con riesgo de tormentas, especialmente con probabilidad de relámpagos.
- Evite siempre trabajar con el suelo mojado o resbaladizo o sobre terrenos demasiado accidentados o abruptos que no garanticen la estabilidad del operador durante el trabajo.
- No exponer la máquina a lluvia o ambientes húmedos. El agua que penetra en un aparato aumenta el riesgo de descarga eléctrica.
- Prestar especial atención a las irregularidades del terreno (cambios de rasante, cunetas), pendientes, peligros escondidos y presencia de posibles obstáculos que puedan limitar la visibilidad.
- Prestar mucha atención cerca de barrancos, acequias o diques.
- Cuando se utiliza la máquina cerca de la carretera, prestar atención al tráfico.
- Tenga en cuenta la dirección del viento y no trabaje nunca contra el viento.
- No utilice la máquina cerca de ventanas abiertas.
- Comience en una superficie plana y sólida.
- No utilice la máquina en superficies pavimentadas o con grava con el fin de evitar que el material que se retira produzca lesiones.
- Evitar que el material retirado se acumule en la zona de descarga, pues podría obstaculizar la correcta eliminación causando contragolpes de material a través de las aperturas de aspiración.

Comportamientos
- Durante la actividad en modalidad de soplador, se debe sujetar la máquina firmemente por la empuñadura superior con la mano derecha.
- Durante la actividad en modalidad de aspirador, se debe sujetar la máquina firmemente con ambas manos. Con la mano derecha, la empuñadura superior y con la mano izquierda, la empuñadura inferior, de manera que la bolsa de recolección quede a la izquierda del operador.
- Evitar el contacto del cuerpo con superficies de masa o a tierra, como tubos, radiadores, cocinas, frigoríficos. El riesgo de descarga

eléctrica aumenta si el cuerpo se encuentra en masa o a tierra.
- Durante el uso, asuma una posición fija y estable, adoptando una actitud prudente en todo momento.
- No se desequilibre.
- No se incline.
- Preste mucha atención al punto de apoyo del pie cuando trabaje en pendientes.
- No corra con la máquina, procure solo caminar.
- Evite chocar la máquina violentamente contra cuerpos extraños y preste atención a las posibles proyecciones de material y polvo originadas por el aire.
- No oriente el chorro de aire hacia personas o animales.
- En la modalidad de soplador, preste la máxima atención para evitar que el material eliminado o el polvo que se levanta puedan causar lesiones a personas o animales, así como daños a sus propiedades.
- No introduzca manualmente objetos en la entrada de aspiración.
- No aspire trozos de metal, piedras, botellas, latas, otros cuerpos extraños y objetos voluminosos que puedan dañar el impulsor.
- Nunca se sitúe a una altura superior a la de la base de la máquina cuando aspire objetos.
- Mantener siempre la cara, las manos y el cuerpo lejos de la rejilla de aspiración y de la boca de expulsión del aire y no obstruir el paso del mismo, ya sea durante el arranque ya sea durante el uso normal de la máquina.
- Las partes rotatorias pueden provocar graves lesiones. Evitar el contacto con dichas partes cuando aún están girando.
-

⚠ ***En caso de roturas o accidentes durante el trabajo, parar inmediatamente el motor y alejar la máquina para no provocar otros daños; en caso de accidentes con lesiones personales o a terceros, poner en marcha inmediatamente los procedimientos de primeros auxilios más adecuados a la situación y acudir a un Centro de Salud. Retirar cuidadosamente los residuos que pudieran causar daños o lesiones a personas o animales en caso de que quedaran sin supervisión.***

⚠ ***La exposición prolongada a las vibraciones puede causar lesiones y trastornos neurovasculares (conocidos también como "fenómeno de Raynaud" o "mano blanca") especialmente a quien padece problemas circulatorios. Los síntomas pueden afectar a las manos, las muñecas y los dedos y se manifiestan con la pérdida de sensibilidad, torpor, picor, dolor, decoloración o cambios estructurales de la piel. Estos efectos pueden aumentar por las bajas temperaturas ambientales y/o por un uso excesivo de las empuñaduras. En caso de aparición de dichos síntomas, reducir los tiempos de uso de la máquina y consultar a un médico.***

Limitaciones del uso
- La máquina no debe ser utilizada por personas que no sean capaces de sujetarla firmemente con dos manos y/o permanecer estables en equilibrio durante el trabajo.
- No utilice nunca la máquina con protecciones dañadas, ausentes o colocadas de forma incorrecta.
- No utilice la máquina sin haber montado todos los accesorios previstos para cada uso (soplado o aspiración);
- No desconectar, desactivar, quitar ni manipular los sistemas de seguridad/microinterruptores presentes.
- No utilice la herramienta eléctrica si el interruptor no es capaz de ponerla en marcha o pararla normalmente. Una herramienta eléctrica que no se puede accionar con el interruptor resulta peligrosa y debe ser reparada.
- No someta la máquina a esfuerzos excesivos y no use una máquina pequeña para efectuar trabajos pesados; el uso de una máquina adecuada reduce los riesgos y mejora la calidad del trabajo.

2.4 MANTENIMIENTO, ALMACENAMIENTO

Efectuar un regular mantenimiento y un correcto almacenamiento preserva la seguridad de la máquina y el nivel de sus prestaciones.

Mantenimiento
- No utilizar la máquina con piezas desgastadas o dañadas. Las piezas averiadas o deterioradas deben ser sustituidas y jamás reparadas. Utilizar sólo recambios originales.

⚠ ***El nivel de ruido y vibración indicado en estas instrucciones son valores máximos de uso de la máquina Adopte las medidas necesarias con vistas a eliminar posibles daños debidos a ruidos elevados y a esfuerzos por vibraciones; use la máquina a una velocidad constante, sujete la empuñadura con la fuerza adecuada, use la máquina a la potencia mínima necesaria para desempeñar el trabajo, utilice cascos aislantes y realice las pausas necesarias durante la actividad.***

Almacenamiento
- Para reducir el riesgo de incendio, no dejar contenedores con materiales de desecho dentro de una habitación.

2.5 BATERÍA / CARGADOR DE BATERÍA

IMPORTANTE *Las siguientes normas de seguridad integran las prescripciones de seguridad presentes en el manual específico de la batería y del cargador de batería adjunto a la máquina.*

- Para cargar la batería utilizar solo cargadores recomendados por el fabricante. Un cargador inadecuado puede provocar un choque eléctrico, un sobrecalentamiento o una fuga de líquido corrosivo de la batería.
- Utilizar solo las baterías específicas previstas para su herramienta. El uso de otras baterías puede provocar lesiones y riesgo de incendio.

2.6 RESPETO DEL MEDIO AMBIENTE

- Respetar minuciosamente las normas locales sobre la eliminación de embalajes, partes deterioradas o cualquier elemento con fuerte impacto ambiental; estos residuos deben separarse y entregarse en los centros de recogida específicos que realizarán el reciclaje de los materiales.
- Respetar minuciosamente las normas locales sobre la eliminación de los materiales de desecho.
- En el momento de deshacerse de la máquina, no la abandone en lugares donde pueda perjudicar el medio ambiente; deberá contactar con un centro de recogida, según las normas locales vigentes.



No deseche los aparatos eléctricos junto con los residuos domésticos. Según la Directiva Europea 2012/19/CE sobre los residuos de equipos eléctricos y electrónicos y su aplicación conforme a las normas nacionales, los equipos eléctricos fuera de servicio deberán recogerse separadamente para volverse a emplear de manera eco-compatible. Si los equipos eléctricos se eliminan en un vertedero de residuos o en el terreno, las sustancias nocivas pueden alcanzar la capa acuífera y entrar en la cadena alimentaria, dañando la salud y el bienestar de las personas. Para obtener más información sobre la eliminación de este producto, contactar con el Ente competente para la eliminación de los residuos domésticos o con su Distribuidor.



Al término de su vida útil, deshacerse de las baterías de forma que se respete siempre el medio ambiente. La batería contiene materiales peligrosos tanto para las personas como para el medio ambiente. Una vez retirada, la batería debe depositarse de forma separada en una estructura apta para baterías de iones de litio.



La separación selectiva de los productos y embalajes utilizados permite el reciclaje de los materiales y su reutilización. La reutilización de materiales reciclados ayuda a prevenir la contaminación medioambiental y a disminuir la demanda de materias primas.

3. CONOCER LA MÁQUINA

3.1 DESCRIPCIÓN MÁQUINA Y USO PREVISTO

Esta máquina es un equipo de jardinería, más concretamente, un soplador/aspirador portátil por batería para jardinería.

La máquina se compone esencialmente de un motor que acciona un rotor que puede producir un flujo de aire a alta velocidad.

3.1.1 Uso previsto

Esta máquina está diseñada y construidapara el desplazamiento mediante soplado y aspiración/trituración de hojas, hierba y diversos residuos de poco peso y pequeño tamaño.

3.1.2 Uso inadecuado

Cualquier otro tipo de uso, no conforme con aquellos indicados anteriormente, puede ser peligroso y causar daños a personas y/o cosas. Se considera uso inapropiado (entre otras cosas):

- la acumulación o recogida de productos inflamables o con riesgo de explosión, brasas calientes o material en combustión sin llama, cigarros encendidos, trozos de vidrio, fragmentos cortantes, objetos metálicos, piedras y cualquier otro elemento que se considere peligroso para la seguridad del operador y de terceros.
- Dirigir el soplo de aire hacia personas y/o animales.
- Uso de la máquina por parte de más de una persona.

IMPORTANTE *El uso impropio de la máquina comporta la invalidación de la garantía y la exención del Fabricante de toda responsabilidad, corriendo a cargo del usuario todos los gastos derivados de daños o lesiones propias o a terceros.*

3.1.3 Tipología de usuario

Esta máquina está destinada al uso por parte de consumidores, es decir, operadores no profesionales. Está destinada a un uso no profesional.

3.2 COMPONENTES PRINCIPALES (Fig. 1)

A. Unidad motriz: proporciona el movimiento al rotor.
B. Tubo soplador/aspirador anterior.
C. Tubo soplador/aspirador posterior.
D. Empuñadura: permite con control de la máquina.
E. Empuñadura anterior: permite un mayor agarre de la máquina.
F. Interruptor de velocidad ON/OFF: permite poner en marcha, apagar y ajustar la velocidad de trabajo de la máquina.
G. Bolsa de recogida: recoge el material aspirado.
H. Conmutador de aspiración/soplado: permite al usuario cambiar la función de la máquina.
I. Ruedas: facilitan la conducción de la máquina.
J. Compartimento de las baterías: alojamiento para las baterías.
K. Batería *(si no se suministra con la máquina, ver cap. 13 "accesorios por encargo)*: dispositivo que suministra la corriente eléctrica a la máquina; sus características y normas de uso están descritas en un manual específico.
L. Cargador de batería *(si no se suministra con la máquina, ver cap. 13 "accesorios por encargo)*: dispositivo que se utiliza para recargar la batería; sus características y normas de uso están descritas en un manual específico.

3.3 ETIQUETA DE IDENTIFICACIÓN DEL PRODUCTO (Fig. 1)

1. Nivel de potencia sonora
2. Marca de conformidad
3. Año de fabricación
4. Tipo de máquina
5. Número de matrícula
6. Nombre y dirección del Fabricante
7. Código del artículo
8. Tensión y frecuencia de alimentación

Transcribir los datos de identificación de la máquina en los espacios correspondientes de la etiqueta indicada detrás de la portada.

IMPORTANTE *Utilizar los datos de identificación indicados en la etiqueta de identificación cada vez que se contacta con el taller autorizado.*

IMPORTANTE *El ejemplo de la declaración de conformidad se encuentra en las últimas páginas del manual.*

3.4 SEÑALES DE SEGURIDAD (Fig. 2)

En la máquina aparecen diferentes símbolos. Significado de los símbolos:



¡ATENCIÓN! ¡PELIGRO! Si no se usa correctamente, esta máquina puede ser peligrosa para usted y para terceros.



¡ATENCIÓN! Antes de usar la máquina, lea el manual de instrucciones.





Utilizar elementos de protección acústica y gafas.



No la exponga a la lluvia (o ambientes húmedos).



¡PELIGRO DE PROYECCIONES! Prestar atención a posibles proyecciones de materiales causadas por el flujo de aire; podrían producir graves lesiones a personas o cosas.

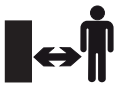

¡PELIGRO DE PROYECCIONES! ¡Mantener alejado a cualquier persona o animal doméstico al menos 15 m durante el uso de la máquina.



Retire la batería antes de realizar cualquier trabajo de inspección, limpieza o mantenimiento/ajuste en la máquina.





Aspas del ventilador
La rotación de las aspas del ventilador puede causar lesiones graves.
No tocar el ventilador cuando la herramienta esté en funcionamiento

IMPORTANTE *Las etiquetas adhesivas estropeadas o ilegibles deben sustituirse. Pedir nuevas etiquetas al centro de asistencia autorizado.*

4. MONTAJE

Por motivos de almacenamiento y transporte, algunos componentes de la máquina no se ensamblan directamente en fábrica, sino que se deben montar después de la remoción del embalaje, siguiendo las instrucciones descritas a continuación.

⚠ ***Para desembalar y terminar el montaje, se debe disponer de una superficie plana y sólida, con espacio suficiente para el desplazamiento de la máquina y de los embalajes. Se recomienda siempre emplear las herramientas apropiadas. No utilice la máquina antes de haber seguido todas las indicaciones de la sección "MONTAJE".***

4.1 DESEMBALAJE

1. Abrir el embalaje cuidadosamente para evitar perder los componentes.
2. Consultar la documentación incluida en la caja, por ejemplo estas instrucciones.
3. Extraer de la caja todos los componentes no montados.
4. Extraer la máquina de la caja.
5. Deshacerse de la caja y los embalajes respetando las normativas locales.

⚠ ***Antes de efectuar el montaje, verificar que la batería no esté introducida en su cavidad.***

4.2 MONTAJE / DESMONTAJE DEL TUBO SOPLADOR/ASPIRADOR

Introduzca el tubo soplador/aspirador delantero (Fig. 3.A) en el tubo trasero (Fig. 3.B) y fíjelo con el tornillo (Fig. 3.C).

4.3 MONTAJE DE LA BOLSA DE RECOLECCIÓN

1. Enganche la bolsa de recolección (Fig. 4.A) en la salida (Fig. 4.B), asegurándose de que está bien enganchada.
2. enganche la bolsa de recolección en el tubo frontal (Fig. 5.A) utilizando el gancho (Fig. 5.B).

4.4 MONTAJE DE LA EMPUÑADURA ANTERIOR

Introducir la empuñadura (Fig. 6.A) en su alojamiento y fijarla en la posición deseada con la manija correspondiente (Fig. 6.B).

4.5 MONTAJE DE LA BANDOLERA

Enganche el mosquetón de la bandolera en el ojal (Fig. 7.A) de la parte superior de la máquina.

IMPORTANTE *Parar la máquina y quitar siempre la batería (pár. 7.2.2) siempre que retire eltubo soplador/aspirador y la bolsa de recolección.*

5. MANDOS DE CONTROL

5.1 CONMUTADOR DE ASPIRACIÓN/SOPLADO

El **conmutador** permite al usuario cambiar la función de la máquina:
- posicionando el conmutador en "BLOW" (Fig. 8.A) se activa la función de soplado;
- posicionando el conmutador en "VAC" (Fig. 8.A) se activa la función de aspiración.

⚠ ***La modalidad de función de la máquina debe ser programada antes de su encendido.***

5.2 INTERRUPTOR ARRANQUE/PARADA

El interruptor de arranque/parada (Fig. 9) tiene una doble función:
1. arranca/para la máquina a la vez que activa/desactiva la rotación del rotor;

Para parar la máquina, desplazar el interruptor de la posición "0".
2. permite regular la velocidad de rotación del rotor, girando el interruptor a la posición deseada (de 1 a 5).

⚠ ***El arranque de la máquina genera la rotación contemporánea del rotor.***

6. USO DE LA MÁQUINA

6.1 OPERACIONES PRELIMINARES

6.1.1 Control y recarga de la batería (Fig.10)

Antes de cada uso comprobar el estado de carga de la batería siguiendo las indicaciones del manual de la batería.

6.1.2 Regulación de la bandolera

Ajuste la longitud de la correa de la bandolera para que el tubo de aspiración pueda ser guiado muy cerca del suelo (Fig. 7).

6.2 CONTROLES DE SEGURIDAD

⚠ ***Efectuar siempre los controles de seguridad antes del uso.***

6.2.1 Control general

Objeto	Resultado
Empuñaduras (Fig. 1.D, 1.E)	Limpias, secas, fijadas correcta y firmemente a la máquina
Tornillos de la máquina	Bien fijados (no sueltos)
Conductos del aire de refrigeración	No obstruidos
Tubo soplador/ aspirador (Fig. 1.B, 1.C) y bolsa de recolección (Fig. 1.G)	Instalado correctamente. Ninguna marca de deterioro. No obstruido.
Rotor	Ninguna marca de deterioro
Protecciones	Ninguna marca de deterioro
Baterías (Fig. 1.K)	Ningún desperfecto en el empaquetado, ninguna fuga de líquido
El interruptor arranque/ parada (Fig. 1.F)	Deberá desplazarse fácilmente de una posición a la otra
Máquina	Ninguna marca de deterioro o desgaste. Ninguna vibración anómala. Ningún sonido anómalo

6.2.2 Test de funcionamiento de la máquina

Acción	Resultado
1. Arrancar la máquina (párr. 6.3).	La máquina se enciende y el rotor gira.
1. Desplazar el interruptor en posición de parada "0" (Fig. 9).	1. El interruptor se debe desplazar fácilmente y la máquina se debe parar.

⚠ ***Si se obtiene un resultado diferente a los indicados en las tablas siguientes, ¡no utilice la máquina! Entregar la máquina a un centro de asistencia para los controles del caso y para la reparación.***

6.3 ARRANQUE

1. Adoptar una posición firme y estable.
2. Asegurarse de que el tubo soplador/aspirador no esté dirigido hacia otras personas o residuos.

⚠ ***Asegurarse que el interruptor esté en posición de "0".***

3. Introduzca las baterías (Fig. 11.A.) en su compartimento, empujándolas hasta que oiga el "clic" que las bloquea en su sitio y asegura el contacto eléctrico.

NOTA *La máquina funciona solo con ambas baterías introducidas.*

4. Elija el modo de funcionamiento que desea utilizar moviendo la palanca de control del conmutador (Fig. 8).
5. Desplazar el interruptor en posición de arranque (Fig. 9).

⚠ ***El arranque de la máquina genera la rotación contemporánea del rotor.***

6.4 TRABAJO

⚠ ***Durante el trabajo, la máquina debe sujetarse siempre firmemente con ambas manos en las empuñaduras.***

NOTA *Durante el uso, la batería está protegida contra la descarga total a través de un dispositivo de protección que apaga la máquina y bloquea su funcionamiento.*

6.4.1 Consejos de uso

1. Avanzar lentamente manteniendo la parte final del tubo soplador a la distancia apropiada respecto al terreno (Fig. 7).
2. Para evitar esparcir el material que se quiere retirar, apuntar con el chorro de aire hacia los bordes externos del montón de material en cuestión. No apuntar con el chorro de aire hacia el centro del montón.
3. Sujete siempre la unidad con firmeza por ambas empuñaduras.
4. Cuando utilice la unidad como trituradora, utilice la bandolera.

6.4.2 Rejillas del aire

Nunca cubra las rejillas de aire. Manténgalas siempre libres de obstrucciones y residuos. Las rejillas deben estar siempre limpias para permitir la correcta refrigeración del motor.

6.4.3 Funcionamiento como soplador

1. Gire la palanca de control del conmutador a "BLOW" (Fig. 8.A).
2. Sujete el soplador con firmeza.
3. Dirija el chorro de aire hacia delante y sople de lado a lado manteniendo la boquilla a una distancia adecuada del terreno o del suelo. Avance lentamente, manteniendo en todo momento la pila de escombros acumulada delante de si.

6.4.4 Funcionamiento como aspirador/triturador

1. Gire la palanca del conmutador a "VAC" (Fig. 8.B).
2. Sujete el aspirador fuertemente.
3. Las ruedas guía (Fig. 1.I) situadas en el extremo del tubo de aspiración sirven para guiar el tubo de aspiración más fácilmente hacia el suelo.
4. Los residuos pequeños, como las hojas y las ramas, se trituran al pasar por la carcasa del ventilador.
5. Para una mayor vida útil de la bolsa y un mejor rendimiento, vacíe la bolsa con frecuencia.

6.4.5 Regulación de la velocidad

Conviene regular siempre la velocidad de rotación del rotor dependiendo de la tipología del material que se desea retirar:

– velocidad de soplado media, para materiales ligeros y pequeños arbustos en el prado, para quitar hierbas y hojas ligeras en asfalto o terreno sólido;

– velocidad de soplado máxima, para hojas mojadas, materiales más pesados como nieve reciente o grandes volúmenes de suciedad.

6.5 PARADA

Para parar la máquina, desplazar el interruptor de la posición de parada "0" (Fig. 9).

⚠ ***El rotor sigue girando durante unos segundos incluso después de que la máquina se haya detenido.***

Parar siempre la máquina durante los desplazamiento entre zonas de trabajo.

⚠ ***Durante los desplazamientos, no colocar la mano sobre el mando acelerador para evitar encender la máquina por error.***

6.6 DESPUÉS DEL USO

1. Quitar la batería de su cavidad y recargarla (pár. 7.2.2).
2. Dejar enfriar el motor antes de colocar la máquina en cualquier ambiente.
3. Efectuar la limpieza (párr. 7.3).
4. Comprobar que no haya componentes aflojados o dañados. Si fuera necesario, sustituir los componentes dañados y apretar los tornillos y pernos que se hayan aflojado o contactar con el centro de asistencia autorizado.
5. Control de posibles daños presentes en la máquina. Contactar con el centro de asistencia autorizado, si es necesario.

IMPORTANTE *Quitar siempre la batería (pár. 7.2.2) cada vez que se deje la máquina sin utilizar o sin vigilancia.*

7. MANTENIMIENTO ORDINARIO

7.1 INFORMACIÓN GENERAL

⚠ ***Antes de realizar cualquier trabajo de inspección, limpieza o mantenimiento/ajuste en la máquina:***

- ***Parar la máquina (párr. 6.5).***
- ***Quitar la batería y recargarla (pár. 7.2.2) (no deje nunca la batería insertada o al alcance de los niños o personas inadecuadas).***
- ***Asegúrese de que todas las piezas móviles se han detenido por completo.***
- ***Dejar enfriar el motor antes de colocar la máquina en cualquier ambiente.***
- ***Emplear indumentaria adecuada, guantes de trabajo y gafas de protección.***
- ***Leer las instrucciones correspondientes.***

IMPORTANTE *Todas las operaciones de mantenimiento y de regulación no descritas en este manual deben ser efectuadas por su Vendedor o por un Centro especializado.*

7.2 BATERÍA

7.2.1 Autonomía de la batería

La autonomía de la batería (y por lo tanto la superficie total que se puede trabajar antes de la recarga) dependerá de comportamientos del operador que deberá evitar:
- encendidos y apagados frecuentes durante la actividad;
- una velocidad de rotación del rotor inadecuada de acuerdo a la tipología del material que se desea retirar (par. 6.4.5).

Para optimizar la vida útil de la batería, siempre es aconsejable ajustar la velocidad de rotación del rotor en función del tipo de material que se vaya a eliminar.

Si se quisiera utilizar la máquina en sesiones de trabajo más largas con respecto a lo permitido por la batería estándar, es posible:
- adquirir otra batería estándar para sustituir inmediatamente la batería descargada, sin perjudicar la continuidad de uso.

NOTA *Utilizar siempre baterías completamente cargadas. Si una de las dos baterías no está completamente cargada, la máquina se apagará cuando se agote.*

- adquirir una batería con mayor autonomía con respecto a la batería estándar (pár 13.1).

7.2.2 Extracción y recarga de la batería (Fig. 12,13)

NOTA *La batería cuenta con una protección que impide la recarga si la temperatura ambiente no está comprendida entre 0 y +45 °C.*

7.3 LIMPIEZA DE LA MÁQUINA

- Para reducir el riesgo de incendios, mantener la máquina libre de restos de hojas y ramas.
- Limpiar siempre la máquina después del uso con un paño limpio y húmedo impregnado con detergente neutro.
- Eliminar cualquier resto de humedad con un paño suave y seco. Los restos de humedad pueden favorecer el riesgo de descargas eléctricas.
- No utilizar detergentes agresivos ni disolventes para limpiar las partes de plástico o las empuñaduras.
- No usar chorros de agua y evitar mojar el motor y las partes eléctricas.
- Mantener el rotor limpio y sin polvo ni residuos, soplando aire comprimido por la rejilla. No utilizar agua pulverizada para el rotor.
- Para evitar cualquier sobrecalentamiento y daño en el motor o en la batería, asegurarse siempre de que las rejillas de aspiración del aire de enfriamiento estén limpias y libres de residuos.

7.4 LIMPIEZA DE LA BOLSA DE RECOLECCIÓN Y DEL TUBO ASPIRACIÓN

1. Coloque el interruptor de encendido/apagado en "0" y espere hasta que la alimentación esté completamente desconectada.
2. Saque el grupo de la batería.
3. Vacíe la bolsa de recogida después de cada uso para evitar el deterioro y las obstrucciones del flujo de aire que pueden reducir el rendimiento de la unidad.
4. Dé la vuelta a la bolsa y agítela enérgicamente para eliminar el polvo y los residuos.
5. Retire con cuidado cualquier material que obstruya el tubo de aspiración.

7.5 TUERCAS Y TORNILLOS DE FIJACIÓN

- Mantener apretados tuercas y tornillos para asegurarse que la máquina esté siempre en condiciones seguras de funcionamiento.
- Controlar regularmente que las empuñaduras estén fijadas firmemente.

8. ALMACENAMIENTO

8.1 ALMACENAMIENTO DE LA MÁQUINA

Cuando se almacena la máquina:
1. Quitar la batería de su cavidad y recargarla (párr. 7.2.2).
2. Dejar enfriar el motor antes de colocar la máquina en cualquier ambiente.
3. Efectuar la limpieza (párr. 7.3).
4. Comprobar que no haya componentes aflojados o dañados. Si fuera necesario, sustituir los componentes dañados y apretar los tornillos y pernos que se hayan aflojado o contactar con el centro de asistencia autorizado.
5. Almacenamiento de la máquina:
   - en un lugar seco;
   - protegido de la intemperie;

– fuera del alcance de los niños;
– asegurándose de haber quitado las llaves o herramientas usadas en el mantenimiento.

8.2 ALMACENAMIENTO DE LA BATERÍA

Si la batería no se carga durante un largo periodo de tiempo, debe guardarse siempre a la sombre, al fresco y sin humedad, con una temperatura ambiente entre 0~45°C.

IMPORTANTE *En caso de inactividad prolongada, recargar la batería cada dos meses para aumentar su duración.*

9. DESPLAZAMIENTO Y TRANSPORTE

Cada vez que desee manipular o transportar la máquina, será necesario:

1. Parar la máquina (párr. 6.5);
2. Asegúrese de que todas las piezas móviles se han detenido por completo;
3. Quitar la batería de su cavidad y recargarla (párr. 7.2.2);
4. Sujetar la máquina solo por las empuñaduras y orientar los tubos de manera que no obstaculicen;
5. Asegúrese de que el desplazamiento de la máquina no cause daños o lesiones.

10. ASISTENCIA Y REPARACIONES

Este manual suministra todas las indicaciones necesarias para la conducción de la máquina y para un correcto mantenimiento de base que se efectúa por el usuario. Todos los trabajos de ajuste y mantenimiento no descritos en este manual deben ser realizados por su distribuidor o por un centro especializado. Las operaciones realizadas en instalaciones inadecuadas o por personas no cualificadas invalidarán cualquier forma de Garantía y cualquier obligación o responsabilidad del Fabricante.

- Los recambios y los accesorios no originales no están aprobados; el uso de recambios y accesorios no originales pone en peligro la seguridad de la máquina y declina al Fabricante de toda obligación o responsabilidad.
- Los recambios originales se suministran en talleres de asistencia y por parte de vendedores autorizados.

11. COBERTURA DE LA GARANTÍA

Las condiciones de la garantía están destinadas únicamente a los consumidores, es decir, a los operadores no profesionales.
La garantía cubre todos los defectos de calidad de los materiales y de la mano de obra, comprobados durante el período de garantía por su distribuidor o por un centro especializado.
La aplicación de la garantía se limita a la reparación o sustitución del componente supuestamente defectuoso.
La aplicación de la garantía está sujeta al mantenimiento regular de la máquina.
La garantía no cubre los daños debidos a:

- Falta de familiaridad con la documentación adjuntada (Manuales de instrucciones).
- Uso profesional.
- Inatención, negligencia.
- Causa externa (rayo, choque, presencia de cuerpos extraños en el interior de la máquina) o accidente.
- Uso y montaje incorrectos o no permitidos por el fabricante.
- Escaso mantenimiento.
- Modificación de la máquina.
- Utilización de piezas de recambio no originales (piezas adaptables).
- Utilización de accesorios no distribuidos o no aprobados por el fabricante.

La garantía no cubre:

- Operaciones de mantenimiento (descritas en el manual de instrucciones).
- El desgaste normal de materiales de consumo.
- Desgaste normal.
- Deterioro estético de la máquina debido a su uso.
- Los gastos accesorios que puedan estar asociados a la activación de la garantía, como el traslado de la máquina a las instalaciones del usuario, el transporte de la máquina al Concesionario, el alquiler de equipos para su sustitución o la contratación de una empresa externa para todas las labores de mantenimiento.

El usuario está protegido por las propias leyes nacionales. Los derechos del usuario previstos por las propias leyes nacionales no se limitan, de ninguna manera, a esta garantía.

12. IDENTIFICACIÓN DE PROBLEMAS

PROBLEMA	POSIBLE CAUSA	SOLUCIÓN
1. Al accionar el interruptor, el motor no arranca	Baterías ausentes o no introducidas correctamente	Asegurarse de que las baterías esté bien colocadas (párr. 7.2.3)
	Batería/s descargada/s	Comprobar el estado de carga y recargar las baterías (párr. 7.2.2)
	Interruptor de arranque/parada defectuoso o soplador dañado	No utilizar la máquina. Parar inmediatamente la máquina, retirar la batería y contactar con un Centro de Asistencia.
2. El motor se para durante el trabajo	Baterías no introducidas correctamente	Asegurarse de que las baterías esté bien colocadas (párr. 7.2.3)
	Batería/s descargada/s	Comprobar el estado de carga y recargar las baterías (párr. 7.2.2)
3. El rotor gira pero el aire no sale del tubo soplador	Tubo soplador bloqueado u obstruido	Detener la máquina, extraer las baterías y retirar los posibles elementos obstructores.
4. Se advierten ruidos y /o vibraciones excesivas durante el trabajo	Elementos sueltos o dañados	Parar la máquina, extraer la batería y: – comprobar los daños; – comprobar si existen elementos sueltos y apretarlos; – sustituir o reparar las partes dañadas con otras de características equivalentes.
5. La máquina echa humo durante su funcionamiento.	Soplador dañado.	No utilizar la máquina. Parar inmediatamente la máquina, retirar la batería y contactar con un Centro de Asistencia.
6. La autonomía de la batería es escasa	Condiciones de uso gravosas con mayor absorción de corriente	Optimizar el uso (párr. 7.2.1)
	Batería insuficiente para las exigencias operativas	Utilizar baterías más grandes (párr. 13.1)
	Degeneración de la capacidad de la batería.	Comprar una batería nueva
7. El cargador de batería no efectúa la recarga de la batería	Baterías no introducidas correctamente en el cargador de batería	Comprobar que se haya colocado correctamente (párr. 7.2.2)
	Condiciones ambientales no idóneas	Efectuar la recarga en ambiente con temperatura adecuada (ver manual de instrucciones de la batería/cargador de la batería)
	Contactos sucios	Limpiar los contactos
	Falta de tensión en el cargador de la batería	Comprobar que el enchufe esté introducido y que haya tensión en la toma de corriente
	Cargador de batería defectuoso	Sustituir con un recambio original
		Si el problema continúa, consultar el manual de la batería/cargador de la batería

Si los problemas perduran después de haber aplicado las soluciones descritas, contactar con su Distribuidor.

13. ACCESORIOS POR ENCARGO

13.1 BATERÍAS

Existen baterías de diferentes capacidades para adaptarse a cada exigencia operativa (Fig. 14).
La lista de las baterías homologadas para esta máquina se encuentra en la tabla "Datos Técnicos".

13.2 CARGADOR DE LA BATERÍA

Dispositivo que se utiliza para recargar la batería (Fig. 15).

ET **TÄHELEPANU! ENNE MASINA KASUTAMIST LUGEGE TÄHELEPANELIKULT KASUTUSJUHENDIT. Säilitada edaspidiseks kasutamiseks.**

INDEKS

1. ÜLDANDMED 1
2. OHUTUSEESKIRJAD 1
3. MASINAGA TUTVUMINE 4
   - 3.1 Masina kirjeldus ja ettenähtud kasutusotstarve 4
   - 3.2 Põhikomponendid (Jn 1) 4
   - 3.3 Toote andmesilt (Jn 1) 5
   - 3.4 Ohutusmärgistus (Jn 2) 5
4. KOKKUMONTEERIMINE 5
   - 4.1 Lahtipakkimine 5
   - 4.2 Puhuri/IMURITORU peale / mahamonteerimine 6
   - 4.3 KOGUMISKOTI pealemonteerimine 6
   - 4.4 EESMISE KÄEPIDEME PEALEMONTEERIMINE 6
   - 4.5 ÕLAKOTI PEALEMONTEERIMINE 6
5. JUHTSEADMED 6
   - 5.1 IMI/PUHUMISFUNKTSIOONI LÜLITI 6
   - 5.2 KÄIVITUS/SEISKAMISLÜLITI 6
6. MASINA KASUTAMINE 6
   - 6.1 Eeltööd 6
   - 6.2 Ohutuskontrollid 6
   - 6.3 Käivitamine 7
   - 6.4 Töötamine 7
   - 6.5 Seiskamine 7
   - 6.6 Pärast kasutamist 8
7. KORRALINE HOOLDUS 8
   - 7.1 Üldandmed 8
   - 7.2 Aku 8
   - 7.3 Masina puhastamine 8
   - 7.4 Õlakoti ja IMEMISTORU puhastamine 9
   - 7.5 Lukustusmutrid- ja kruvid 9
8. HOIDMINE 9
   - 8.1 Masina hoiustamine 9
   - 8.2 Aku hoiustamine 9
9. TEISALDAMINE JA TRANSPORT 9
10. TEENINDUS JA REMONT 9
11. GARANTII KATE 10
12. RIKETE TUVASTAMINE 11
13. TELLITAVAD LISASEADMED 12
    - 13.1 Akud 12
    - 13.2 Akulaadija 12

1. ÜLDANDMED

1.1 KUIDAS KASUTUSJUHENDIT LUGEDA

MÄRKUS *või* **TÄHTIS** *sisaldab täpsustusi või uusi elemente eespool märgitu juurde, et masinat mitte kahjustada ega kahju tekitada.*

Sümbol ⚠ tähistab ohtu. Hoiatuste eiramisega võib kaasneda vigastuste oht iseendale või teistele isikutele ja/või kahju.

Punktid, mis on tähistatud hallide täppidega kontuuriga ruuduga, näitavad võimalikke omadusi, mida kõikidel käesolevas juhendis kirjeldatud mudelitel ei pruugi olla. Kontrollige, kas teie mudelil on nimetatud omadused.

Kõik tähistused “eesmine”, “tagumine”, “parem” ja “vasak” on määratletud juhi asukohast näoga sõidusuunas.

2. OHUTUSEESKIRJAD

2.1 VÄLJAÕPE

⚠ Lugeda tähelepanelikult antud kasutusjuhendit enne masina kasutamist. Õppida tundma juhtiseadmeid ja masina otstarbekohast kasutamist. Hoiatuste ja juhiste eiramine võib põhjustada elektrilööke, tuleohtu ja/või raskeid vigastusi. Hoidke kõik ohutuseeskirjad ja kasutusjuhendid alles edaspidiseks kasutamiseks.

- Masinat ei tohi kasutada lapsed ega piiratud füüsiliste, aistmis- ja vaimsete võimetega inimesed või inimesed, kel puuduvad kogemused ja vajalikud teadmised või kes ei ole juhenditega tutvunud. Kohalikud seadused võivad sätestada kasutaja miinimumea.
- Masinat ei tohi kunagi kasutada inimeste, eriti laste, või loomade läheduses. Lapsed peavad olema teise täiskasvanu järelevalve all. Lapsed ei tohi seadmega mängida.

- Ärge kasutage kunagi masinat, kui kasutaja on väsinud või haige või on tarvitanud ravimeid, uimasteid, alkoholi või aineid, mis mõjuvad kahjulikult tema reageerimisvõimele ja tähelepanule.
- Pidage meeles, et seadmega töötaja või selle kasutaja vastutab õnnetuste ja kahjustuste eest, mis võivad tekkida teistele inimestele või nende omandile. Kasutaja vastutusalas on hinnata töökoha võimalikke ohtusid ja võtta kõik vajalikud ettevaatusabinõud enda ja teiste ohutuse tagamiseks, eriti nõlvadel, konarlikul, libedal või ebastabiilsel pinnal.
- Kui soovite masina anda või laenata teistele, veenduda, et kasutaja tutvuks käesolevas kasutusjuhendis olevate instruktsioonidega.

2.2 EELTÖÖD

Isikukaitsevahendid
- Kandke sobivaid riideid, libisemiskindla tallaga tööjalatseid ja pikki pükse. Ärge juhtige masinat paljajalu või lahtistes sandaalides. Kandke kuulmiskaitsevahendeid, vibratsioonikindlaid kindaid, kaitseprille ja tolmukindlat maski.
- Kuulmiskaitsevahendite kasutamine vähendab ka suutlikkust kuulda hoiatusi (hüüdu või häiret). Olge tähelepanelik tööala vahetus läheduses toimuva suhtes.
- Kanda ei tohi salle, särke, keesid, käevõrusid, hõljuvaid riideid, paelu või lipse ja muid rippuvaid või laiu lisandeid, mis võiksid takerduda masinasse või tööpiirkonnas olevatesse esemetesse ja materjalidesse.
- Hoidke juuksed õhu sissetõmbevõrest eemal, sest need võiksid jääda tiiviku külge ja põhjustada raskeid kehavigastusi Pikad juuksed tuleb kokku siduda.

Tööala / Masin
- Kontrollida põhjalikult kogu tööala ja eemaldada käsitsi, kasutades reha või luuda, kõik, mille masin võiks eemale paisata (puhurina kasutamisel) või mis võiks imemistoru ummistada (imurina kasutamisel) või mis võiks ohtu kujutada (kivid, oksad, traadijupid, kondid jne.).
- Tolmuse maapinna puhul on soovitav pinda kergelt niisutada.
- Tuleohu viltimiseks ei tohi sooja mootoriga masinat jtta lehtede ega kuiva rohu sisse.

2.3 KASUTAMISE AJAL

Tööala
- Masinat ei tohi kasutada plahvatusohtlikus keskkonnas, tuleohtlike vedelike, gaaside või tolmu läheduses. Elektrilised tööriistad tekitavad sädemeid, mis võivad tolmu või aurud süüdata.
- Töötage ainult päevavalguses või heas kunstvalguses ja hea nähtavuse juures.
- Veenduda, et teised inimesed oleks masina tööraadiusest vähemalt 15 m kaugusel.
- Ärge töötage märja rohu, vihma või tormiohuga, eriti äikese võimaluse korral.
- Vältida niipalju kui võimalik töötamist märjal, libedal, liiga konarlikul või järsul pinnal, kus ei ole tagatud töötaja stabiilsus töötamise ajal;
- Masinat ei tohi jätta vihma kätte või niiskesse keskkonda. Tööriista sattunud vesi suurendab elektrilöögi ohtu.
- Olge eriti tähelepanelik maapinna ebatasasuste (kraavid, rentslid), kallakute ja peidetud ohtude suhtes ning pöörake tähelepanu takistusele , mis võivad piirata nähtavust.
- Pöörata tähelepanu järsakute, kraavide või piirete ääres.
- Kui masinat kasutatakse tee lähedal, pöörake tähelepanu liiklusele.
- Hinnata alati tuule suunda, kunagi ei tohi töötada vastutuult.
- Masinat ei tohi kasutada lahtiste akende läheduses.
- Käivitage masin tasasel ja kindlal pinnal.
- Ärge kasutage masinat sillutatud või kruusaga pinnatud pinnasel, sest lahti pääsev materjal võib põhjustada vigastusi.
- Vältige prügi kogunemist väljalaskealasse, sest see võib väljalaset takistada ja põhjustada prügi tagasilööki sissetõmbeavade kaudu.

Toimimisviis
- Masina kasutamisel puhurina hoidke ülemisest sangast alati kõvasti parema käega kinni.
- Imurina kasutamisel tuleb masinat hoida alati kindlalt kahe käega, parem käsi ülemisel käepidemel ja vasak käsi alumisel käepidemel, nii et kogumiskott oleks kasutajast vasakul.
- Vältida keha kontakti massi või maandusega pindadega nagu torud, radiaatorid, pliidid, külmutuskapid. Elektrilöögi oht suureneb, kui keha puutub massi või maandusega kokku.
- Võtta sisse muutumatu ja stabiilne asend ning olla ettevaatlik.

- Ei tohi kaotada tasakaalu.
- Ärge küünitage masinast välja.
- Pöörake hoolikal tähelepanu jala toetamise kohale, kui töötate kallakul.
- Ärge kunagi jookske, vaid kõndige.
- Pöörata tähelepanu sellele, et masin ei põrkuks vastu võõrkehasid ja et tera liikumisest tingituna ei lendaks materjalitükke.
- Ärge suunake õhujuga inimeste või loomade poole.
- Puhurina kasutamisel pöörata alati maksimaalselt tähelepanu vältimaks, et eemaldatav materjal ja õhkutõusnud tolm vigastab inimesi või loomi ja kahjustab nende vara.
- Ärge sisestage käsitsi esemeid äratõmbeavasse.
- Ärge laske masinal sisse imeda metallesemeid, kive, pudeleid, metallpurke, muid võõrkehi ja suuri asju, mis võivad tiivikut kahjustada.
- Esemete sisseimemise ajal ärge kunagi seiske masina alusest kõrgemal tasandil.
- Ärge pange nägu, käsi ega keha sissetõmbevõre ega puhuri ava juurde, ärge takistage õhu liikumist ei masina käivitamise ega kasutamise ajal.
- Pöörlevad osad võivad põhjustada tõsiseid vigastusi, vältida kokkupuudet pöörlevate osadega, kui nad veel pöörlevad.
-

⚠ Purunemiste või õnnetuste korral töö ajal seisake koheselt mootor ja viige masin eemale, et vältida lisakahjustusi; õnnetuste puhul vigastustega endale või teistele alustage koheselt olukorrale vastavate esmaabivõtetega ja pöörduge vajaliku ravi saamiseks tervishoiuasutuse poole. Eemaldada hoolikalt võimalikud jäägid, mis võiksid põhjustada tähelepanuta jäämise korral kahjustusi või vigastusi inimestele või loomadele.

⚠ Pikaajaline vibratsiooniga kokkupuutumine võib põhjustada kahjustusi ja närvisüsteemi häireid (tuntud ka nagu „Raynaudi sündroom“ või „valge käsi“) eriti neile, kes kannatavad vereringe häirete käes. Sümptomid puudutavad käsi, randmeid ja sõrmi ja need ilmnevad tundlikkuse kadumisega, tuimusega, sügelusega, valuga, naha värvi või struktuuri muutustega. Neid efekte võib tugevdada madal õhutemperatuur ja/või liiga tugev haare käepidemel. Sümptomide ilmnemisel tuleb vähendada masina kasutamisaega ja pidada nõu arstiga.

Kasutuspiirangud

- Masinat ei tohi kasutada inimesed, kes ei suuda seda kindlalt kahe käega hoida ja/või hoida töö ajal jalgadel kindlalt tasakaalu.
- Kahjustatud, puuduvate või valesti paigaldatud kaitsetega masina kasutamine on keelatud.
- Ärge kasutage masinat, kui ei ole monteeritud kõik kasutuseks (puhumine või imemine) ette nähtud lisandid.
- Ärge eemaldage, lülitage välja, välistage ega manipuleerige olemasolevaid ohutussüsteeme.
- Elektrilist tööriista ei tohi kasutada, kui lüliti ei käivita ega seiska masinat õigesti. Elektriline tööriist, mida ei saa lülitist käima panna, on ohtlik ja see tuleb parandada.
- Masinat ei tohi ülemääraselt pingutada ega liiga väikest masinat kasutada liiga raskete tööde tegemiseks; sobiva masina kasutamine vähendab riske ja parandab töö kvaliteeti.

2.4 HOOLDUS, HOIDMINE

Regulaarne hooldamine ja õigesti hoidmine tagab masina ohutuse ja jõudluse.

Hooldamine

- Ärge kasutage kunagi kulunud või kahjustunud osadega masinat. Vigadega või kahjustatud osad tuleb välja vahetada ning mitte kunagi parandada. Kasutada ainult originaal varuosi.

⚠ Kasutusjuhendis toodud müra- ja vibratsioonitase on masina kasutamise maksimumnäitajad. Võtke kasutusele ennetavad meetmed kõrge müra ja vibratsiooni mõjude vastu; kasutage masinat ühtlasel kiirusel, hoidke piisavalt tugevalt käepidemest kinni, kasutage masinat ainult võimalikult väiksel tööks vajamineval võimsusel, kandke müravastaseid kõrvaklappe, tehke töö ajal tihti ja piisavalt pikki pause.

Hoidmine

- Tuleohu vähendamiseks ei tohi anumaid tekkinud jääkmaterjalidega jätta siseruumi.

2.5 AKU / AKULAADIJA

TÄHTIS *Järgmised ohutuseeskirjad hõlmavad masinaga tarnitud aku ja akulaadija juhise ohutuseeskirju.*

- Aku laadimiseks kasutada ainult tootja poolt soovitatud akulaadijat. Ebasobiv akulaadija võib põhjustada elektrilöögi, ülekuumenemise või korrosiivse vedeliku väljavoolamise akust.
- Kasutada ainult teie töövahendile ette nähtud akusid. Teiste patareide kasutamine võib esile kutsuda vigastusi või tuleohtu.

2.6 KESKKONNAKAITSE

- Järgida täpselt kohalikke jäätmekäitlusnõudeid, mis puudutavad pakendite, kahjustatud osade ja muu keskkonnaohtliku kõrvaldamist; neid jäätmeid ei tohi visata prügi hulka, vaid need tuleb eraldada ja viia vastavatesse kogumispunktidesse, kus hoolitsetakse materjalide ümbertöötluse eest.
- Jääkmaterjalide ümber töötlemisel järgige kohalikke nõudeid.
- Kui masin kasutusest kõrvaldatakse, ärge visake seda loodusesse, vaid viige see vastavalt kohalikele kehtivatele normidele jäätmekäitluspunkti.



Ärge visake elektriseadmeid majapidamisjäätmete hulka. Vastavalt Euroopa direktiivile 2012/19/EÜ elektri- ja elektroonikaseadmetest tekkinud jäätmete (elektroonikaromude) kohta ja selle rakendamisele vastavuses riiklike õigusnõuetega, tuleb elektriseadmete romud koguda eraldi, et neid ökoloogiliselt korduskasutada. Kui elektriseadmed visatakse prügimäele või kaevatakse maha, võivad kahjulikud ained jõuda põhjavette ja pääseda toiduahelasse, kahjustades teie tervist ja heaolu. Täpsemat infot käesoleva toote kõrvaldamise kohta saab vastavalt jäätmekäitlusettevõttelt või edasimüüjalt.



Pärast akude kasutusea lõppu tuleb akud anda jäätmekäitlusse, mis oleks keskkonnahoidlik. Akud sisaldavad aineid, mis on kahjulikud nii teile kui keskkonnale. Aku tuleb eemaldada ja lasta käidelda keskuses, mis võtab vastu liitiumioonidel põhinevaid akusid.



Toodete ja pakendite sorteerimine käitlemiseks võimaldab materjalide taaskasutusse võtmist. Kogutud materjalide taaskasutus vähendab keskkonnareostust ning nõudlust tooraine vastu.

3. MASINAGA TUTVUMINE

3.1 MASINA KIRJELDUS JA ETTENÄHTUD KASUTUSOTSTARVE

See masin on aiatöömasin ja täpsemalt kaasaskantav akutoitega aiapuhur/imur.

Masin koosneb põhiliselt mootorist, mis käivitab tiiviku, mis tekitab suure kiirusega õhuvoolu.

3.1.1 Ettenähtud kasutus

See masin on projekteeritud ja ehitatud mitmesuguse kaalu, sisalduse ja väikesemõõtmeliste lehtede, rohu ja jääkide teisaldamiseks puhumise ja imemise/ purustamise teel.

3.1.2 Ebaõige kasutus

Mistahes muu kasutus, mis erineb ülalnimetatust, võib olla ohtlik ja tekitada kahju inimestele ja/või esemetele. Ebaõige kasutuse alla käivad (näiteks, aga mitte ainult):

- kergestisüttivate või plahvatusohtlike esemete, kuumade süte või leegita põleva materjali, põlevate sigarettide, klaasitükkide, teravate osade, metallist esemete, kivide või muu masina kasutaja ja teiste jaoks võimalikku ohtu kujutava kuhjamiseks või kogumiseks;
- õhujoa suunamine inimeste ja/ või loomade poole;
- masina kasutamine rohkem kui ühe inimese poolt.

TÄHTIS *Masina ebaõige kasutus muudab garantii kehtetuks ja välistab igasuguse tootjapoolse vastutuse, jättes kasutaja kanda kõik kulukohustused, mis tulenevad talle endale või teistele isikutele tekitatud kahjust või vigastustest.*

3.1.3 Kasutaja tüüp

Masin on ette nähtud kasutamiseks tarbijatele, seega mitteprofessionaalsetele operaatoritele. Masin on ette nähtud harrastuskasutuseks.

3.2 PÕHIKOMPONENDID (Jn 1)

A. Mootor: paneb tiiviku pöörlema.
B. eesmine puhuri/imuritoru.
C. tagumine puhuri/imuritoru.
D. Käepide:masina juhtimiseks.
E. Eesmine käepide: sellega saab masinat käes hoida.
F. Sisse-välja lülitamise ON/OFF-kiiruse reguleerimise nupp: sellest saab masinat käivitada, välja lülitada ja masina töökiirust reguleerida**.**
G. Kogumiskott: kogub sisse imetud materjali.
H. Imi/puhumisfunktsiooni lüliti: sellega saab vahetada masina kasutusfunktsiooni**.**
I. Rattad: võimaldavad masinat kergesti sõidutada.
J. Akupesa: akude paigutamise pesa.
K. Akud (*kui ei ole komplektis, siis vaadake 13. peatükki "tellitavad lisaseadmed"*): tagab

tööriista elektritoite; selle omadused ja kasutusnõuded on eraldi juhendis.

L. **Akulaadija** (kui ei ole komplektis, siis vaadake 13. peatükki „tellitavad lisaseadmed"): aku laadimiseks, selle omadused ja kasutusnõuded on eraldi juhendis.

3.3 TOOTE ANDMESILT (Jn 1)

1. Müravõimsuse tase
2. Vastavusmärgistus
3. Tootmisaasta
4. Masina tüüp
5. Registreerimisnumber
6. Ehitaja nimi ja aadress
7. Tootekood
8. Toitepinge ja -sagedus

Kirjutage masina identifitseerimisandmed kaane tagaküljel olevale sildile õigetesse lahtritesse.

TÄHTIS *Iga kord, kui võtate ühendust volitatud teeninduskeskusega, kasutage masina identifitseerimiseks andmeid andmesildilt.*

TÄHTIS *Vastavusdeklaratsiooni näidis asub kasutusjuhendi viimastel lehekülgedel.*

3.4 OHUTUSMÄRGISTUS (Jn 2)

Masina peal on kujutatud mitmesugused sümbolid.
Sümbolite tähendus:



ETTEVAATUST! OHT! Kui masinat ei kasutata õigesti, võib see olla ohtlik kasutajale ja teistele.



ETTEVAATUST! Enne masina kasutamist lugege kasutusjuhendit.



Kasutage kuulmis- ja nägemiskaitsevahendeid.





Ärge jätke masinat vihma või niiskuse kätte.



VÄLJAPAISKUMISOHT! Olge tähelepanelik esemete võimaliku paiskumise suhtes lõikeseadmelt, mis võib inimesi raskelt vigastada ja asju kahjustada.



EEMALEPAISKAMISE OHT! Masina kasutamise ajal hoida inimesed ja koduloomad vähemalt 15 m kaugusel.



Enne igasuguseid kontrolli-, puhastamis- või hooldus/reguleerimistöid masinal eemaldage kõigepealt aku.



Ventilaatorilabad
Pöörlevad ventilaatorilabad võivad põhjustada raskeid vigastusi. Ärge puutuge ventilaatorit, kui tööriist töötab.

TÄHTIS *Kulunud või loetamatuks muutunud kleepsildid tuleb välja vahetada. Uusi kleepsilte saab volitatud teeninduskeskusest.*

4. KOKKUMONTEERIMINE

Ladustamis– ja transpordipõhjustel on mõningad masina komponendid tehases jäetud monteerimata ning need tuleb masina külge monteerida pärast pakendi eemaldamist järgides järgnevaid instruktsioone.

⚠ Lahtipakkimine ja kokkumonteerimise puleviimine peavad toimuma tasasel ja kindlal pinnal, piisavalt peab olema ruumi masina ja pakendite liigutamiseks, kasutada alati sobivaid triistu. Masinat ei tohi kasutada enne peatükis "MONTEERIMINE" toodud juhiste lõpule viimist.

4.1 LAHTIPAKKIMINE

1. Avage pakend ettevaatlikult, et komponente mitte kaotada.
2. Tutvuge kastis kaasas oleva dokumentatsiooniga, sealhulgas juhendiga.
3. Võtke kõik pealemonteerimata komponendid kastist välja.
4. Tõstke masin kastist välja.
5. Kõrvaldage kast ja pakendid vastavalt kohalikele eeskirjadele.

⚠ ***Enne monteerimist vaadake, kas aku on oma pesas.***

4.2 PUHURI/IMURITORU PEALE / MAHAMONTEERIMINE

Sisestage eesmine puhuri/imuritoru (Jn 3.A) tagumise toru sisse (Jn 3.B), kinnitades selle spetsiaalse kruviga (Jn 3.C).

4.3 KOGUMISKOTI PEALEMONTEERIMINE

1. Haakige kogumiskott (Jn 4.A) väljalaskeava külge (Jn 4.B), veendudes, et see on korralikult kinni haagitud.
2. Haakige kogumiskott eesmise toru külge (Jn 5.A) spetsiaalse konksuga (Jn 5.B).

4.4 EESMISE KÄEPIDEME PEALEMONTEERIMINE

Pange käepide (Jn 6.A) selle pesasse ja kinnitage soovitud asendisse spetsiaalse nupuga (Jn 6.B).

4.5 ÕLAKOTI PEALEMONTEERIMINE

Haakige õlakoti karabiinhaak spetsiaalse aasa külge (Jn 7.A) masina ülemises osas.

TÄHTIS *Pange alati masin seisma ja võtke aku välja (p 7.2.2) iga kord, kui võtate toru puhuri/ imuritoru ja kogumiskoti masina küljest lahti.*

5. JUHTSEADMED

5.1 IMI/PUHUMISFUNKTSIOONI LÜLITI

Lülitiga saab vahetada masina kasutusfunktsiooni:
- lüliti vajutamisega asendisse „BLOW" (Jn 8.A) aktiveeritakse puhumisfunktsioon;
- lüliti vajutamisega asendisse „VAC" (Jn 8.B) aktiveeritakse imemisfunktsioon.

⚠ ***Masina funktsioonirežiim peab olema seadistatud enne masina sisselülitamist.***

5.2 KÄIVITUS/SEISKAMISLÜLITI

Käivitus/seiskamislülitil (Jn 9) on kaks funktsiooni:
1. masina käivitamine/seiskamine ja tiiviku pöörlemise sisse/välja lülitamine;

Masina seiskamiseks vajutage lüliti asendisse „0".
2. võimaldab reguleerida tiiviku pöörlemiskiirust, kui keerata lüliti soovitud asendisse (1–5).

⚠ ***Masina käivitamine paneb samaaegselt tiiviku pöörlema.***

6. MASINA KASUTAMINE

6.1 EELTÖÖD

6.1.1 Aku kontrollimine ja laadimine (Jn 10)

Enne funktsiooni kasutamist kontrollige, kas aku on laetud, ja laadige aku, järgides aku kasutusjuhendi juhiseid.

6.1.2 Õlakoti reguleerimine

Reguleerige õlakoti rihma pikkust nii, et imemistoru ulatuks miinimumkaugusele maapinnast. (Jn 7).

6.2 OHUTUSKONTROLLID

⚠ ***Tehke alati enne kasutamist ohutuskontrollid.***

6.2.1 Üldkontroll

Objekt	Tulemus
Käepidemed (Jn 1.D, 1.E)	Puhtad, kuivad, korralikult ja stabiilselt kinnitatud masina külge
Masina kruvid	Korralikult kinni (mitte lõdvad)
Jahutusõhu avad	Ummistumata
Puhuri/ imemistoru (Jn 1.B, 1.C.) ja kogumiskott (Jn 1.G.)	Nõuetekohaselt paigaldatud Kahjustusjälgedeta. Ummistumata.
Tiivik	Kahjustusjälgedeta
Kaitsed	Kahjustusjälgedeta
Akud (Jn 1.K.)	Korpus terve, ei mingeid lekkeid
Käivituslüliti (Jn 1.F)	Lüliti peab asendite vahel liikuma kergelt.
Masin	Kulumis- ja kahjustusemärke ei ole. Ebanormaalset vibratsiooni ei ole. Ebanormaalseid helisid ei ole.

6.2.2 Masina töötamise test

Tegevus	Tulemus
1. Käivitage masin (p 6.3)	Masin käivitub ja tiivik pöörleb.
1. Vajutage lüliti seiskamisasendisse „0“ (Jn 9)	1. Lüliti peab liikuma vabalt ning masin peab seiskuma.

⚠ ***Kui mõni tulemustest erineb tabelites märgitud tulemustest, siis ei tohi masinat kasutada! Masin tuleb sel juhul saata teeninduskeskusesse kontrolli ja parandusse.***

6.3 KÄIVITAMINE

1. Olge paigal ja stabiilses asendis.
2. Vaadake, et puhuri toru ei oleks suunatud kõrvalseisjate või prügi poole.

⚠ ***Veenduge, et lüliti oleks seiskamisasendis „0“.***

3. Pange akud (Jn 11.A) nende pessa, lükates need lõpuni sisse, kuni kostab klõps, mis lukustab akud asendisse ning tagab elektrikontakti.

MÄRKUS *Masin töötab ainult siis, kui mõlemad akud on sees.*

4. Valige töörežiim, mida soovite kasutada, lükates lüliti juhtkangi (Jn 8).
5. Vajutage lüliti käivitusasendisse (Jn 9).

⚠ ***Masina käivitamine paneb samaaegselt tiiviku pöörlema.***

6.4 TÖÖTAMINE

⚠ ***Töötamise ajal tuleb masinat alati hoida kindlalt mõlema käega käepidemetest kinni.***

MÄRKUS *Kasutuse ajal on aku kaitstud täieliku tühjaks saamise eest kaitseseadmega, mis lülitab masina välja ja blokeerib selle töö.*

6.4.1 Soovitused kasutuseks

1. Pange puhuri toru ots aeglaselt maapinnast sobivale kaugusele (Jn 7).
2. Eemaldatava materjali lendumise vältimiseks suunake õhuvool ümber kogutava materjali äärte. Ärge suunake õhuvoolu kunagi otse eemaldatava materjali keskele.
3. Juhtige seadet alati kindlalt mõlemast käepidemest.
4. Kui kasutate seadet purustajana, siis kasutage õlakotti.

6.4.2 Õhurestid

Õhureste ei tohi kunagi kinni katta. Hoidke need alati vabana võimalikest takistustest ja prügist. Restid peavad olema alati puhtad, et võimaldada korralikku mootori jahutamist.

6.4.3 Puhurina töötamine

1. Keerake lüliti juhtkang asendisse „BLOW" (Jn 8.A).
2. Hoidke puhurit kindlalt käes.
3. Suunake õhuvoog ettepoole ja puhuge ühelt poolt teisele, hoides otsikut maapinnast või teekattest sobival kaugusel. Liikuge aeglaselt edasi, hoides kogu aeg prügikuhja enda ees.

6.4.4 Töötamine imuri/purustajana

1. Keerake lüliti juhtkang asendisse „VAC" (Jn 8.B).
2. Hoidke imurit kindlalt käes.
3. Juhtrattad (Jn 1.I) imemistoru otsas aitavad imemistoru kergemini maapinnal juhtida.
4. Väike prügi, nagu lehed ja oksad, purustatakse sedamööda, kuidas need tiiviku korpusest läbi lähevad.
5. Koti kestuse pikendamiseks ja seadme jõudluse parandamiseks tühjendage kotti sageli.

6.4.5 Kiiruse reguleerimine

Tiiviku pöörlemiskiirust tuleks hoida sõltuvalt eemaldatava materjali omadustest:
- keskmisel puhumiskiirusel, kergete materjalide ja väikeste põõsaste jaoks murul, või kui puhutakse muru ja kergeid lehti asfaldil või kõval pinnasel;
- suurel kiirusel, kui puhutakse raskemat materjali nagu värsket lund või mahukat prügi.

6.5 SEISKAMINE

Masina peatamiseks vajutage lüliti seiskamisasendisse „0"(Jn 9).

⚠ ***Tiivik jätkab pöörlemist veel mõni sekund pärast masina seiskamist.***
Ühelt tööalalt teisele liikumise ajaks peab alati masina seiskama.

⚠ Teisaldamise ajal ärge hoidke näppu triklil, mis võiks põhjustada soovimatut käivitamist.

6.6 PÄRAST KASUTAMIST

1. Eemaldage aku ja laadige see (p 7.2.2).
2. Enne, kui paigutada masin mistahes ruumi, lasta mootoril maha jahtuda.
3. Puhastage masin (p 7.3).
4. Kontrollige, et osad ei oleks lahti tulnud või kahjustada saanud. Vajaduse vahetage välja kahjustatud osad ja keerake kõik lõdvenenud kruvid ja poldid kinni või pöörduge volitatud teeninduskeskuse poole.
5. Kontrollige, et masinal ei oleks kahjustusi Vajadusel võtke ühendust volitatud teeninduskeskusega.

TÄHTIS *Eemaldage alati aku (p 7.2.2) kui jätate masina järelevalveta.*

7. KORRALINE HOOLDUS

7.1 ÜLDANDMED

⚠ Enne igasuguseid kontrolli-, puhastamis- või hooldus/reguleerimistöid masinal eemaldage kõigepealt aku:

- ***Peatage masin (p 6.5).***
- ***Võtke aku pesast välja ja laadige see (p 7.2.2) (ärge kunagi jätke akut masinasse või laste või isikute käeulatusse).***
- ***Veenduge, et kõik liikuvad osad on täielikult peatunud.***
- ***Enne, kui paigutada masin mistahes ruumi, lasta mootoril maha jahtuda.***
- ***Kandke sobivaid riideid, töökindaid ja kaitseprille.***
- ***Lugege vastavaid juhiseid.***

TÄHTIS *Kõik hooldus- ja reguleerimistööd, mida ei ole käesolevas juhendis kirjeldatud, tuleb lasta teha edasimüüjal või spetsiaalses teeninduskeskuses.*

7.2 AKU

7.2.1 Aku kestvus

Aku kestvus (ja seega töödeldava tööala suurus enne taaslaadimist) sõltub peamiselt kasutaja käitumisest, kes peaks vältima:

- sagedasi sisse ja väljalülitamisi töö ajal;
- tiiviku vale töökiiruse valimist eemaldatava materjali jaoks (p 6.4.5).

Aku kestvuse optimeerimiseks on alati kohane seadistada eemaldatava materjali tüübile sobiv tiiviku pöörlemiskiirus.

Kui soovite kasutada masinat pikemateks töösessioonideks, kui standard aku ette näeb, on võimalik:

- osta juurde teine standardaku, et tühi aku kohe välja vahetada, ilma kasutsjärjepidevust mõjutamata.

MÄRKUS *Kasutage alati täielikult laetud akusid. Kui mõlemad akud ei ole täielikult laetud, lülitub masin akude tühjenemisel välja.*

- osta standardakust suurema kestvusega aku (p 13.1).

7.2.2 Aku väljavõtmine ja laadimine (Jn 12,13.)

MÄRKUS *Aku on varustatud kaitsmega, mis takistab laadimist, kui ruumi temperatuur ei ole vahemikus 0 kuni +45°C.*

7.3 MASINA PUHASTAMINE

- Tuleohu vähendamiseks hoidke masin okstest ja lehtedest puhtana.
- Pärast kasutamist puhastage masin puhta, neutraalse pesuvahendiga niisutatud lapiga.
- Kuivatage korralikult pehme ja kuiva lapiga. Jäänud niiskus võiks muidu põhjustada elektrilöögiohu.
- Mitte kasutada agressiivseid või lahusti omadustega puhastusvahendeid plastmassist osade või käepidemete puhastamiseks.
- Ärge kasutage veejuga ja vältige mootori ja elektriliste komponentide märjakssaamist.

- Hoidke tiivik alati puhtana tolmust ja prügist, selleks puhuge suruõhku läbi võre. Ärge pritsige tiivikut veega.
- Mootori ja aku ülekuumenemise ja kahjustuste vastu aitab õhu sissetõmbevõrede hoidmine puhtana ja kõrvaliste esemeteta.

7.4 ÕLAKOTI JA IMEMISTORU PUHASTAMINE

1. Asetage sisse/väljalülitusnupp asendisse „0" ja oodake, kuni seade on täielikult väljalülitunud.
2. Võtke akuseade välja
3. Tühjendage kogumiskotti iga kord pärast kasutamist, et vältida koti seisukorra halvenemist ja õhuvoo takistusi, mis võivad vähendada seadme jõudlust.
4. Keerake kott pahupidi ja kloppige see tugevalt tolmust ja prügist puhtaks.
5. Eemaldage hoolikalt materjal, mis ummistab imemistoru.

7.5 LUKUSTUSMUTRID- JA KRUVID

- Mutrid ja kruvid peavad olema alati korralikult kinni, et tagada masina ohutu tööseisukord.
- Kontrollige regulaarselt, kas käepidemed on korralikult kinni.

8. HOIDMINE

8.1 MASINA HOIUSTAMINE

Kui masin pannakse hoidlasse, siis:
1. Eemaldage aku ja laadige see (p 7.2.2).
2. Enne, kui paigutada masin mistahes ruumi, lasta mootoril maha jahtuda.
3. Puhastage masin (p 7.3).
4. Kontrollige, et osad ei oleks lahti tulnud või kahjustada saanud. Vajaduse vahetage välja kahjustatud osad ja keerake kõik lõdvenenud kruvid ja poldid kinni või pöörduge volitatud teeninduskeskuse poole.
5. Ladustage masin:
   – kuivas keskkonnas;
   – kaitstuna ilmastikutingimuste eest;
   – lastele kättesaamatus kohas;
   – Kontrollige, kas olete eemaldanud kõik võtmed ja hooldusel kasutatud tööriistad.

8.2 AKU HOIUSTAMINE

Kui aku jääb pikemaks ajaks kasutusest ja laadimisest eemale, siis hoidke seda varjulises, jahedas ja ilma niiskuseta kohas temperatuurivahemikus 0~45°C

TÄHTIS *Pikemat aega ilma kasutuseta hoidmise korral laadige akut iga kahe kuu järel, see pikendab aku kasutusiga.*

9. TEISALDAMINE JA TRANSPORT

Iga kord, kui masinat on vaja liigutada või transportida:

1. Peatage masin (p 6.5);
2. Veenduge, et kõik liikuvad osad on täielikult seiskunud;
3. Eemaldage aku ja laadige see (p 7.2.2);
4. Haarata masinat ainult käepidemetest ja suunata torud nii, et nad ei segaks;
5. - Veenduda, et masina liigutamine ei tekitaks kahju või vigastusi.

10. TEENINDUS JA REMONT

Käesolevas juhendis on antud kõik vajalikud juhised masina juhtimiseks ja elementaarsete hooldustööde kohta, mida saab teha kasutaja ise. Kõiki reguleerimis- ja hooldustöid, mida ei ole selles juhendis kirjeldatud, tuleb lasta teha seadme edasimüüja juures või spetsiaalses teeninduskeskuses.Ebasobivates kohtades või kvalifitseerimata inimeste poolt teostatud tööd muudavad garantii kehtetuks ja vabastavad tootja igasugusest kohustusest või vastutusest.

- Mitteoriginaalvaruosade ja tarvikute kasutamine ei ole heaks kiidetud, nende kasutamine seab ohtu masina ohutuse ning vabastab tootja kogu vastutusest.
- Originaalvaruosi saab volitatud teeninduskeskustest ja edasimüüjatelt.

11. GARANTII KATE

Garantiitingimused on ainult tarbijate jaoks, see tähendab mitteprofessionaalsete operaatorite jaoks.
Garantii katab materjali- ja tootmisdefekte, mis ilmnevad edasimüüja või spetsiaalse keskuse antud garantiiaja jooksul.
Garantii kasutamine piirdub ainult defektseks tunnistatud komponendi parandamise või vahetamisega.
Garantii kohaldamise tingimuseks on, et masinat on korraliselt hooldatud.
Garantii ei kata kahjusid, mis on tingitud:

- kaasasolevate dokumentidega (kasutusjuhendid) tutvumata jätmisest.
- Tööalaselt kasutamisest.
- Tähelepanematusest, hooletusest.
- Välisest põhjusest (äike, löökidest, võõrkehade sattumisest masinasse) või õnnetusest.
- Ebaõigest või tootja poolt lubamatust kasutusest ja monteerimisest.
- Vähesest hooldamisest.
- Masina muutmisest.
- Mitte-originaal varuosade (kohandatavate osade) kasutamisest.
- Selliste lisatarvikute kasutamine, mida tootja ei ole kaasa andnud ega heaks kiitnud.

Garantii ei kata ka:

- Hooldustoimingud (kirjeldatud juhendis).
- Kulumaterjalide tavalist kulumist.
- Normaalne kulumine.
- Masina välimuse halvenemisest selle kasutamise tagajärjel.
- Lisakulud, mis on seotud garantii aktiveerimisega, sealhulgas transport kasutaja juurde, masina transportimine edasimüüja juurde, asendustööde tööriistade laenutus või kolmanda ettevõtte palkamine hooldustööde sooritamiseks.

Kasutajat kaitsevad tema riigi seadused. Käesolev garantii ei piira mingil moel kasutaja oma riigi seadustega talle ette nähtud õigusi.

12. RIKETE TUVASTAMINE

PROBLEEM	VÕIMALIK PÕHJUS	LAHENDUS
1. Masin ei käivitu lüliti vajutamise peale.	Akud puuduvad või ei ole õigesti sisestatud	Kontrollida, et akud oleksid õigesti pesas (p 7.2.3)
	Aku/d laetud	Kontrollida laetusastet ja laadida akud (p 7.2.2)
	Sisse/väljalülitusnupp defektne või puhur kahjustatud	Masinat ei tohi kasutada. Pange masin kohe seisma, eemaldage aku ja pöörduge teeninduse poole.
2. Mootor seiskub töö ajal	Akud ei ole õigesti sisse pandud	Kontrollida, et akud oleksid õigesti pesas (p 7.2.3)
	Aku/d laetud	Kontrollida laetusastet ja laadida akud (p 7.2.2)
3. Tiivik pöörleb, aga puhuri torust ei tule õhku	Puhuri toru ummistunud või kaetud	Peatage masin, võtke akud välja ja eemaldage võimalikud takistused.
4. Töö ajal on kuulda liigset müra ja/ või vibratsioone	Masina osad on lõdvenenud või kahjustatud	Pange masin seisma, eemaldage aku ja: – kontrollida kahjustusi; – kontrollida, kas on lõdvenenud osi ja need kinnitada; – vahetada välja või parandada kahjustatud osa samasuguste omadustega osadega.
5. Masinast tuleb töö ajal suitsu	Puhur rikkis	Masinat ei tohi kasutada. Pange masin kohe seisma, eemaldage aku ja pöörduge teeninduse poole.
6. Aku kestab vähe aega	Rasked kasutustingimused suurema voolutarbimisega	Optimeerige kasutust (p 7.2.1)
	Aku pole töövajadusteks piisav	Kasutage suurema võimsusega akusid (p 13.1)
	Aku kestvus on kehvenenud.	Ostke uus aku
7. Akulaadija ei lae	Akud ei ole akulaadijasse õigesti sisestatud	Kontrollige, et kõik on korralikult sees (p 7.2.2)
	Ebasoodsad keskkonnatingimused	Laadige akut nõutud keskkonnas (vt aku/akulaadija juhendit)
	Mustad kontaktid	Puhastage kontaktid
	Puudub pinge akulaadijas	Kontrollige, et pistik oleks sees ja et pistikupesas oleks vool sees.
	Defektne akulaadija	Asendage originaalvaruosaga
		Kui rike ei kao, siis lugege aku/akulaadija juhendi

Kui probleemid jätkuvad ka pärast kirjeldatud lahenduste rakendamist, võtke ühendust oma edasimüüjaga.

13. TELLITAVAD LISASEADMED

13.1 AKUD

Saadaval on erineva võimsusega akusid, et rahuldada erinevaid töövajadusi (Jn 14).
Nimekirja sellele masinale heakskiidetud akudest leiab "Tehniliste andmete" tabelist.

13.2 AKULAADIJA

Seadet kasutatakse aku laadimiseks (Jn 15).

VAROITUS!: LUE KÄYTTÖOPAS HUOLELLISESTI ENNEN LAITTEEN KÄYTTÖÄ. Säilytä myöhempää tarvetta varten.

SISÄLLYSLUETTELO

1. YLEISTÄ 1
2. TURVALLISUUSMÄÄRÄYKSET 1
3. LAITTEESEEN TUTUSTUMINEN 4
   - 3.1 Laitteen kuvaus ja käyttötarkoitus 4
   - 3.2 Pääosat (Kuva 1) 4
   - 3.3 Tuotteen tunnistustarra (Kuva 1) 5
   - 3.4 Turvamerkinnät (Kuva 2) 5
4. ASENNUS 5
   - 4.1 Pakkauksen purkaminen 5
   - 4.2 Puhallus-/IMUPUTKEN asennus/purkaminen 6
   - 4.3 KERUUSÄKIN TYHJENTÄMINEN 6
   - 4.4 ETUKAHVAN ASENNUS 6
   - 4.5 OLKAHIHNAN ASENNUS 6
5. HALLINTALAITTEET 6
   - 5.1 IMU-/PUHALLUSKYTKIN 6
   - 5.2 KÄYNNISTYS-/PYSÄYTYSKYTKIN 6
6. LAITTEEN KÄYTTÖ 6
   - 6.1 Esitoimenpiteet 6
   - 6.2 Turvallisuustarkastukset 6
   - 6.3 Käynnistys 7
   - 6.4 Työskentely 7
   - 6.5 Pysäytys 7
   - 6.6 Käytön jälkeen 8
7. SÄÄNNÖLLINEN HUOLTO 8
   - 7.1 Yleistä 8
   - 7.2 Akku 8
   - 7.3 Laitteen puhdistus 8
   - 7.4 Keruusäkin ja IMUPUTKEN puhdistus 9
   - 7.5 Mutterit ja kiinnitysruuvit 9
8. VARASTOINTI 9
   - 8.1 Laitteen varastointi 9
   - 8.2 Akun varastointi 9
9. LIIKUTTAMINEN JA KULJETUS 9
10. HUOLTO JA KORJAUS 9
11. TAKUUSUOJA 9
12. VIKOJEN PAIKANNUS 11
13. PYYNNÖSTÄ SAATAVAT LISÄVARUSTEET 12
    - 13.1 Akut 12
    - 13.2 Akkulaturi 12

1. YLEISTÄ

1.1 KÄYTTÖOPPAAN LUKEMINEN

HUOMAUTUS *tai* **TÄRKEÄÄ** *tarkentaa tai antaa lisätietoa jo aiemmin selitettyihin tietoihin. Niiden tarkoituksena on estää laitteen vaurioituminen tai vahinkojen syntyminen.*

Merkki ⚠ korostaa vaaraa. Varoituksen noudattamatta jättäminen voi aiheuttaa henkilövahinkoja tai kolmansille tahoille syntyviä vaaroja ja/tai vahinkoja.

Ruudulla korostetut kappaleet joiden reunoissa on harmaita pisteitä osoittavat valinnaiset ominaisuudet, joita ei ole kaikissa tässä käyttöoppaassa mainituissa malleissa. Tarkista jos ominaisuus esiintyy hankkimassasi mallissa.

”Etuosa", "takaosa", "oikea" ja "vasen" viittaukset ovat käyttäjän työasennosta katsottuna.

2. TURVALLISUUSMÄÄRÄYKSET

2.1 KOULUTUS

⚠ Lue nämä ohjeet huolellisesti ennen laitteen käyttöä. Tutustu vipuihin ja laitteen oikeaan käyttöön. Näiden varoitusten lukematta jättäminen saattaa aiheuttaa sähköiskun, tulipalon ja/tai vakavan loukkaantumisen. Säilytä kaikki varoitukset ja ohjeet tulevaa käyttöä varten.

- Älä koskaan anna laitetta lasten tai fyysisesti tai henkisesti rajoittuneiden henkilöiden käyttöön, joilla ei ole tämän laitteen käyttöön liittyvää riittävää kokemusta ja tuntemusta tai sellaisten henkilöiden käyttöön jotka eivät tunne ohjeita. Paikalliset lait voivat määrätä laitteen käytölle minimi–ikärajan.
- Älä käytä laitetta muiden henkilöiden – etenkään lasten – tai eläinten läheisyydessä. Lapsia on valvottava toisen aikuisen henkilön toimesta. Lapset eivät saa leikkiä laitteella.
- Laitetta ei koskaan saa käyttää jos käyttäjä on väsynyt tai huonovointinen tai on nauttinut lääkeaineita, huumeita, alkoholia tai muita

käyttäjän reflekseihin ja huomiokykyyn vaikuttavia aineita.
- Muista, että käyttäjä on vastuussa tapaturmista tai vahingoista, jotka hän aiheuttaa muille ihmisille tai heidän omaisuuksilleen. Käyttäjän vastuulla on arvioida maaston mahdolliset vaarat ja ryhtyä tarvittaviin varotoimenpiteisiin omansa ja muiden turvallisuuden takaamiseksi, erityisesti kun työskennellään kaltevilla, epätasaisilla, liukkailla tai epävakailla pinnoilla.
- Jos laitetta halutaan lainata varmista, että käyttäjä tutustuu tässä käsikirjassa oleviin käyttöohjeisiin.

2.2 ESITOIMENPITEET

Henkilönsuojaimet
- Käytä tarkoituksenmukaisia vaatteita, työjalkineita joissa on liukumista estävät pohjat ja pitkiä housuja. Älä koskaan käynnistä laitetta paljain jaloin tai sandaalit jalassa. Käytä kuulosuojaimia, tärinältä suojaavia käsineitä, suojalaseja, pölysuojaimia.
- Kuulosuojainten käyttö voi rajoittaa kykyä kuulla mahdollisia varoituksia (huutoja tai hälytyksiä). Tarkkaile äärimmäisen huolella, mitä tapahtuu työalueen lähellä.
- Älä käytä huiveja, kauluspaitoja, kaulanauhoja, rannerenkaita tai muita vaatteita joissa on liehuvia osia tai nauhoja tai solmioita tai joka tapauksessa roikkuvia tai leveitä esineitä, jotka saattavat sotkeentua laitteeseen tai työpaikalla oleviin esineisiin tai materiaaleihin.
- Pidä hiukset loitolla ilman sisäänmenoritilästä, sillä ne voivat tarttua roottoriin ja aiheuttaa vakavia onnettomuuksia. Sido pitkät hiukset kiinni.

Työalue / Laite
- Tarkasta työskentelyalue ja käytä haravaa tai luutaa poistaaksesi kaikki liat, jotka voivat lentää käytettäessä laitetta (käytettäessä puhaltimena) tai tukkia imuputken (käytettäessä imurina) tai jotka voivat aiheuttaa vaaratilanteita (kivet, oksat, rautalangat, luut jne.).
- Kun maasto on pölyinen, on suositeltavaa kostuttaa kevyesti maan pintaa.
- Tulipalon välttämiseksi, älä jätä laitetta moottorin ollessa kuuma lehtien tai kuivan ruohon sekaan.

2.3 KÄYTÖN AIKANA

Työalue
- Älä käytä laitetta räjähdysalttiissa ympäristössä, syttyvien nesteiden, kaasujen tai pölyn lähettyvillä. Sähkötyökalut aiheuttavat kipinöitä, jotka saattavat sytyttää pölyn tai höyryt.
- Työskentele ainoastaan päivänvalossa tai kyllin riittävässä keinovalossa ja hyvän näkyväisyyden vallitessa.
- Varmista, että muut henkilöt ovat ainakin 15 metrin päässä laitteen toimintasäteeltä.
- Vältä työskentelemästä märässä ruohossa, sateessa ja jos ukkosen vaara esiintyy ja erityisesti jos voi salamoida.
- Vältä mahdollisuuksien mukaan märällä, liukkaalla, liian kaltevalla tai jyrkällä maaperällä työskentelemistä. Käyttäjä saattaa helposti menettää tasapainon työskennellessään.
- Älä altista laitetta vesisateelle tai märille ympäristöille. Työvälineen sisään menevä vesi lisää sähköiskun vaaraa.
- Huomioi tarkalleen maaperässä esiintyvät epäyhdenmukaisuudet (kuopat, ojat), kaltevat paikat, piilevät vaarat ja mahdollisten esteiden paikallaolo, jotka voivat rajoittaa näkyvyyttä.
- Toimi erittäin varovaisesti kalliojyrkänteiden, kuoppien tai penkereiden läheisyydessä.
- Varo liikennettä kun laitetta käytetään tien läheisyydessä.
- Arvioi aina tuulensuunta äläkä työskentele vastatuuleen.
- Älä käytä laitetta lähellä avonaisia ikkunoita.
- Aseta laite tasaiselle ja vakaalle pinnalle.
- Älä käytä laitetta laatoitetuilla tai sorapinnoilla estääksesi irtoavan materiaalin aiheuttamasta vahinkoa.
- Vältä poistetun materiaalin kerääntymistä poistoalueelle, sillä se voi estää niiden oikeaa poistoa ja aiheuttaa materiaalin takaiskua imuaukkojen kautta.

Käytännöt
- Työskentelyn aikana, kun laitetta käytetään puhaltimena, siitä on aina pidettävä kiinni niin, että oikea käsi pitää kiinni yläkahvasta.
- Työskentelyn aikana, kun laitetta käytetään imurina, siitä on pidettävä kiinni aina kaksin käsin niin, että oikea käsi pitää kiinni yläkahvasta ja vasen käsi alakahvasta niin, että keruusäkki on käyttäjän vasemmalla puolella.
- Vältä kehon osumista maadoitettuihin pintoihin kuten putkiin, lämpökennoihin, sähkölevyihin, jäähdyttimiin. Sähköiskun vaara kasvaa, jos keho on maadoitettu.
- Ota vakaa asento ja toimi varovaisesti.
- Pysy tasapainossa.
- Älä kurkota.
- Kiinnitä erityistä huomiota jalan tukeen kun työskentelet rinteissä.
- Älä koskaan juokse vaan kävele.
- Varo ettei laite törmää lujaa ulkopuolisiin esineisiin ja varo mahdollisia irtomateriaalin ja pölyn sinkoutumisia käytetyn ilman vuoksi.
- Älä suuntaa ilmavirtausta henkilöitä tai eläimiä kohti.

- Kun sitä käytetään puhaltimena, ole aina varovainen ettei siirretty materiaali tai ilmaan noussut pöly aiheuta loukkaantumisia henkilöille tai eläimille tai omaisuusvahinkoja.
- Älä aseta esineitä manuaalisesti imuaukkoon.
- Älä ime metallikappaleita, kiviä, pulloja, tölkkejä, muita vieraita esineitä ja suuria esineitä, jotka voivat vahingoittaa roottoria.
- Älä koskaan seiso laitteen alaosaa korkeammalla kun esineitä imetään.
- Pidä kasvoja, käsiä ja kehoa aina loitolla imuritilästä ja ilman poistoaukosta äläkä tuki ilman kulkureittejä laitteen käynnistyksen ja käytön aikana.
- Pyörivät osat voivat aiheuttaa vakavia vammoja, vältä kosketusta pyöriviin osiin niiden liikkuessa.
- ⚠ ***Jos työskentelyn aikana osia menee rikki tai tapahtuu onnettomuus, pysäytä heti moottori ja mene pois laitteen läheltä lisävahinkojen välttämiseksi. Jos tapahtuu loukkaantuminen, ryhdy tarvittaviin ensiaputoimenpiteisiin ja ota yhteyttä sairaanhoitohenkilökuntaan. Poista huolellisesti mahdolliset jätteet, jotka saattavat vahingoittaa henkilöitä tai eläimiä, jos niitä ei huomaa.***

⚠ ***Pitkäaikainen altistuminen tärinöille saattaa aiheuttaa vammoja tai hermovaurioita (tunnetaan myös nimellä "Raynaudin ilmiö" tai "valkoinen käsi") erityisesti verenkierto-ongelmista kärsiville henkilöille. Oireet saattavat koskea käsiä, ranteita ja sormia ja tyypillisiä oireita ovat tuntoaistin häviäminen, puutuminen, ihottuma, kipu, värin häviäminen tai ihon rakenteelliset muutokset. Nämä vaikutukset saattavat voimistua kylmällä ilmalla ja/tai puristettaessa liikaa kahvoista. Oireiden ilmaantuessa on lyhennettävä laitteen käyttöaikaa ja otettava yhteyttä lääkäriin.***

Käytön rajoitukset
- Laitetta eivät saa käyttää henkilöt, jotka eivät pysty pitämään laitteesta tiukasti kiinni kaksin käsin ja/tai säilyttämään tasapainoa työskennellessään seisaallaan.
- Älä koskaan käytä laitetta jos suojukset ovat vahingoittuneet, ne puuttuvat tai niitä ei ole asemoitu oikein.
- Älä koskaan käytä laitetta ellei kaikkia käyttötarkoitukseen vaadittavia lisävarusteita ole asennettu (puhallin tai imuri).
- Älä kytke pois, deaktivoi, irrota tai peukaloi paikalla olevia turvajärjestelmiä/mikrokytkimiä.
- Älä käytä sähkötyökalua, jos kytkin ei käynnistä sitä tai pysäytä sitä oikein. Sähkötyökalu, jota ei voi käynnistää kytkimestä on vaarallinen ja se on korjattava.
- Älä altista laitetta liiallisille rasituksille, äläkä käytä pientä laitetta laajoihin töihin. Sopivan laitteen käyttö vähentää riskejä ja parantaa työn laatua.

2.4 HUOLTO, VARASTOINTI

Suorita säännöllinen huolto ja oikea varastointi laitteen turvallisuuden ja suorituskyvyn säilyttämiseksi.

Huolto
- Älä koskaan käytä laitetta, jos siinä on kuluneita tai vaurioituneita osia. Käyttöturvallisuuden kannalta on tärkeää, että rikkoutuneet osat vaihdetaan uusiin, eikä niitä korjata. Käytä vain alkuperäisiä varaosia.

⚠ ***Näissä ohjeissa annetut melu- ja tärinätason arvot vastaavat laitteen käytössä syntyviä maksimiarvoja. Sovella ennalta ehkäiseviä toimenpiteitä estääksesi mahdollisten vahinkojen syntymistä, jotka johtuvat korkeasta melusta ja tärinästä. Käytä laitetta vakaalla nopeudella, pidä kahvasta kiinni riittävällä voimalla, käytä laitetta minimikierroksilla työn suorittamiseksi, käytä kuulosuojaimia ja pidä toistuvia ja taukoja työn aikana.***

Varastointi
- Tulipalon vaaran vähentämiseksi, älä jätä jäännösmateriaaleja sisältäviä säiliöitä sisätiloihin.

2.5 AKKU / AKKULATURI

TÄRKEÄÄ *Seuraavat turvallisuusmääräykset täydentävät laitteen liitteenä olevan akun ja akkulaturin ohjekirjassa annettuja turvallisuusvaatimuksia.*

- Akun lataamiseksi käytä ainoastaan valmistajan suosittelemia akkulatureja. Epäsopivan akun lataaminen saattaa aiheuttaa sähköiskun, ylikuumenemisen tai syövyttävän akkuhapon vuotamisen.
- Käytä ainoastaan työvälineelle tarkoitettuja akkuja. Muiden akkujen käyttö saattaa aiheuttaa loukkaantumisia ja tulipalon.

2.6 YMPÄRISTÖNSUOJELU

- Noudata tarkasti paikallisia säädöksiä, koskien pakkausten, hajonneiden osien tai minkä tahansa ongelmajätteen hävitystä. Näitä jätteitä ei saa heittää tavallisen sekajätteen joukkoon, vaan ne on kerättävä talteen erikseen ja vietävä niitä varten olevaan erilliseen jätteiden

keräyspaikkaan, jossa niiden kierrätyksestä huolehditaan.
- Noudata tarkasti paikallisia säädöksiä, koskien jätteiden hävitystä.
- Kun laite otetaan pois käytöstä älä hylkää sitä luontoon vaan vie se kaatopaikalle paikallisia säädöksiä noudattaen.



Älä hävitä sähkölaitteita kotitalousjätteiden mukana. Euroopan parlamentin ja neuvoston direktiivi 2012/19/EY sähkö– ja elektroniikkaromusta ja sen toteuttaminen kansallisten säädösten mukaisesti määrää sähkölaitteiden erillisen keräyksen niin, että ne voidaan käyttää uudelleen ympäristöystävällisesti. Jos sähköisiä laitteita hävitetään kaatopaikalle tai maaperään, vahingolliset aineet saattavat joutua pohjaveteen ja ravintoketjuun vahingoittaen siten terveyttä ja hyvinvointia. Lisätietoja tämän laitteen hävittämisestä saa kotitalousjätteiden hävityksestä vastaavalta elimeltä tai jälleenmyyjältä.



Käyttöiän lopussa, hävitä akut kiinnittämällä riittävästi huomioita ympäristöömme. Akku sisältää sekä sinulle että ympäristölle vaarallista materiaalia. Se on irrotettava ja hävitettävä erillisessä paikassa, joka hyväksyy litiumioniakkuja.



Käytettyjen tuotteiden ja pakkausmateriaalien erillinen keräys sallii materiaalien kierrätyksen ja uusiokäytön. Kierrätettyjen materiaalien uudelleenkäyttö auttaa ennaltaehkäisemään ympäristön saastumista ja vähentää raaka-aineiden käyttöä.

3. LAITTEESEEN TUTUSTUMINEN

3.1 LAITTEEN KUVAUS JA KÄYTTÖTARKOITUS

Tämä laite on puutarhanhoitoväline ja tarkemmin sanottuna käsin kannateltava akkukäyttöinen lehtipuhallin/imuri.

Laitteeseen kuuluu pääasiallisesti moottori, joka käynnistää roottorin, joka saa aikaan korkeanopeuksisen ilmavirtauksen.

3.1.1 Käyttötarkoitus

Tämä laite on suunniteltu ja valmistettu lehtien, ruohon ja muiden roskien, joiden paino ja mitat ovat pienet siirtoon puhaltamalla ja imemällä/silppuamalla.

3.1.2 Väärä käyttö

Käyttö mihin tahansa muuhun tarkoitukseen, joka poikkeaa edellä mainituista, saattaa olla vaarallista ja aiheuttaa vahinkoja henkilöille ja/tai esineille. Sopimattomaksi käytöksi katsotaan (esimerkiksi, mutta ei ainoastaan):
- syttyvien tai räjähdysalttiiden tuotteiden, kuumien hiillosten tai hehkuvan materiaalin, palavien tupakoiden, lasinpalasten, terävien esineiden, metallisten esineiden, kivien tai muiden käyttäjälle ja muille vaarallisten esineiden kerääminen.
- puhallus kohti henkilöitä ja/tai eläimiä.
- laitteen käyttö samanaikaisesti yhdessä useamman henkilön kanssa.

TÄRKEÄÄ *Laitteen virheellinen käyttö saa takuun raukeamaan ja vapauttaa valmistajan kaikesta vastuusta siirtämällä käyttäjälle kaikki omista tai kolmansille osapuolille koituvista vahingoista tai loukkaantumisista siirtyvän vastuun.*

3.1.3 Käyttäjätyyppi

Tämä laite on tarkoitettu kuluttajien käyttöön eli muille kuin ammattikäyttäjille. Tämä laite on tarkoitettu harrastuskäyttöön.

3.2 PÄÄOSAT (Kuva 1)

A. Moottoriyksikkö: antaa liikkeen roottorille.
B. edessä oleva puhallus-/imuputki.
C. takana oleva puhallus-/imuputki.
D. Kahva: sallii laitteen ohjaamisen.
E. Etukahva: sallii laitteen suuremman pidon.
F. Nopeuden ON/OFF-kytkin: sallii laitteen käynnistyksen, sammutuksen ja työskentelynopeuden säädön**.**
G. Keruusäkki: kerää talteen imetyn materiaalin.
H. Imu/puhalluskytkin: sen avulla voidaan vaihtaa laitteen käyttötoimintoa**.**
I. Pyörät: niiden avulla laitetta voidaan ohjata helpommin
J. Akkutila: akkujen säilytystila
K. Akut *(ellei niitä toimiteta laitteen ohella, ks. luku 13 "pyynnöstä saatavat lisävarusteet")*: laite antaa sähkövirran työkalulle, sen ominaisuudet ja käyttöä koskevat säännöt on kuvattu erityisessä ohjekirjassa.
L. Akkulaturi *(jos sitä ei toimiteta laitteen ohella, ks. luku 13 "pyynnöstä saatavat lisävarusteet"):* akun lataamiseen käytettävä

laite. Sen ominaisuudet ja käyttösäännöt on esitelty erityisessä käsikirjassa.

3.3 TUOTTEEN TUNNISTUSTARRA (Kuva 1)

1. Äänitehon taso
2. Vaatimustenmukaisuusmerkki
3. Valmistusvuosi
4. Laitetyyppi
5. Sarjanumero
6. Valmistajan nimi ja osoite
7. Tuotekoodi
8. Syöttöjännite ja -taajuus

Kirjoita laitteen tunnistustiedot tarrassa oleviin tarkoituksenmukaisiin paikkoihin, joka on kiinnitetty takakanteen.

TÄRKEÄÄ *Käytä tarrassa lukevia tunnistavia tietoja joka kerta kun valtuutettuun huoltokorjaamoon otetaan yhteyttä.*

TÄRKEÄÄ *Esimerkki vaatimuksenmukaisuusvakuutuksesta löytyy käyttöoppaan viimeisiltä sivuilta.*

3.4 TURVAMERKINNÄT (Kuva 2)

Laitteeseen on kiinnitetty erilaisia merkkejä. Merkkien merkitys:



VAROITUS! VAARA! Tämä laite saattaa olla vaarallinen käyttäjälleen ja muille jos sitä käytetään virheellisesti.



VAROITUS! Lue käyttöopas ennen tämän laitteen käyttöä.



Käytä kuulonsuojaimia, suojalaseja.





Älä altista vesisateelle (tai kosteudelle).



LENTÄVIEN OSIEN VAARA! Varo ilmavirran vuoksi mahdollisesti sinkoutuvia materiaaleja, jotka voivat aiheuttaa vakavia vammoja henkilöille tai esineille.

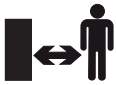

LENTÄVIEN OSIEN VAARA! Pidä kaikki henkilöt tai kotieläimet ainakin 15 metrin etäisyydellä laitteen käytön aikana.



Irrota akku ennen laitteessa suoritettavia tarkastuksia, puhdistusta tai huolto-/ säätötoimenpiteitä.



Tuulettimen terät
Pyörivän tuulettimen terät voivat aiheuttaa vakavia onnettomuuksia.
Älä koske tuulettimeen kun laite on toiminnassa

TÄRKEÄÄ *Huonokuntoiset tai lukukelvottomat tarrat on vaihdettava. Pyydä tilalle uudet tarrat valtuutetulta laitekohtaiselta huoltokeskukselta.*

4. ASENNUS

Kuljetus- ja varastointiteknisistä syistä jotkin laitteen osat toimitetaan purettuina ja ne tulee koota pakkauksesta purkamisen jälkeen, seuraavia ohjeita noudattaen.

⚠ ***Laitteen poisto pakkauksesta ja asennus tulee suorittaa tasaisella ja kiinteällä alustalla. Lisäksi tulee olla riittävästi tilaa laitteen ja pakkausten liikutteluun. Käytä aina sopivia välineitä pakkausten ja laitteen liikutteluun. Älä käytä laitetta ennen kuin osassa "ASENNUS" annetut ohjeet on suoritettu loppuun.***

4.1 PAKKAUKSEN PURKAMINEN

1. Avaa pakkaus huolella ja varo osien hävittämistä.
2. Tutustu laatikossa olevaan dokumentaatioon, nämä ohjeet mukaan luettuina.
3. Ota pois laatikosta kaikki irralliset osat.
4. Ota laite pois laatikosta.
5. Hävitä laatikko ja pakkausmateriaalit paikallisten määräysten mukaisesti.

⚠ ***Ennen asennukseen ryhtymistä varmista, että akkua ei ole asetettu sille kuuluvaan paikkaan.***

4.2 PUHALLUS-/IMUPUTKEN ASENNUS/PURKAMINEN

Aseta edessä oleva imu-/puhallusputki (Kuva 3 A) takana oleva putkeen (Kuva 3.B) kiinnittämällä se asianmukaisella ruuvilla (Kuva 3.C).

4.3 KERUUSÄKIN TYHJENTÄMINEN

1. Kiinnitä keruusäkki (Kuva 4.A) ulostuloaukkoon (Kuva 4.B) varmistamalla, että se on kiinnitetty oikein.
2. kiinnitä keruusäkki edessä olevan putkeen (Kuva 5.A) asianmukaista koukkua (Kuva 5.B) käyttämällä.

4.4 ETUKAHVAN ASENNUS

Aseta kahva (Kuva 6.A) paikoilleen ja kiinnitä se haluamaasi asentoon asianmukaista nuppia käyttämällä (Kuva 6.B).

4.5 OLKAHIHNAN ASENNUS

Kiinnitä olkahihnan sulkurengas asianmukaiseen silmukkaan (Kuva 7.A), joka on laitteen yläosassa.

TÄRKEÄÄ *Pysäytä laite ja ota akku aina pois (kappale 7.2.2) joka kerta kun puhallus-/ imuputkea ja keruusäkkiä irrotetaan.*

5. HALLINTALAITTEET

5.1 IMU-/PUHALLUSKYTKIN

Kytkimen avulla voidaan vaihtaa laitteen käyttötoimintoa:
- asettamalla kytkimen kohtaan "BLOW" (Kuva 8.A) puhallustoiminto aktivoidaan;
- asettamalla kytkimen kohtaan "VAC" (Kuva 8.B) imutoiminto aktivoidaan.

⚠ ***Laitteen toimintatapa on asetettava ennen sen käynnistämistä.***

5.2 KÄYNNISTYS-/PYSÄYTYSKYTKIN

Käynnistys-/pysäytyskytkimellä (Kuva 9) on kaksinainen toiminta:

1. käynnistää/pysäyttää laitteen ja kytkee samalla päälle/pois päältä roottorin pyörinnän

Laitteen pysäyttämiseksi siirrä kytkin asentoon "0".

2. sen avulla voidaan säätää roottorin pyörimisnopeutta, kääntämällä kytkimen haluttuun asentoon (välillä 1 - 5).

⚠ ***Laitteen käynnistyminen saa roottorin pyörimään samanaikaisesti.***

6. LAITTEEN KÄYTTÖ

6.1 ESITOIMENPITEET

6.1.1 Akun tarkastusja lataaminen (Kuva 10)

Ennen jokaista käyttökertaa, tarkista akun lataus ja lataa se noudattaen akun ohjekirjassa annettuja ohjeita

6.1.2 Olkahihnan säätö

Säädä olkahihnan pituus siten, että imuputkea voidaan pitää lähellä maata. (Kuva 7).

6.2 TURVALLISUUSTARKASTUKSET

⚠ ***Suorita turvallisuustarkastukset aina ennen käyttöä.***

6.2.1 Yleistarkastus

Kohde	Tulos
Kahva (Kuva 1.D, 1.E)	Puhdistetut, kuivat, kiinnitetty oikein ja tiukasti kiinni laitteessa
Laitteessa olevat ruuvit	Kiristetty kunnolla (ei löystyneet)
Jäähdytysilman kulkureitit	Ei tukossa
Puhallus-/ imuputki (Kuva 1.B, 1.C.) ja keruusäkki (Kuva 1.G.)	Asennettu oikein. Ei vahingoittumisen merkkejä. Ei tukossa.
Roottori	Ei vahingoittumisen merkkejä
Suojat	Ei vahingoittumisen merkkejä
Akut (Kuva 1.K.)	Kotelossa ei vahinkoja, ei nesteiden vuotoja
Käynnistys-/ pysäytyskytkin (kuva 1.F)	Kytkimen on liikuttava helposti asennosta toiseen.
Laite	Ei vahingoittumisen tai kulumisen merkkejä. Ei poikkeavaa tärinää. Ei poikkeavaa ääntä.

6.2.2 Laitteen toimintatesti

Toimenpide	Tulos
1. Käynnistä laite (kappale 6.3)	Laite käynnistyy ja roottori pyörii.
1. Siirrä kytkin pysäytysasentoon "0" (Kuva 9)	1. Kytkimen on siirryttävä helposti ja laitteen on pysähdyttävä.

⚠ ***Jos mikä tahansa tuloksista poikkeaa taulukoissa osoitetuista arvoista, älä käytä laitetta! Toimita laite huoltokeskukseen laite-kohtaisia tarkastuksia ja korjaustoimenpiteitä varten.***

6.3 KÄYNNISTYS

1. Ota vakaa ja paikoillaan oleva asento.
2. Varmista, että puhallus-/imuputkea ei ole suunnattu mahdollisia paikalla olevia henkilöitä tai roskia kohti.

⚠ ***Varmista, että kytkin on "0"-asennossa.***

3. Aseta akut (Kuva 11.A) paikoilleen työntämällä ne pohjaan, kunnes ne napsahtavat paikoilleen ja takaavat kosketuksen.

HUOMAUTUS *Laite toimii vain kun molemmat akun on asetettu paikoilleen.*

4. Valitse haluamasi toimintatapa siirtämällä kytkimen ohjausvipua (Kuva 8).
5. Siirrä kytkin käynnistysasentoon (Kuva 9).

⚠ ***Laitteen käynnistyminen saa roottorin pyörimään samanaikaisesti.***

6.4 TYÖSKENTELY

⚠ ***Työskentelyn aikana laitteen kahvoista on pidettävä aina kiinni kaksin käsin.***

HUOMAUTUS *Työskentelyn aikana akku on suojattu kokonaan sen tyhjentymiseltä suojalaitteella, joka sammuttaa laitteen ja estää sen toiminnan.*

6.4.1 Käyttövinkkejä

1. Etene hitaasti pitämällä puhalluspu tken päätä sopivalla etäisyydellä maasta (Kuva 7).
2. Estääksesi poistettavan materiaalin hajaantumista, suuntaa puhallusilma materiaalikasan ulkoreunoja kohti. Älä koskaan puhalla kasan keskelle.
3. Pidä yksiköstä aina tukevasti kiinni molemmista kahvoista.
4. Kun yksikköä käytetään silppurina, käytä olkahihnaa.

6.4.2 Ilmaritilät

Älä koskaan peitä ilmaritilöitä. Pidä niitä aina vapaina mahdollisista tukkeutumista ja jätteistä. Ritilät tulee aina puhdistaa moottorin oikean jäähdytyksen sallimiseksi.

6.4.3 Toiminta puhaltimena

1. Käännä kytkimen vipu asentoon "BLOW" (Kuva 8.A)
2. Pidä puhaltimesta tiukasti kiinni.
3. Suuntaa ilmavirta eteenpäin ja puhalla puolelta toiselle pitämällä suutinta riittävällä etäisyydellä maasta tai lattiasta. Etene hitaasti pysyttelemällä aina kerääntyneen jätekasan takana.

6.4.4 Toiminta imurina/silppurina

1. Käännä kytkimen vipu asentoon "VAC" (Kuva 8.B)
2. Pidä puhaltimesta tiukasti kiinni.
3. Imuputken päässä olevia ohjauspyöriä (Kuva 1.I) tarvitaan ohjaamaan imuputkea helpommin maassa.
4. Pienet roskat, kuten lehdet ja oksat silputaan asteittain kun ne menevät läpi tuulettimen rungon.
5. Säkin pitkäaikaisempaa kestoa ja parempaa suorituskykyä varten, tyhjennä se usein.

6.4.5 Nopeuden säätö

Roottorin nopeus tulee säätää siirrettävän materiaalin mukaan:
- käytä keskimääräistä puhallusnopeutta nurmikolla olevia kevyitä materiaaleja ja pieniä oksia varten ja siirrettäessä ruohoa ja kevyitä lehtiä asfaltilla tai kovalla maalla;
- käytä maksimaalista puhallusnopeutta kun kyseessä ovat märät lehdet, painavammat materiaalit, kuten tuore lumi tai suuri likamäärä.

6.5 PYSÄYTYS

Laitteen pysäyttämiseksi siirrä kytkin pysäytysasentoon "0"(Kuva 9).

⚠ ***Roottori jatkaa pyörimistä jonkin aikaa laitteen sammuttamisen jälkeen.***
Pysäytä laite aina liikuttaessa työskentelyalueiden välillä.

⚠ Siirtojen aikana älä koskaan pidä sormea kiihdyttimen kytkimen päällä tahattoman käynnistyksen estämiseksi.

6.6 KÄYTÖN JÄLKEEN

1. Ota akku pois paikoiltaan ja lataa se (kappale 7.2.2).
2. Anna moottorin jäähtyä ennen laitteen asettamista säilytystiloihin.
3. Suorita puhdistus (kappale 7.3).
4. Tarkista, ettei paikalla ole löystyneitä tai vahingoittuneita osia. Tarpeen vaatiessa vaihda vahingoittuneet osat ja kiristä mahdollisesti löystyneet ruuvit ja pultit tai ota yhteys valtuutettuun huoltokeskukseen.
5. Laitteessa esiintyvien mahdollisten vahinkojen tarkastus. Ota tarvittaessa yhteyttä valtuutettuun huoltokeskukseen.

TÄRKEÄÄ *Ota akku aina pois (kappale 7.2.2) kun laitetta ei käytetä tai vartioida.*

7. SÄÄNNÖLLINEN HUOLTO

7.1 YLEISTÄ

⚠ Irrota akku ennen laitteessa suoritettavia tarkastuksia, puhdistusta tai huolto-/säätötoimenpiteitä:

- ***Pysäytä laite (kappale 6.5).***
- ***Ota akku pois paikoiltaan ja lataa se (kappale 7.2.2) (älä koskaan jätä avainta virtalukkoon tai lasten tai kyvyttömien henkilöiden ulottuville).***
- ***Varmista, että kaikki liikkuvat osat ovat täysin pysähdyksissä.***
- ***Anna moottorin jäähtyä ennen laitteen asettamista säilytystiloihin.***
- ***Käytä sopivaa vaatetusta, työkäsineitä ja suojalaseja.***
- ***Lue vastaavat käyttöohjeet.***

TÄRKEÄÄ *Kaikki huolto- ja säätötoimenpiteet joita ei ole kuvattu tässä käyttöohjeessa on suoritettava jälleenmyyjän tai ammattitaitoisen huoltokeskuksen toimesta.*

7.2 AKKU

7.2.1 Akun kesto

Akun kesto (ja näin ollen työstettävä alue ennen latausta) riippuu pääasiallisesti käyttäjän käyttäytymisestä, jonka on vältettävä:

- toistuvia laitteen käynnistyksiä ja sammutuksia työstön aikana;
- epäasianmukaista roottorin pyörimisnopeutta siirrettävän materiaalin mukaan (kappale 6.4.5).

Akun keston optimoimiseksi on aina hyvä säätää roottorin nopeus poistettavan materiaalin mukaan.

Jos laitetta halutaan käyttää standardin akun käyttöön nähden pidemmissä työstöjaksoissa, voit:

- hankkia ylimääräisen vakioakun vaihtaaksesi tyhjän akun välittömästi vaarantamatta näin käytön jatkuvuutta

HUOMAUTUS *Käytä aina täysin ladattuja akkuja. Mikäli toinen akuista ei ole ladattu täyteen, laite sammuu kun se kuluu loppuun.*

- hankkia standardiin akkuun nähden pidempikestoisen akun (kappale 13.1).

7.2.2 Akun irrottaminen ja lataaminen (Kuva 12,13.)

HUOMAUTUS *Akku on varustettu suojuksella, joka estää latauksen jos ympäristölämpötila ei ole välillä 0 - +45 °C.*

7.3 LAITTEEN PUHDISTUS

- Vähentääksesi tulipalon riskiä puhdista laite erityisesti lehdistä ja oksista.
- Puhdista laite aina käytön jälkeen käyttämällä puhdasta ja neutraaliin pesuaineeseen kostutettua puhdasta liinaa.
- Poista kosteusjäämät käyttämällä pehmeää ja kuivaa liinaa. Kosteus voi saada aikaan sähköiskujen vaaran.
- Älä käytä aggressiivisia pesuaineita tai liuottimia muoviosien tai kahvojen puhdistamisessa.
- Älä käytä vesisuihkuja ja vältä kastamasta moottoria ja sähköosia.

- Pidä roottori aina puhtaana ja vapaana pölystä ja jäämistä puhaltamalla paineilmaa ritilän läpi. Älä suihkuta roottoriin vettä.
- Moottoria tai akkua vahingoittavan ylikuumenemisen estämiseksi, varmista aina, että jäähdytysilman imuritilät ovat puhtaat eikä niissä esiinny jäämiä.

7.4 KERUUSÄKIN JA IMUPUTKEN PUHDISTUS

1. Aseta käynnistys-/sammutuskytkin kohtaan "0" ja odota, kunnes se sammuu kokonaan.
2. Irrota akkuyksikkö
3. Tyhjennä keruusäkki jokaisen käyttökerran jälkeen siten, että sen vahingoittuminen ja ilmavirtauksessa esiintyvät tukokset voitaisiin välttää, jotka saattavat heikentää yksikön suorituskykyä.
4. Käännä säkki ylösalaisin ja ravistele sitä voimakkaasti pölyn ja jäljelle jäävän lian poistamiseksi.
5. Poista imuputkea tukkiva materiaali huolella.

7.5 MUTTERIT JA KIINNITYSRUUVIT

- Varmista aina, että ruuvit ja mutterit ovat tiukasti kiinni, jotta laite olisi aina turvallinen ja käyttövalmis.
- Tarkista säännöllisesti, että kahvat on kiinnitetty tiukasti.

8. VARASTOINTI

8.1 LAITTEEN VARASTOINTI

Kun laite on varastoitava:
1. Ota akku pois paikoiltaan ja lataa se (kappale 7.2.2).
2. Anna moottorin jäähtyä ennen laitteen asettamista säilytystiloihin.
3. Suorita puhdistus (kappale 7.3).
4. Tarkista, ettei paikalla ole löystyneitä tai vahingoittuneita osia. Tarpeen vaatiessa vaihda vahingoittuneet osat ja kiristä mahdollisesti löystyneet ruuvit ja pultit tai ota yhteys valtuutettuun huoltokeskukseen.
5. Varastoi laite:
   – kuivaan ympäristöön;
   – sääolosuhteilta suojaan;
   – paikkaan, johon lapset eivät pääse;
   – varmista, että avaimet tai huollossa käytetyt työkalut on poistettu.

8.2 AKUN VARASTOINTI

Jos akkua ei ladata pitkään aikaan, säilytä sitä aina varjossa, viileässä ja kuivissa tiloissa, joissa on 0~45 °C:n lämpötila.

TÄRKEÄÄ *Jos akkua pidetään pitkään pois käytöstä, lataa se kahden kuukauden välein sen käyttöiän pidentämiseksi.*

9. LIIKUTTAMINEN JA KULJETUS

Aina laitetta liikuteltaessa ja kuljetettaessa:

1. Pysäytä laite (kappale 6.5).
2. Varmista, että kaikki liikkuvat osat ovat täysin pysähdyksissä.
3. Ota akku pois paikoiltaan ja lataa se (kappale 7.2.2).
4. Tartu kiinni pelkästään laitteen kahvoista ja kohdista putket niin etteivät ne muodosta estettä.
5. Varmista, ettei laitteen liikuttaminen aiheuta vahinkoja tai loukkaantumisia

10. HUOLTO JA KORJAUS

Käyttöopas sisältää kaikki laitteen käyttöön ja käyttäjän suorittamaan oikeaan perushuoltoon tarvittavat ohjeet. Kaikki säätö- ja huoltotoimenpiteet, joita ei ole kuvattu tässä ohjekirjassa tulee suorittaa jälleenmyyjän tai erikoistuneen huoltokeskuksen toimesta.Epäsopivissa paikoissa tai epäpätevien henkilöiden suorittamat toimenpiteet saavat takuun ja valmistajan vastuun raukeamaan.
- Ei-alkuperäisiä varaosia ja varusteita ei hyväksytä. Ei-alkuperäisten varaosien ja varusteiden käyttö vaarantaa laitteen turvallisuutta ja vapauttaa valmistajan kaikesta velvollisuudesta tai vastuusta.
- Alkuperäiset varaosat toimitetaan huoltokorjaamoiden ja valtuutettujen jälleenmyyjien toimista.

11. TAKUUSUOJA

Takuuehdot on tarkoitettu yksinomaan kuluttajille, eli ei ammattikäyttäjille.
Takuu kattaa kaikki takuuajan aikana syntyvät materiaali- ja valmistusviat, jotka on varmistettu jälleenmyyjän tai erikoistuneen huoltokeskuksen toimesta.

Takuun soveltaminen rajoittuu viallisena pidetyn osan korjaamiseen tai vaihtamiseen.
Takuun soveltaminen edellyttää laitteen säännöllistä huoltoa.
Takuu ei kata vahinkoja, jotka syntyvät seuraavista seikoista:

- Liitteenä annettuun dokumentaatioon ei ole tutustuttu (Käyttöohjeet).
- Ammattikäyttö.
- Huolimattomuus, laiminlyönti.
- Ulkoinen syy (salamanisku, iskut, vieraiden esineiden paikallaolo laitteessa) tai onnettomuus.
- Käyttö ja asennus on suoritettu väärin tai niitä ei sallita valmistajan toimesta.
- Puutteellinen huolto.
- Laitteen muuttaminen.
- Alkuperäisiä varaosia ei ole käytetty (mukautetut kappaleet).
- Jos on käytetty varaosia, joita valmistaja ei ole toimittanut tai hyväksynyt.

Lisäksi tämä takuu ei kata:

- Huoltotoimenpiteitä (kuvattu käyttöoppaassa).
- Normaalien kulutusmateriaalien kulumista.
- Normaalia kulumista.
- Laitteen ulkoista kulumista, joka johtuu sen käytöstä.
- Ylimääräisiä maksuja, jotka liittyvät mahdollisesti takuun aktivointiin, kuten laitteen siirto käyttäjän luo, laitteen kuljetus jälleenmyyjälle, varusteiden vuokraus laitteen käytön sijaan tai huoltopyyntö ulkoiselle yritykselle huoltotoimenpiteiden suorittamista varten.

Käyttäjää suojaa omassa maassa voimassa olevat lait. Käyttäjän omassa maassa voimassa olevia oikeuksia ei millään tavoin rajoiteta tällä takuulla.

12. VIKOJEN PAIKANNUS

VIKA	MAHDOLLINEN SYY	KORJAUSTOIMENPIDE
1. Kytkintä käyttämällä moottori ei käynnisty	Akut puuttuvat tai niitä ei ole asetettu oikein paikoilleen	Varmista, että akut on asetettu oikein (kappale 7.2.3)
	Akku/akut loppu	Tarkista akkujen lataus ja lataa ne uudelleen (kappale 7.2.2)
	Käynnistys-/tai pysäytyskytkin viallinen tai puhallin vahingoittunut	Laitetta ei saa käyttää. Pysäytä laite välittömästi, irrota akku ja ota yhteyttä huoltokeskukseen.
2. Moottori pysähtyy työstön aikana	Akkuja ei ole asetettu oikein paikoilleen	Varmista, että akut on asetettu oikein (kappale 7.2.3)
	Akku/akut loppu	Tarkista akkujen lataus ja lataa ne uudelleen (kappale 7.2.2)
3. Roottori pyörii mutta ilmaa ei tule puhallusputkesta	Puhallusputki tukkeutunut tai jumissa	Pysäytä laite, irrota akut ja poista mahdolliset tukkeumat.
4. Liiallista melua ja/tai tärinää työstön aikana	Löystyneitä tai vahingoittuneita osia	Pysäytä laite, irrota akku ja: – tarkista vauriot – tarkista onko laitteessa löystyneitä osia ja kiristä ne – vaihda tai korjaa vaurioituneet osat vastaavilla ominaisuuksilla varustetuilla osilla.
5. Laite savuttaa sen toiminnan aikana	Puhallin vahingoittunut.	Laitetta ei saa käyttää. Pysäytä laite välittömästi, irrota akku ja ota yhteyttä huoltokeskukseen.
6. Lyhyt akun kesto	Vaikeat käyttöolosuhteet suuremmalla virrankulutuksella	Optimoi käyttö (kappale 7.2.1)
	Akun teho eri riitä vaadittuun käyttöön	Käytä pidempikestoisia akkuja (kappale 13.1)
	Akun kapasiteetin heikentyminen	Hanki uusi akku
7. Akkulaturi ei lataa akkua	Akkuja ei ole asetettu oikein akkulaturiin	Tarkista, että ne on asetettu oikein (kappale 7.2.2)
	Ympäristölliset olosuhteet eivät ole asianmukaiset	Suorita lataus ympäristössä sopivassa lämpötilassa (ks. akun/ akkulaturin käsikirjaan)
	Likaiset koskettimet	Puhdista koskettimet
	Akussa ei ole virtaa	Tarkista, että pistoke on kytketty ja että pistorasiassa on virta
	Viallinen akkulaturi	Vaihda käyttämällä alkuperäistä varaosaa
		Jos vika jatkuu, tutustu akun/akkulaturin käsikirjaan.

Jos ongelmat jatkuvat sen jälkeen kun olet suorittanut yllämainitut toimenpiteet, ota yhteyttä jälleenmyyjään.

13. PYYNNÖSTÄ SAATAVAT LISÄVARUSTEET

13.1 AKUT

Saatavilla on kapasiteetiltaan erilaisia akkuja erilaisiin käyttövaatimuksiin mukautumista varten (Kuva 14).
Tässä laitteessa käytettävien hyväksyttyjen akkujen luettelo löytyy taulukosta "Tekniset tiedot".

13.2 AKKULATURI

Akun lataukseen käytettävä laite (Kuva 15).

FR **ATTENTION ! LIRE ATTENTIVEMENT LE MANUEL AVANT D'UTILISER CETTE MACHINE. Conserver pour toute consultation future.**

SOMMAIRE

1. GÉNÉRALITÉS 1
2. NORMES DE SÉCURITÉ 1
3. CONNAÎTRE LA MACHINE 4
   - 3.1 Description de la machine et utilisation prévue 4
   - 3.2 Principaux composants (Fig. 1) 5
   - 3.3 Étiquette d'identification produit (Fig. 1) 5
   - 3.4 Signalétique de sécurité (Fig. 2) 5
4. MONTAGE 6
   - 4.1 Déballage 6
   - 4.2 Montage / démontage du tuyau souffleur/ ASPIRATEUR 6
   - 4.3 Montage DU SAC DE RAMASSAGE 6
   - 4.4 MONTAGE DE LA POIGNÉE AVANT 6
   - 4.5 ASSEMBLAGE DE LA BANDOULIÈRE 6
5. COMMANDES DE CONTRÔLE 6
   - 5.1 COMMUTATEUR ASPIRATION/SOUFFLAGE 6
   - 5.2 INTERRUPTEUR MARCHE/ARRÊT 7
6. UTILISATION DE LA MACHINE 7
   - 6.1 Opérations préliminaires 7
   - 6.2 Contrôles de sécurité 7
   - 6.3 Démarrage 7
   - 6.4 Fonctionnement 8
   - 6.5 Arrêt 8
   - 6.6 Après l'utilisation 8
7. ENTRETIEN PÉRIODIQUE 9
   - 7.1 Généralités 9
   - 7.2 Batterie 9
   - 7.3 Nettoyage de la machine 9
   - 7.4 Nettoyage du sac de ramassage et du TUYAU D'ASPIRATION 9
   - 7.5 Écrous et vis de fixation 9
8. STOCKAGE 10
   - 8.1 Stockage de la machine 10
   - 8.2 Stockage de la batterie 10
9. MANUTENTION ET TRANSPORT 10
10. ASSISTANCE ET RÉPARATIONS 10
11. COUVERTURE DE LA GARANTIE 10
12. IDENTIFICATION DES PROBLÈMES 11
13. ÉQUIPEMENTS SUR DEMANDE 12
   - 13.1 Batteries 12
   - 13.2 Chargeur de batterie 12

1. GÉNÉRALITÉS

1.1 COMMENT CONSULTER LE MANUEL

REMARQUE *ou* **IMPORTANT** *fournit des précisions ou d'autres éléments à ce qui vient d'être indiqué, dans le but d'éviter d'endommager la machine ou de causer des dommages.*

Le symbole ⚠ attire l'attention sur un danger. Le non-respect de l'avertissement comporte le risque de provoquer des blessures à l'opérateur ou à des tiers et/ou des dommages.

Les paragraphes mis en évidence par un encadré en pointillés gris indiquent des caractéristiques en option qui ne sont pas présentes sur tous les modèles mentionnés dans ce Manuel. Vérifier si cette caractéristique est présente sur son propre modèle.

Toutes les indications « avant », « arrière », « droite » et « gauche » se réfèrent à la position de travail de l'opérateur.

2. NORMES DE SÉCURITÉ

2.1 FORMATION

⚠ Lire attentivement les présentes instructions avant d'utiliser la machine. Se familiariser avec les commandes et l'utilisation appropriée de la machine. Le non-respect des avertissements et des instructions peut provoquer des décharges électriques, des incendies et/ou des blessures graves. Conserver tous les avertissements et instructions pour toute référence future.

- Ne jamais laisser la machine être utilisée par des enfants ou des personnes ayant des capacités physiques, sensorielles ou mentales réduites, ou un manque d'expérience ou de connaissances, ou des personnes qui ne sont pas familiarisées avec les instructions. La réglementation locale peut fixer un âge minimum pour l'utilisateur.
- Ne jamais utiliser la machine lorsque des personnes, notamment des enfants, ou des animaux se trouvent à proximité. Les enfants

doivent être surveillés par un adulte. Cet appareil n'est pas un jouet.
- L'utilisateur ne devra jamais utiliser la machine s'il est fatigué ou souffrant, s'il a pris des médicaments, des drogues, de l'alcool ou des substances qui altèrent ses réflexes ou sa vigilance.
- Se rappeler que l'opérateur ou l'utilisateur est responsable des accidents et des imprévus qui peuvent arriver à d'autres personnes ou à leurs biens. L'utilisateur est responsable de l'évaluation des risques potentiels du terrain à travailler et de la mise en place de toutes les précautions nécessaires pour assurer sa sécurité et celle d'autrui, en particulier sur les terrains en pente, les sols accidentés, glissants ou instables.
- Si la machine est cédée ou prêtée à des tiers, vérifier que l'utilisateur prend connaissance des consignes d'utilisation contenues dans le présent Manuel.

2.2 OPÉRATIONS PRÉLIMINAIRES

Équipements de protection individuelle (EPI)
- Porter des vêtements adaptés, des chaussures de travail résistantes avec semelles antidérapantes et des pantalons longs. Ne pas actionner la machine pieds nus ou avec des sandales ouvertes. Porter une protection auditive, des gants anti-vibration, des lunettes de sécurité, un masque anti-poussière.
- L'utilisation de protections auditives peut réduire la capacité à entendre les avertissements (cris ou alarmes). Être très attentif à ce qui se passe autour de la zone de travail.
- Ne pas porter d'écharpes, de blouses, de colliers, de bracelets, de vêtements flottants ou munis de lacets ou de cravates, et tout accessoire suspendu ou détaché qui pourrait se prendre dans la machine ou dans les objets et matériaux présents sur le lieu de travail.
- Tenir les cheveux éloignés de la grille d'entrée d'air car ils pourraient se prendre dans la roue à ailettes et causer des blessures graves. Rassembler correctement les cheveux longs.

Zone de travail / Machine
- Inspecter minutieusement toute la zone de travail et utiliser un râteau ou un balai pour enlever à la main les débris et enlever tout ce qui pourrait être projeté par la machine (emploi comme souffleur) ou ce qui pourrait boucher le tuyau d'aspiration (emploi comme aspirateur), ou être source de danger (cailloux, branches, fils de fer, os, etc.).
- Dans des conditions de terrain empoussiéré, il est conseillé d'humidifier légèrement la surface.
- Pour éviter tout risque d'incendie, ne jamais laisser la machine avec un moteur chaud dans des feuilles ou de l'herbe sèche.

2.3 PENDANT L'UTILISATION

Zone de travail
- Ne pas utiliser la machine dans des environnements à risque d'explosion, en présence de liquides inflammables, de gaz ou de poussières. Les outils électriques produisent des étincelles qui peuvent enflammer la poussière ou les vapeurs.
- Travailler uniquement à la lumière du jour ou avec une lumière artificielle adéquate et dans des conditions de bonne visibilité.
- Vérifier que les autres personnes se trouvent à au moins 15 mètres du rayon d'action de la machine.
- Éviter de travailler dans l'herbe mouillée, sous la pluie et en cas de risque d'orage, surtout avec la probabilité d'éclairs.
- Dans la mesure du possible, éviter de travailler sur un sol mouillé ou glissant ou sur un terrain trop accidenté ou pentu pour garantir la stabilité de l'opérateur pendant le travail.
- Ne pas exposer la machine à la pluie ou à l'humidité. L'eau qui pénètre dans la machine augmente le risque de décharge électrique.
- Faire particulièrement attention aux irrégularités du terrain (dos-d'âne, rigoles), aux pentes, aux dangers cachés et à la présence d'éventuels obstacles susceptibles de limiter la visibilité.
- Faire très attention à proximité d'escarpements, fossés ou talus.
- Faire très attention à la circulation routière lors de l'utilisation de la machine en bordure de route.
- Toujours tenir compte de la direction du vent et ne jamais travailler face au vent.
- Ne pas utiliser la machine à proximité de fenêtres ouvertes.
- Effectuer le démarrage sur une surface plane et solide.
- Ne pas utiliser la machine sur une surface pavée ou en gravier pour éviter que les matériaux enlevés ne causent des blessures.
- Ne pas laisser le matériau retiré s'accumuler dans la zone d'évacuation, car cela pourrait entraver un retrait correct et provoquer un retour de matériau par les ouvertures d'aspiration.

Comportements
- Pendant le travail, la machine, utilisée comme souffleur, doit toujours être tenue fermement avec la main droite sur la poignée supérieure.
- Pendant le travail, la machine, utilisée comme aspirateur, doit toujours être tenue fermement des deux mains, la main droite sur la poignée

supérieure et la main gauche sur la poignée inférieure, de façon à ce que le sac de ramassage se trouve à la gauche de l'opérateur.
- Éviter tout contact corporel avec des surfaces mises à la terre ou à la masse, comme les tuyaux, les radiateurs, les cuisinières, les réfrigérateurs. Le risque de décharge électrique augmente si le corps est mis à la terre ou à la masse.
- Prendre une position ferme et stable et maintenir un comportement prudent.
- Ne pas être en déséquilibre.
- Ne pas se pencher.
- Faire bien attention au point d'appui de son pied lorsqu'on travaille sur des pentes.
- Marcher, ne jamais courir.
- Faire attention à ne pas heurter violemment contre des corps étrangers ; faire attention aux éventuelles projections de matériaux et de poussière provoquées par l'air.
- Ne pas orienter le jet d'air vers des personnes ou des animaux.
- Si la machine est utilisée comme souffleur, toujours prendre les plus grandes précautions pour éviter que le matériau enlevé ou la poussière soulevée ne causent des blessures aux personnes - ou aux animaux - et des dommages à leurs biens.
- Ne pas insérer manuellement des objets dans la bouche d'aspiration.
- Ne pas aspirer pièces métalliques, pierres, bouteilles, canettes, autres corps étrangers et objets encombrants pouvant endommager la roue à ailettes.
- Ne jamais se tenir plus haut que la base de la machine lorsqu'on aspire les objets.
- Toujours tenir le visage, les mains et le corps loin de la grille d'aspiration et de la bouche d'expulsion de l'air et ne pas obstruer les passages de l'air aussi bien durant le démarrage que durant l'utilisation de la machine.
- Les organes rotatifs peuvent provoquer des blessures graves ; éviter le contact avec ces organes lorsqu'ils sont encore en rotation.
-

⚠ ***En cas de cassures ou d'accidents pendant le travail, arrêter tout de suite le moteur et éloigner la machine, pour ne provoquer aucun dommage supplémentaire ; en cas d'accidents entraînant des blessures personnelles ou à des tiers, activer tout de suite les procédures de secours d'urgence les plus adéquates à la situation en cours et s'adresser à une Structure médicale pour recevoir les soins nécessaires. Retirer soigneusement tous les débris qui pourraient causer des dommages ou des blessures aux personnes ou aux animaux s'ils passaient inaperçus.***

⚠ ***Une exposition prolongée aux vibrations peut provoquer des blessures et des troubles neurovasculaires (également connus sous le nom de « phénomène de Raynoud » ou de « main blanche »), en particulier chez les personnes souffrant de troubles circulatoires. Les symptômes peuvent toucher les mains, les poignets et les doigts et se manifester par une perte de sensation, un engourdissement, des démangeaisons, des douleurs, une décoloration ou des modifications structurelles de la peau. Ces effets peuvent être amplifiés par des températures ambiantes basses et/ou une prise excessive sur les poignées. Lorsque ces symptômes se présentent, réduire les temps d'utilisation de la machine et consulter un médecin.***

Limitations d'utilisation
- Si l'utilisateur n'est pas en mesure de tenir fermement la machine des deux mains et/ou de rester solidement en équilibre sur ses jambes pendant le travail, il ne doit pas utiliser la machine.
- Ne jamais utiliser la machine lorsque les protections sont détériorées, absentes ou positionnées de façon incorrecte.
- Ne pas utiliser la machine sans avoir préalablement monté tous les accessoires prévus pour chaque utilisation (soufflage ou bien aspiration).
- Ne pas débrancher, désactiver, retirer ni manipuler les systèmes de sécurité/microinterrupteurs présents.
- Ne pas utiliser l'outillage électrique si l'interrupteur ne permet pas de le démarrer ou de l'arrêter correctement. Un outillage électrique qui ne peut pas être actionné par son interrupteur est dangereux et doit être réparé.
- Ne pas soumettre la machine à des efforts excessifs et ne pas utiliser une petite machine pour exécuter de gros travaux ; l'utilisation d'une machine adaptée réduit les risques et améliore la qualité du travail.

2.4 ENTRETIEN, STOCKAGE

Le fait d'effectuer un entretien régulier et de stocker correctement la machine préserve sa sécurité et le niveau de ses performances.

Entretien
- Ne jamais utiliser la machine si certaines de ses pièces sont usées ou endommagées. Les pièces défectueuses ou détériorées doivent être remplacées et ne doivent jamais être réparées. N'utiliser que des pièces détachées originales.

⚠ Le niveau de bruit et le niveau de vibrations reportés dans les présentes instructions sont des valeurs maximum d'utilisation de la machine. Il est nécessaire d'adopter des mesures préventives afin d'éliminer tout dommage possible dû à un bruit élevé et aux contraintes issues des vibrations ; utiliser la machine à une vitesse constante, tenir fermement la poignée avec force adaptée, utiliser la machine à un régime minimum nécessaire pour effectuer le travail, porter un casque anti-bruit, faire des pauses fréquentes et adéquates pendant le travail.

Stockage

- Pour réduire le risque d'incendie, ne pas laisser les récipients avec les déchets à l'intérieur d'un local.

2.5 BATTERIE / CHARGEUR DE BATTERIE

IMPORTANT *Les normes de sécurité suivantes complètent les prescriptions de sécurité figurant dans la notice de la batterie et du chargeur de batterie jointe à la machine.*

- Pour charger la batterie, utiliser uniquement des chargeurs de batterie recommandés par le fabricant. Un chargeur de batterie inadéquat peut provoquer une électrocution, une surchauffe ou une fuite de liquide corrosif de la batterie.
- Utiliser uniquement des batteries spécifiques prévues pour votre outil. L'utilisation d'autres batteries peut provoquer des blessures et entraîne des risques d'incendie.

2.6 PROTECTION DE L'ENVIRONNEMENT

- Suivre scrupuleusement les normes locales pour l'élimination des emballages, des pièces détériorées ou de tout élément ayant un effet important sur l'environnement ; ces déchets ne doivent pas être jetés à la poubelle, mais doivent être séparés et confiés aux centres de collecte prévus, qui procèderont au recyclage des matériaux.
- Suivre scrupuleusement les normes locales en matière d'élimination des déchets.
- Au moment de la mise hors service, ne pas abandonner la machine dans l'environnement, mais la livrer à un centre de collecte, conformément aux réglementations locales.



Ne pas jeter les équipements électriques dans les déchets ménagers. Selon la Directive européenne 2012/19/UE sur les déchets d'équipements électriques et électroniques et son application conformément aux normes nationales, les équipements électriques usés doivent être collectés séparément, afin d'être réutilisés de façon éco-compatible. Si les équipements électriques sont éliminés dans une décharge ou sur un terrain vague, les substances dangereuses peuvent atteindre la nappe d'eau souterraine et entrer dans la chaîne alimentaire, nuisant à votre santé et à votre bien-être. Pour des informations plus approfondies sur l'élimination de ce produit, contacter l'autorité compétente pour l'élimination des déchets ménagers ou votre Revendeur.



À la fin de leur vie utile, éliminer les batteries en respectant l'environnement. La batterie contient du matériel qui est dangereux pour soi et pour l'environnement. Celle-ci doit être retirée et éliminée séparément dans une structure qui accepte les batteries au lithium-ion.



Le tri sélectif des produits et emballages usagés permet le recyclage des matériaux et leur réutilisation. La réutilisation des matériaux recyclés nous aide à empêcher la pollution de l'environnement et à réduire la demande de matières premières.

3. CONNAÎTRE LA MACHINE

3.1 DESCRIPTION DE LA MACHINE ET UTILISATION PRÉVUE

Cette machine est un équipement de jardinage et plus précisément un souffleur/aspirateur portatif de jardin alimenté par batterie.

La machine se compose essentiellement d'un moteur qui actionne une roue à ailettes en mesure de produire un flux d'air à vitesse élevée.

3.1.1 Utilisation prévue

Cette machine est conçue et fabriquée pour déplacer par soufflage et aspiration/déchiquetage feuilles, herbe et débris divers, de poids léger et de petite taille.

3.1.2 Usage impropre

Tout usage autre que ceux cités ci-dessus peut se révéler dangereux et nuire aux personnes et/ou aux choses. Font partie de l'usage impropre (à titre d'exemple, mais pas seulement) :

- l'accumulation ou la collecte de produits inflammables ou à risque d'explosion, braises chaudes, ou tout matériel en combustion sans flamme, cigarettes allumées, morceaux de verre, fragments coupants, objets métalliques, pierres, et tout ce qui peut se révéler dangereux pour la sécurité de l'opérateur et d'autres personnes ;
- diriger le souffle d'air en direction des personnes et/ou des animaux ;
- utiliser la machine par plus d'une personne.

IMPORTANT *L'usage impropre de la machine implique la déchéance de la garantie et dégage le fabricant de toute responsabilité, en reportant sur l'utilisateur tous les frais dérivants de dommages ou de blessures corporelles à l'utilisateur ou à des tiers.*

3.1.3 Typologie d'utilisateur

Cette machine est destinée à être utilisée par des particuliers, à savoir des opérateurs non professionnels. Cette machine est destinée à un « usage amateur ».

3.2 PRINCIPAUX COMPOSANTS (Fig. 1)

A. **Unité motrice :** fournit le mouvement à la roue à ailettes.
B. **tuyau souffleur/aspirateur avant.**
C. **tuyau souffleur/aspirateur arrière.**
D. **Poignée :** permet le contrôle de la machine.
E. **Poignée avant** : permet une meilleure prise en main de la machine.
F. **Interrupteur de vitesse ON/OFF :** permet de mettre en marche, d'arrêter et de régler la vitesse de travail de la machine.
G. **Sac de ramassage :** récupère le matériau aspiré.
H. **Commutateur aspiration/soufflage** : permet de changer la fonction d'utilisation de la machine.
I. **Roues :** permettent une conduite plus aisée de la machine.
J. **Compartiment de batteries :** logement des batteries**.**
K. **Batteries** *(si elles ne sont pas fournies avec la machine, voir chap. 13 « Équipements sur demande »)* : dispositif qui alimente l'outil en électricité ; ses caractéristiques et règles d'utilisation sont décrites dans un Manuel spécifique.
L. **Chargeur de batterie** *(si non fournie avec la machine, voir chap. 13 "équipements à la demande)* : dispositif qui est utilisé pour recharger la batterie ; ses caractéristiques et ses règles d'utilisation sont décrites dans un Manuel à part.

3.3 ÉTIQUETTE D'IDENTIFICATION PRODUIT (Fig. 1)

1. Niveau de puissance sonore
2. Marque de conformité
3. Année de fabrication
4. Type de machine
5. Numéro de série
6. Nom et adresse du fabricant
7. Code article
8. Tension et fréquence d'alimentation

Transcrire les données d'identification de la machine dans les espaces prévus à cet effet sur l'étiquette apposée à l'arrière de la couverture.

IMPORTANT *Utiliser les données d'identification figurant sur l'étiquette d'identification du produit toutes les fois qu'on contacte l'atelier autorisé.*

IMPORTANT *L'exemple de la déclaration de conformité se trouve dans les dernières pages du Manuel.*

3.4 SIGNALÉTIQUE DE SÉCURITÉ (Fig. 2)

Différents symboles apparaissent sur la machine. Signification des symboles :



ATTENTION ! DANGER ! Cette machine, si elle n'est pas utilisée correctement, peut être dangereuse pour soi et les autres.



ATTENTION ! Lire le Manuel d'instructions avant d'utiliser la machine.





Utiliser des protections acoustiques et des lunettes.



Ne pas exposer à la pluie (ou à l'humidité).



DANGER DE PROJECTIONS !
Faire attention aux possibles projections de matériau, causées par le flux de l'air, qui pourraient causer des blessures graves aux personnes ou endommager les objets.



DANGER DE PROJECTIONS !
Éloigner les personnes et les animaux domestiques à une distance d'au moins 15 m pendant l'utilisation de la machine.



Retirer la batterie avant d'effectuer toute opération d'inspection, de nettoyage ou d'entretien/réglage de la machine.



Pales de ventilateur
La rotation des pales du ventilateur peut provoquer des blessures graves.
Ne pas toucher le ventilateur pendant que l'outil fonctionne.

IMPORTANT *Les étiquettes adhésives endommagées ou devenues illisibles doivent être remplacées. Demander de nouvelles étiquettes à son centre d'assistance agréé.*

4. MONTAGE

Pour des raisons de stockage et de transport, certains éléments de la machine ne sont pas assemblés directement en usine mais doivent être montés après déballage. Pour leur montage, suivre les consignes suivantes.

⚠ ***Le déballage et la réalisation du montage doivent être effectués sur une surface plane et solide, avec un espace suffisant pour déplacer la machine et les emballages, en utilisant les outils appropriés. Ne pas utiliser la machine avant d'avoir terminé les opérations indiquées à la section « MONTAGE ».***

4.1 DÉBALLAGE

1. Ouvrir l'emballage avec attention en veillant à ne pas perdre de composants.
2. Consulter la documentation inclue dans la boîte, y compris le présent mode d'emploi.
3. Extraire de la boîte tous les éléments qui ne sont pas montés.
4. Extraire la machine de la boîte.
5. Éliminer la boîte et les emballages en respectant les réglementations locales.

⚠ ***Avant d'effectuer le montage, vérifier que la batterie n'est pas installée dans son logement.***

4.2 MONTAGE / DÉMONTAGE DU TUYAU SOUFFLEUR/ASPIRATEUR

Introduire le tuyau souffleur/aspirateur avant (Fig.3.A) dans le tuyau arrière (Fig. 3.B) en le fixant à l'aide de la vis prévue à cet effet (Fig. 3.C).

4.3 MONTAGE DU SAC DE RAMASSAGE

1. Fixer le sac de ramassage (Fig. 4.A) au raccord de sortie (Fig. 4.B) en vérifiant qu'il est bien accroché.
2. Fixer le sac de ramassage sur le tuyau avant (Fig. 5.A) à l'aide du crochet prévu à cet effet (Fig. 5.B).

4.4 MONTAGE DE LA POIGNÉE AVANT

Introduire la poignée (Fig. 6.A) dans son logement et la fixer dans la position souhaitée à l'aide du bouton rotatif prévu à cet effet (Fig. 6.B).

4.5 ASSEMBLAGE DE LA BANDOULIÈRE

Accrocher le mousqueton de la bandoulière dans l'œillet prévu à cet effet (Fig. 7.A) situé sur le dessus de la machine.

IMPORTANT *Arrêter la machine et toujours retirer la batterie (par. 7.2.2) toutes les fois qu'on retire le tuyau souffleur/aspirateur et le sac de ramassage.*

5. COMMANDES DE CONTRÔLE

5.1 COMMUTATEUR ASPIRATION/ SOUFFLAGE

Le commutateur permet de changer la fonction d'utilisation de la machine :
- en positionnant le commutateur sur « BLOW » (Fig. 8.A), on active la fonction de soufflage ;
- en positionnant le commutateur sur « VAC » (Fig. 8.B), on active la fonction d'aspiration.

⚠ ***Le mode de fonctionnement de la machine doit être réglé avant sa mise en marche.***

5.2 INTERRUPTEUR MARCHE/ARRÊT

L'interrupteur marche/arrêt (Fig. 9) a une double fonction :

1. marche/arrêt de la machine et simultanément activation/désactivation de la rotation de la roue à ailettes ;

Pour arrêter la machine, mettre l'interrupteur sur « 0 ».

2. permet de régler la vitesse de rotation de la roue à ailettes en tournant l'interrupteur dans la positon souhaitée (de 1 à 5).

⚠ ***Le démarrage de la machine provoque la rotation simultanée de la roue à ailettes.***

6. UTILISATION DE LA MACHINE

6.1 OPÉRATIONS PRÉLIMINAIRES

6.1.1 Contrôle et recharge de la batterie (Fig. 10)

Avant chaque utilisation, vérifier l'état de charge de la batterie et la recharger en suivant les indications contenues dans le livret de la batterie.

6.1.2 Réglage de la bandoulière

Régler la longueur de la bandoulière de sorte que le tuyau d'aspiration puisse être conduit à une très courte distance du sol. (Fig. 7).

6.2 CONTRÔLES DE SÉCURITÉ

⚠ ***Toujours effectuer les contrôles de sécurité avant l'utilisation.***

6.2.1 Contrôle général

Objet	Résultat
Poignées (Fig. 1.D, 1.E)	Propres, sèches, fixées correctement et solidement à la machine.
Vis sur la machine	Bien fixées (non desserrées)
Passages de l'air de refroidissement	Non bouchés
Tuyau souffleur/aspirateur (Fig. 1.B, 1.C) et sac de ramassage (Fig. 1.G)	Correctement installé. Aucun signe d'endommagement. Non obstrué.
Roue à ailettes	Aucun signe d'endommagement
Protections	Aucun signe d'endommagement
Batteries (Fig. 1.K)	Aucun dommage à son boîtier, aucune fuite de liquide
Interrupteur démarrage/ arrêt (Fig. 1.F)	Doit se déplacer facilement d'une position à l'autre.
Machine	Aucun signe d'endommagement ou d'usure. Aucune vibration anormale. Aucun bruit anormal.

6.2.2 Test de fonctionnement de la machine

Action	Résultat
1. Faire démarrer la machine (par. 6.3).	La machine démarre et la roue tourne.
1. Déplacer l'interrupteur en position d'arrêt « 0 » (Fig. 9).	1. L'interrupteur doit se déplacer facilement et la machine doit s'arrêter.

⚠ ***Si l'un des résultats s'écarte de ceux indiqués dans les tableaux, ne pas utiliser la machine ! Remettre la machine à un centre d'assistance pour les contrôles nécessaires et pour sa réparation.***

6.3 DÉMARRAGE

1. Prendre une position ferme et stable.
2. Vérifier que le tuyau souffleur n'est pas tourné vers des observateurs ou des débris.

⚠ ***Vérifier que l'interrupteur est sur « 0 ».***

3. Introduire les batteries (Fig. 11.A.) dans leur logement en les poussant à fond jusqu'à entendre un « clic » qui les bloque dans la bonne position et assure le contact électrique.

REMARQUE *La machine ne fonctionne que si les deux batteries sont insérées.*

4. Choisir le mode de fonctionnement qu'on souhaite utiliser en déplaçant le levier de commande du commutateur (Fig. 8).
5. Déplacer l'interrupteur en position de démarrage (Fig. 9).

⚠ ***Le démarrage de la machine provoque la rotation simultanée de la roue à ailettes.***

6.4 FONCTIONNEMENT

⚠ Pendant le travail, la machine doit toujours être tenue fermement avec les deux mains sur les poignées.

REMARQUE *Pendant le travail, la batterie est protégée contre le déchargement total par un dispositif de protection qui éteint la machine et bloque son fonctionnement.*

6.4.1 Conseils d'utilisation

1. Avancer lentement en tenant la partie extrême du tuyau souffleur à une distance adaptée par rapport au terrain (Fig. 7).
2. Pour éviter de répandre le matériau à enlever, diriger le souffle d'air autour des bords externes du tas accumulé. Ne jamais diriger le souffle d'air au centre du tas.
3. Toujours tenir l'appareil fermement par les deux poignées.
4. Utiliser la bandoulière lorsqu'on utilise l'appareil comme déchiqueteur.

6.4.2 Grilles d'air

Ne jamais couvrir les grilles d'aération. Toujours les garder exemptes d'obstructions et de débris. Les grilles doivent toujours être propres pour assurer un bon refroidissement du moteur.

6.4.3 Fonctionnement comme souffleur

1. Tourner le levier de commande du commutateur en le mettant sur « BLOW » (Fig. 8.A).
2. Tenir fermement le souffleur.
3. Diriger le jet d'air vers l'avant et souffler d'un côté à l'autre tout en maintenant la buse à une distance appropriée du terrain ou du plancher. Avancer lentement tout en gardant le tas de débris accumulé devant soi.

6.4.4 Fonctionnement comme aspirateur/déchiqueteur

1. Tourner le levier de commande du commutateur en le mettant sur « VAC » (Fig. 8.B).
2. Tenir fermement l'aspirateur.
3. Les roues de guidage (Fig. 1.I), situées à l'extrémité du tuyau d'aspiration, servent à guider plus facilement le tuyau d'aspiration au sol.
4. Les petits débris tels que les feuilles et les branches seront déchiquetés au fur et à mesure qu'ils passeront dans le corps du ventilateur.
5. Pour prolonger la durée de vie du sac et améliorer ses performances, le vider fréquemment.

6.4.5 Réglage de la vitesse

Il est toujours opportun de régler la vitesse de rotation de la roue à ailettes en fonction de la typologie du matériau à enlever :

- vitesse de soufflage moyenne, pour matériaux légers et petits arbustes sur la pelouse pour retirer herbe et feuilles légères sur goudron ou terrain solide ;
- vitesse de soufflage maximum, pour les feuilles mouillées, les matériaux plus lourds comme la neige fraîche ou la saleté volumineuse.

6.5 ARRÊT

Pour arrêter la machine, déplacer l'interrupteur en position d'arrêt « 0 »(Fig. 9).

⚠ La roue à ailettes continue à tourner pendant quelques secondes, même après l'arrêt de la machine.
Toujours arrêter la machine pendant les déplacements d'une zone de travail à une autre.

⚠ Pendant les déplacements, ne jamais tenir la main sur la commande d'accélérateur pour éviter des mises en marche accidentelles.

6.6 APRÈS L'UTILISATION

1. Retirer la batterie de son logement et la recharger (par. 7.2.2).
2. Laisser le moteur refroidir avant de placer la machine dans un environnement quelconque.
3. Effectuer le nettoyage (par. 7.3).
4. Vérifier qu'il n'y a pas de composants desserrés ou endommagés. Si nécessaire, remplacer les composants endommagés et serrer les vis et les boulons desserrés ou contacter le centre d'assistance agréé.
5. Vérifier que la machine n'est pas endommagée. Si nécessaire, contacter le centre d'assistance agréé.

IMPORTANT *Toujours retirer la batterie (par. 7.2.2) à chaque fois que la machine n'est pas utilisée ou laissée sans surveillance.*

7. ENTRETIEN PÉRIODIQUE

7.1 GÉNÉRALITÉS

⚠ Avant d'effectuer tout contrôle, nettoyage ou entretien/réglage de la machine :
- ***Arrêter la machine (par. 6.5).***
- ***Retirer la batterie de son logement et la recharger (par. 7.2.2) (ne jamais laisser la batterie insérée ou à la portée d'enfants ou de personnes non adéquates).***
- ***Vérifier que toutes les pièces mobiles sont à l'arrêt complet.***
- ***Laisser le moteur refroidir avant de ranger la machine dans un local quelconque.***
- ***Porter des vêtements appropriés, des gants de sécurité et des lunettes de protection.***
- ***Lire les instructions correspondantes.***

IMPORTANT *Toutes les opérations d'entretien et de réglage non décrites dans ce Manuel doivent être exécutées par votre Revendeur ou par un Centre spécialisé.*

7.2 BATTERIE

7.2.1 Autonomie de la batterie

L'autonomie de la batterie (et donc la surface de travail exploitable avant sa recharge) dépend essentiellement du comportement de l'opérateur qui devrait éviter :
- des démarrages et arrêts fréquents pendant le travail ;
- une vitesse de rotation de la roue à ailettes inadaptée au type de matériau à enlever (par. 6.4.5).

Pour optimiser l'autonomie de la batterie, il est toujours conseillé de régler la vitesse de rotation de la roue à ailettes en fonction du type de matériau à enlever.

Si on souhaite utiliser la machine pour des sessions de travail plus longues par rapport à ce que la batterie standard permet, il est possible de :
- acheter une batterie standard supplémentaire pour remplacer immédiatement la batterie déchargée, sans pour autant nuire à la continuité d'utilisation ;
- acheter une batterie ayant une plus grande autonomie par rapport à la batterie standard (par. 13.1).

7.2.2 Comment enlever et recharger la batterie (Fig. 12,13)

REMARQUE *La batterie est munie d'une protection qui empêche son rechargement si la température ambiante n'est pas comprise entre 0 et +45 °C.*

7.3 NETTOYAGE DE LA MACHINE

- Pour réduire le risque d'incendie, débarrasser la machine de résidus de feuilles, de branches.
- Après utilisation, toujours nettoyer la machine à l'aide d'un chiffon propre et humide imbibé de détergent neutre.
- Éliminer toute trace d'humidité à l'aide d'un chiffon doux et sec. L'humidité peut donner lieu à des risques de décharges électriques.
- Ne pas utiliser des détergents agressifs ou des solvants pour nettoyer les éléments en plastique ou les poignées.
- Ne pas utiliser de jets d'eau et éviter de mouiller le moteur et les composants électriques.
- Toujours garder la roue à ailettes propre et exempte de poussière et débris, en soufflant avec de l'air comprimé à travers la grille. Ne pas asperger la roue à ailettes d'eau.
- Pour éviter toute surchauffe et tout dommage au moteur ou à la batterie, veiller à ce que les grilles aspiration d'air de refroidissement soient toujours propres et exemptes de débris.

7.4 NETTOYAGE DU SAC DE RAMASSAGE ET DU TUYAU D'ASPIRATION

1. Mettre l'interrupteur marche/arrêt sur « 0 » et attendre qu'il s'éteigne complètement.
2. Retirer le groupe batteries.
3. Vider le sac de ramassage après chaque utilisation afin d'éviter la détérioration et les obstructions du flux d'air qui peuvent réduire les performances de l'appareil.
4. Retourner le sac et le secouer vigoureusement pour éliminer toute poussière et débris résiduels.
5. Retirer soigneusement tout matériau obstruant le tuyau d'aspiration.

7.5 ÉCROUS ET VIS DE FIXATION

- Maintenir les écrous et les vis bien serrés, de façon à ce que la machine fonctionne toujours en toute sécurité.
- Contrôler régulièrement que les poignées soient solidement fixées.

8. STOCKAGE

8.1 STOCKAGE DE LA MACHINE

Lorsque la machine doit être stockée :

1. Retirer la batterie de son logement et la recharger (par. 7.2.2).
2. Laisser le moteur refroidir avant de placer la machine dans un environnement quelconque.
3. Effectuer le nettoyage (par. 7.3).
4. Vérifier qu'il n'y a pas de composants desserrés ou endommagés. Si nécessaire, remplacer les composants endommagés et serrer les vis et les boulons desserrés ou contacter le centre d'assistance agréé.
5. Stocker la machine :
   – dans un endroit sec ;
   – à l'abri des intempéries ;
   – dans un endroit inaccessible aux enfants ;
   – en s'assurant que les clés ou les outils utilisés pour l'entretien ont été retirés.

8.2 STOCKAGE DE LA BATTERIE

Si la batterie n'est pas chargée pendant une longue période, elle doit toujours être stockée dans un endroit ombragé, frais et sans humidité, avec une température ambiante comprise entre 0~45°C.

IMPORTANT *En cas d'inactivité prolongée, recharger la batterie tous les deux mois pour en prolonger la durée.*

9. MANUTENTION ET TRANSPORT

Toutes les fois qu'il est nécessaire de déplacer la machine et de la transporter, il faut :

1. Arrêter la machine (par. 6.5) ;
2. Vérifier que toutes les pièces mobiles sont complètement arrêtées ;
3. Retirer la batterie de son logement et la recharger (par. 7.2.2) ;
4. saisir la machine uniquement par les poignées et orienter les tubes de manière à ce qu'ils ne gênent pas.
5. Veiller à ce que le déplacement de la machine ne provoque pas de dommages ou de blessures.

10. ASSISTANCE ET RÉPARATIONS

Ce Manuel fournit toutes les informations nécessaires au fonctionnement de la machine et à un entretien de base correct par l'utilisateur. Tous les opérations de réglage et d'entretien non décrites dans ce Manuel doivent être effectuées par son Revendeur ou un Centre spécialisé. Les opérations effectuées dans des structures inadaptées ou par des personnes non qualifiées annulent du même coup toute forme de Garantie et toute obligation ou responsabilité du Fabricant.

- Les pièces de rechange et les accessoires qui ne sont pas d'origine ne sont pas approuvés ; l'utilisation de pièces de rechange et d'accessoires qui ne sont pas d'origine compromet la sécurité de la machine et dégage le fabricant de toute obligation ou responsabilité.
- Les pièces de rechange d'origine sont fournies par les ateliers d'assistance et par les revendeurs agréés.

11. COUVERTURE DE LA GARANTIE

Les conditions de garantie sont destinées uniquement aux consommateurs, à savoir aux opérateurs non professionnels.
La garantie couvre tous les défauts de qualité des matériaux et de fabrication, constatés pendant la période de garantie par votre Revendeur ou un Centre spécialisé.
L'application de la garantie est limitée à la réparation ou au remplacement de la pièces reconnue défectueuse.
L'application de la garantie est conditionnée à un entretien régulier de la machine.
La garantie ne couvre pas les dommages résultant de :

- Manque de familiarisation avec la documentation accompagnant la machine (Manuels d'instruction).
- Usage professionnel.
- Inattention, négligence.
- Cause externe (foudre, chocs, présence de corps étrangers à l'intérieur de la machine) ou accident.
- Utilisation et assemblage inappropriés ou non autorisés par le fabricant.
- Mauvais entretien.
- Modification de la machine.
- Utilisation de pièces de rechange non originales (pièces adaptables).
- Emploi d'accessoires non fournis ou non approuvés par le fabricant.

Par ailleurs, la garantie ne couvre pas :

- Les opérations d'entretien (décrites dans le Manuel d'instructions).
- L'usure normale de matières consommables.
- L'usure normale.
- Détérioration esthétique de la machine due à son utilisation.
- Les frais annexes pouvant être liés à l'activation de la garantie, tels que le transfert chez l'utilisateur, le transport de la machine jusque chez le Revendeur, la location de matériel pour le remplacement ou l'appel à une entreprise externe pour tous les travaux d'entretien.

L'utilisateur est protégé par ses propres lois nationales. Les droits de l'utilisation prévus par ses propres lois nationales ne sont en aucun cas limités par cette garantie.

12. IDENTIFICATION DES PROBLÈMES

PROBLÈME	CAUSE PROBABLE	SOLUTION
1. En actionnant l'interrupteur, la machine ne démarre pas	Batteries manquantes ou mal insérées	Vérifier que les batteries sont correctement logées (par. 7.2.3)
	Batterie(s) déchargée(s)	Vérifier l'état de charge et recharger les batteries (par. 7.2.2)
	Interrupteur de marche/arrêt défectueux ou souffleur endommagé	Ne pas utiliser la machine. Arrêter immédiatement la machine, retirer la batterie et contacter un Centre d'assistance.
2. Le moteur s'arrête pendant le travail	Batteries mal insérées	Vérifier que les batteries sont correctement logées (par. 7.2.3)
	Batterie(s) déchargée(s)	Vérifier l'état de charge et recharger les batteries (par. 7.2.2)
3. La roue à ailettes tourne mais l'air ne sort pas du tuyau souffleur	Tuyau souffleur bloqué ou obstrué	Arrêter la machine, retirer la batterie et éliminer toute obstruction.
4. Des bruits et/ou vibrations excessifs sont ressentis pendant le travail.	Pièces dévissées ou endommagées	Arrêter la machine, enlever la batterie et : – vérifier l'absence de dommages ; – vérifier que les pièces ne sont pas desserrées et les serrer ; – procéder à la réparation ou au remplacement des pièces endommagées par des pièces de caractéristiques équivalentes.
5. La machine émet de la fumée durant son fonctionnement	Souffleur endommagé.	Ne pas utiliser la machine. Arrêter immédiatement la machine, retirer la batterie et contacter un Centre d'assistance.
6. L'autonomie de la batterie est insuffisante	Conditions d'utilisation difficiles avec plus grande absorption de courant	Optimiser l'utilisation (par. 7.2.1)
	Batterie insuffisante par rapport aux exigences de travail	Utiliser des batteries à capacité supérieure (par. 13.1)
	Dégradation de la capacité de la batterie	Acheter une nouvelle batterie
7. Le chargeur de batterie n'effectue pas le rechargement de la batterie	Batteries mal insérées dans le chargeur de batterie	Contrôler que le branchement est correct (par. 7.2.2)
	Conditions environnementales non adéquates	Effectuer la recharge dans un milieu présentant une température adéquate (voir livret d'instructions de la batterie/chargeur de batterie)
	Contacts sales	Nettoyer les contacts
	Absence de tension au chargeur de batterie	Vérifier que la fiche est bien insérée et qu'il y a de la tension à la prise de courant
	Chargeur de batterie défectueux	Remplacer par une pièce de rechange originale
		Si le problème persiste, consulter le livret de la batterie / chargeur de batterie

Si les problèmes persistent après avoir appliqué le solutions décrites ci-dessus, contacter le Revendeur.

13. ÉQUIPEMENTS SUR DEMANDE

13.1 BATTERIES

Des batteries de différentes capacités sont disponibles pour répondre à des besoins opérationnels spécifiques (Fig. 14).
La liste des batteries homologuées pour cette machine se trouve dans le tableau « Données techniques ».

13.2 CHARGEUR DE BATTERIE

Dispositif utilisé pour recharger la batterie (Fig. 15).

HR

POZOR: PRIJE UPORABE STROJA, PAŽLJIVO PROČITAJTE OVAJ PRIRUČNIK. Čuvajte za buduće potrebe.

KAZALO

1. OPĆENITO 1
2. SIGURNOSNE UPUTE 1
3. POZNAVANJE STROJA 4
   - 3.1 Opis stroja i predviđena uporaba 4
   - 3.2 Glavne komponente (sl. 1) 5
   - 3.3 Identifikacijska etiketa proizvoda (sl. 1) 5
   - 3.4 Sigurnosne oznake (sl. 2) 5
4. MONTIRANJE 6
   - 4.1 Vađenje iz ambalaže 6
   - 4.2 Montiranje/demontiranje cijevi puhača/USISAVAČA 6
   - 4.3 Montiranje VREĆE ZA SAKUPLJANJE 6
   - 4.4 MONTIRANJE PREDNJE RUČKE 6
   - 4.5 MONTIRANJE NARAMENICE 6
5. UPRAVLJAČKI ELEMENTI 6
   - 5.1 PREKIDAČ ZA PRIJELAZ NA USISAVANJE/ PUHANJE 6
   - 5.2 PREKIDAČ ZA POKRETANJE/ZAUSTAVLJANJE... 6
6. UPORABA STROJA 6
   - 6.1 Pripremne radnje 6
   - 6.2 Sigurnosne kontrole 7
   - 6.3 Pokretanje 7
   - 6.4 Rad 7
   - 6.5 Zaustavljanje 8
   - 6.6 Nakon korištenja 8
7. REDOVNO ODRŽAVANJE 8
   - 7.1 Općenito 8
   - 7.2 Baterija 8
   - 7.3 Čišćenje stroja 9
   - 7.4 Čišćenje vreće za sakupljanje i USISNE CIJEVI 9
   - 7.5 Pričvrsne matice i vijci 9
8. SKLADIŠTENJE 9
   - 8.1 Skladištenje stroja 9
   - 8.2 Skladištenje baterije 9
9. PREMJEŠTANJE I PRIJEVOZ 10
10. SERVISIRANJE I POPRAVCI 10
11. ŠTO JAMSTVO POKRIVA 10
12. UTVRĐIVANJE NEPOGODNOSTI 11
13. DODATNA OPREMA PO NARUDŽBI 12
    - 13.1 Baterije 12
    - 13.2 Punjač baterija 12

1. OPĆENITO

1.1 KAKO SE SLUŽITI PRIRUČNIKOM

NAPOMENA *ili* **VAŽNO** *Navodi detalje ili druge elemente u vezi s već prethodno naznačenim, u svrhu izbjegavanja oštećenja stroja ili prouzročenja štete.*

Simbol ⚠ ističe neku opasnost. Nepoštovanje upozorenja može dovesti do nanošenja tjelesnih ozljeda sebi ili trećima i/ili oštećenja.

Odlomci istaknuti sivim točkastim okvirom označavaju opcijske karakteristike koje nisu prisutne na svim modelima predočenim u ovom priručniku. Provjerite ima li vaš model dotičnu karakteristiku.

Sve naznake "prednje", "stražnje", "desno" i "lijevo" odnose se na radni položaj rukovatelja.

2. SIGURNOSNE UPUTE

2.1 OBUKA

⚠ Pažljivo pročitajte ove upute prije početka uporabe stroja. Upoznajte se s upravljačkim elementima i primjerenom uporabom stroja. Nepridržavanjem upozorenja i uputa mogu se prouzročiti električni udari, požari i/ili teške ozljede. Čuvajte sva upozorenja i upute za buduće potrebe.

- Nemojte nikad dopustiti da se strojem koriste djeca ili osobe sa smanjenim tjelesnim, osjetilnim ili umnim sposobnostima odnosno bez iskustva ili potrebnog znanja ili osobe koje nisu dovoljno upoznate s ovim uputama. Lokalnim zakonima može biti određena najniža dob korisnika.
- Nemojte se nikad koristiti strojem ako se u blizini nalaze osobe, naročito djeca, ili životinje. Djecu treba nadzirati odrasla osoba. Djeca se ne smiju igrati s uređajem.

- Stroj se ne smije koristiti ako se rukovatelj osjeća umorno ili loše ili ako se nalazi pod utjecajem lijekova, droga, alkohola ili štetnih tvari koje mogu smanjiti njegove psihofizičke sposobnosti i pažnju.
- Ne zaboravite da je rukovatelj (ili korisnik) odgovoran za nesreće i nepredviđene slučajeve koji mogu oštetiti druge osobe ili njihovu imovinu. Odgovornost korisnika podrazumijeva procjenu potencijalnih rizika na terenu na kojem se radi te poduzimanje svih potrebnih mjera kako bi se zajamčila vlastita sigurnost i sigurnost drugih osoba, a posebno na padinama, neravnim, klizavim ili nestabilnim terenima.
- U slučaju prodaje ili posuđivanja stroja drugima, uvjerite se da korisnik pregleda upute za uporabu u ovom priručniku.

2.2 PRIPREMNE RADNJE

Osobna zaštitna oprema (OZO)
- Nosite prikladnu odjeću, jaku radnu obuću s potplatom otpornim na klizanje i duge hlače. Nemojte pokretati stroj ako ste bosih nogu ili u otvorenim sandalama. Nosite slušalice za zaštitu sluha, rukavice za zaštitu od vibracija, zaštitne naočale, maske za zaštitu od prašine.
- Primjena zaštite za sluh može smanjiti sposobnost da se čuju eventualna upozorenja (povici ili alarmi). Posvetite najveću moguću pozornost onom što se događa oko radnog područja.
- Nemojte nositi šalove, košulje, ogrlice, narukvice, odjevne predmete s dijelovima koji lepršaju ili koji imaju vezice ili kravate te općenito viseći ili širok nakit i pribor koji bi se mogao zaplesti u stroj ili u predmete i materijale prisutne na radnom mjestu.
- Kosu držite daleko od ulazne rešetke za zrak, jer bi se mogla zaplesti u rotor i prouzročiti teške nesreće. Dugu kosu treba povezati na odgovarajući način.

Radno područje/stroj
- Temeljito pregledajte cijelo radno područje i ručno, grabljama ili metlom, raspletite trunke te uklonite sve što bi stroj mogao odbaciti (kad se koristi kao puhač), što bi moglo začepiti usisnu cijev (kad se koristi kao usisavač), odnosno što bi moglo predstavljati izvor opasnosti (kamenje, grane, željezne žice, kosti itd.).
- U uvjetima prašnjavog terena savjetujemo da malo navlažite površinu.
- Radi izbjegavanja rizika od požara, stroj s toplim motorom nemojte ostavljati u lišću ili suhoj travi.

2.3 TIJEKOM UPORABE

Radno područje
- Stroj se ne smije koristiti u prostorima u kojima postoji rizik od eksplozije, u blizini zapaljivih tekućina, plina ili prašine. Električni alati proizvode iskre koje mogu zapaliti prašinu ili paru.
- Radite samo uz dnevno svijetlo ili uz dobru rasvjetu i u uvjetima dobre vidljivosti.
- Provjerite nalaze li se druge osobe na udaljenosti od najmanje 15 m od radnog djelokruga stroja.
- Izbjegavajte rad na mokroj travi, po kiši i ako postoji rizik od nevremena, naročito ako postoji vjerojatnost sijevanja.
- Treba, koliko je moguće, izbjegavati rad na mokrom ili klizavom tlu i općenito na neravnom ili strmom terenu gdje se rukovatelju ne jamči stabilnost pri radu.
- Stroj nemojte izlagati kiši ili mokrim sredinama. Prodiranje vode u alat povećava rizik od električnog udara.
- Naročito pazite na nepravilnosti terena (izbočine, jarke), na padine, na skrivene opasnosti te na prisutnost eventualnih prepreka koje bi mogle ograničiti vidljivost.
- Budite vrlo pažljivi u blizini provalija, jaraka ili nasipa.
- Prilikom uporabe stroja blizu ceste, pazite na promet.
- Uvijek procijenite smjer vjetra i nemojte nikad raditi prema vjetru.
- Nemojte koristiti stroj u blizini otvorenih prozora.
- Pokretanje vršite na ravnoj i čvrstoj površini.
- Nemojte koristiti stroj na popločenoj ili šljunkovitoj površini, kako biste izbjegli da uklonjeni materijal prouzroči ozljede.
- Izbjegavajte nakupljanje uklonjenog materijala u području istovara, jer bi on mogao zapriječiti pravilno uklanjanje i prouzročiti povratne udarce uslijed prolaska materijala kroz usisne otvore.

Ponašanje
- Kad se koristi kao puhač lišća, stroj za vrijeme rada treba uvijek čvrsto držati desnom rukom za gornju ručku.
- Kad se koristi kao usisavač lišća, stroj za vrijeme rada treba uvijek čvrsto držati objema rukama: desnom rukom za gornju ručku i lijevom rukom za donju ručku, tako da se vreća za sakupljanje nalazi s lijeve strane rukovatelja.
- Izbjegavajte dodir tijela s provodnim površinama ili površinama s uzemljenjem, kao što su cijevi, radijatori, štednjaci, hladnjaci. U slučaju dodira tijela s provodnim površinama ili površinama s uzemljenjem povećava se rizik od električnog udara.

- Zauzmite čvrst i stabilan položaj te budite stalno na oprezu.
- Nemojte izgubiti ravnotežu.
- Nemojte se naginjati.
- Prilikom rada na nagibima veliku pažnju posvetite točki oslonca stopala.
- Nemojte nikad trčati, nego hodajte.
- Pazite da ne udarite snažno u strana tijela te na moguće odbacivanje materijala i prašine prouzročeno zrakom.
- Nemojte usmjeravati mlaz zraka prema ljudima ili životinjama.
- Kad stroj koristite kao puhač lišća budite uvijek izuzetno pažljivi kako biste izbjegli da uklonjeni materijal ili podignuta prašina prouzroče ozljede osobama ili životinjama i oštete imovinu.
- Nemojte ručno uvlačiti predmete u usisni otvor.
- Nemojte usisavati komade metala ili stijena, boce, limenke, druga strana tijela i glomazne predmete koji mogu oštetiti rotor.
- Prilikom usisavanja predmeta nemojte nikad stajati na višoj razini u odnosu na podnožje stroja.
- Uvijek držite lice, ruke i tijelo daleko od usisne rešetke i od otvora za izbacivanje zraka te nemojte zaprječivati prolaze za zrak ni tijekom pokretanja ni tijekom uporabe stroja.
- Rotirajući dijelovi mogu prouzročiti teške ozljede: izbjegavajte dodir s njima dok se još uvijek okreću.
-

⚠ ***U slučaju lomova ili nesreća za vrijeme rada, odmah zaustavite motor i udaljite stroj kako ne bi prouzročio još veću štetu; u slučaju nesreća s osobnim ozljedama ili ozljeda trećih, odmah se pobrinite za pružanje prve pomoći najprimjerenije situaciji i obratite se zdravstvenoj ustanovi radi potrebnog liječenja. Temeljito uklonite eventualne trunke koji bi – ako ostanu neprimijećeni – mogli prouzročiti oštećenja ili nanijeti ozljede osobama ili životinjama.***

⚠ ***Dulje izlaganje vibracijama može prouzročiti ozljede i poremećaje u krvožilnom i živčanom sustavu (poznate kao "Raynaudov fenomen" ili "bijeli prsti"), naročito kod osoba koje boluju od poremećaja u cirkulaciji. Simptomi mogu zahvatiti ruke, zapešća i prste, a očituju se u gubitku osjeta, utrnulosti, svrbeži, boli, bliještenju ili strukturalnim promjenama na koži. Na takva stanja mogu negativno utjecati niske okolne temperature i/ili prekomjerno stiskanje ručki. Kod pojave tih znakova potrebno je skratiti vrijeme uporabe stroja i obratiti se liječniku.***

Ograničenja u uporabi

- Stroj ne smiju koristiti osobe koje ga nisu u stanju čvrsto držati objema rukama i/ili stabilno održavati ravnotežu na nogama tijekom rada.
- Nemojte nikad koristiti stroj ako su štitnici oštećeni ili ih nema odnosno nisu pravilno namješteni.
- Nemojte nikad koristiti stroj ako nisu montirani svi dodatni dijelovi predviđeni za svaku pojedinu uporabu (puhanje ili usisavanje).
- Nemojte isključivati, deaktivirati, skidati postojeće sigurnosne sustave/mikroprekidače, niti vršiti neovlaštene izmjene na njima.
- Nemojte rabiti električni alat ako ga nije moguće pravilno uključiti ili isključiti prekidačem. Električni alat koji se ne može uključiti pomoću prekidača opasan je i treba ga popraviti.
- Ne izlažite stroj prevelikom naporu i ne koristite mali stroj za izvođenje teških radova; uporabom odgovarajućeg stroja smanjuje se rizik i poboljšava kvaliteta rada.

2.4 ODRŽAVANJE, SKLADIŠTENJE

Sigurnost i razinu performansi stroja očuvat ćete njegovim redovitim održavanjem i pravilnim skladištenjem.

Održavanje

- Stroj nemojte nikad koristiti ako su pojedini dijelovi istrošeni ili oštećeni. Pokvarene ili oštećene dijelove treba zamijeniti, a nikad popravljati. Koristite samo originalne rezervne dijelove.

⚠ ***Razine buke i vibracija koje se navode u ovim uputama predstavljaju maksimalne vrijednosti pri korištenju stroja. Potrebno je usvojiti preventivne mjere za uklanjanje mogućih oštećenja prouzročenih velikom bukom i naprezanjima uslijed vibracija: koristite stroj na stalnoj brzini, čvrsto držite ručku primjerenom snagom, koristite stroj na minimalnom broju okretaja koji je potreban za obavljanje posla, nosite slušalice za zaštitu od buke, tijekom rada pravite česte i odgovarajuće stanke.***

Skladištenje

- Radi smanjenja rizika od požara, nemojte ostavljati posude s otpadnim materijalima u prostoriji.

2.5 BATERIJA/PUNJAČ BATERIJA

VAŽNO *Sigurnosne upute u nastavku dopunjuju sigurnosna pravila u specifičnom priručniku za bateriju i punjač baterija, koji je priložen stroju.*

- Za punjenje baterije koristite samo punjač baterija koji preporučuje proizvođač. Neprikladan punjač baterija može prouzročiti električni udar, pregrijavanje ili curenje korozivne tekućine iz baterije.
- Koristite samo specifične baterije predviđene za vaš alat. Uporaba drugih baterija može prouzročiti ozljede i rizik od požara.

2.6 ZAŠTITA OKOLIŠA

- Strogo se pridržavajte lokalnih propisa o odlaganju ambalaže, propalih dijelova ili bilo kojeg drugog elementa štetnog za okoliš: te otpatke se ne smije bacati u smeće, nego ih treba razdvojiti i predati odgovarajućim centrima za sakupljanje koji će se pobrinuti za recikliranje materijala.
- Strogo se pridržavajte lokalnih propisa o odlaganju otpadnih materijala.
- U trenutku rashodovanja nemojte ostavljati stroj u okolišu, nego se obratite centru za sakupljanje sukladno lokalnim propisima na snazi.



Nemojte bacati električne uređaje s kućnim otpadom. Prema europskoj direktivi 2012/19/EU o električnom i elektroničkom otpadu te njezinoj primjeni u skladu s nacionalnim normama, otpadne električne uređaje mora se sakupljati odvojeno, u cilju njihove ponovne primjene na ekološki prihvatljiv način. U slučaju odlaganja električnih uređaja na odlagalište otpada ili na tlo, štetne tvari mogu dospjeti do vodenog sloja i tako ući u hranidbeni lanac, ugrožavajući vaše zdravlje i dobrobit. Za detaljnije informacije o odlaganju ovog proizvoda, kontaktirajte mjerodavni zavod za gospodarenje kućnim otpadom ili svog prodavača.



Baterije na kraju njihovog korisnog vijeka odložite uz dužnu pažnju prema okolišu. Baterija sadrži materijal koji je opasan za vas i za okoliš. Nju treba izvaditi i odvojeno odložiti u strukturi koja prihvaća litij-ionske baterije.



Odvojeno sakupljanje rabljenih proizvoda i ambalaže omogućava recikliranje odnosno ponovno iskorištavanje materijala. Korištenje recikliranih materijala pomaže u sprječavanju zagađivanja okoliša i u smanjenju potražnje za sirovinama.

3. POZNAVANJE STROJA

3.1 OPIS STROJA I PREDVIĐENA UPORABA

Ovo je vrtni alat ili preciznije prijenosni puhač/usisavač lišća s baterijskim napajanjem.

Stroj se u osnovi sastoji od motora za aktiviranje jednog rotora koji je u stanju proizvesti protjecanje zraka velikom brzinom.

3.1.1 Predviđena uporaba

Ovaj stroj je projektiran i izrađen za premještanje puhanjem i usisavanje/usitnjavanje lišća, trave, raznih trunaka male težine i umjerenih dimenzija.

3.1.2 Neprimjerena uporaba

Bilo koja druga primjena drukčija od onih prethodno navedenih može se pokazati opasnom te prouzročiti štetu osobama i/ili stvarima. Neprimjerena uporaba obuhvaća (na primjer, ali ne i samo):

- nakupljanje ili sakupljanje proizvoda koji su zapaljivi ili mogu eksplodirati, toplog žara ili materijala koji izgara bez plamena, upaljenih cigareta, komadića stakla, oštrih komadića, metalnih predmeta, kamena i svega ostalog što bi moglo ugroziti sigurnost korisnika i drugih;
- usmjeravanje puhanja zraka prema osobama i/ili životinjama;
- korištenje stroja od strane više osoba istovremeno.

VAŽNO *Neprimjerenom uporabom stroja jamstvo se poništava, uz odricanje svake odgovornosti proizvođača, čime svi troškovi nastali uslijed oštećenja ili ozljeda samog korisnika ili trećih prelaze na teret korisnika.*

3.1.3 Tip korisnika

Ovaj stroj je namijenjen uporabi od strane potrošača, odnosno operatera koji nisu profesionalci. Namijenjen je neprofesionalnoj uporabi.

3.2 GLAVNE KOMPONENTE (sl. 1)

A. Pogonska jedinica: pokreće rotor.
B. prednja cijev puhača/usisavača.
C. stražnja cijev puhača/usisavača.
D. Ručka: omogućava upravljanje strojem.
E. Prednja ručka: omogućava bolje držanje stroja.
F. Prekidač ON/OFF-brzina: omogućava pokretanje, isključivanje i podešavanje radne brzine stroja**.**
G. Vreća za sakupljanje: sakuplja usisani materijal.
H. Prekidač za prijelaz na usisavanje/puhanje: omogućava promjenu funkcije uporabe stroja.
I. Kotači: omogućavaju lakše vođenje stroja
J. Prostor za baterije: sjedište za smještaj baterija.
K. Baterije *(ako se ne dostavlja zajedno sa strojem, vidi 13. pog. "Dodatna oprema po narudžbi")*: naprava koja alatu daje električnu struju; njezine karakteristike i pravila uporabe opisuju se u specifičnom priručniku.
L. Punjač baterija *(ako se ne dostavlja zajedno sa strojem, vidi 13. pog. "Dodatna oprema po narudžbi"):* uređaj koji služi za punjenje baterije; njegove karakteristike i pravila uporabe opisuju se u specifičnom priručniku.

3.3 IDENTIFIKACIJSKA ETIKETA PROIZVODA (sl. 1)

1. Razina zvučne snage
2. Oznaka sukladnosti
3. Godina proizvodnje
4. Tip stroja -
5. Serijski broj
6. Naziv i adresa proizvođača
7. Šifra artikla
8. Napon i frekvencija napajanja

Upišite identifikacijske podatke stroja u odgovarajući prostor na etiketi koja se nalazi na unutrašnjoj strani korica.

VAŽNO *Koristite te identifikacijske podatke koji se navode na identifikacijskoj etiketi proizvoda prilikom svakog kontaktiranja ovlaštene radionice.*

VAŽNO *Primjer izjave o sukladnosti se nalazi na zadnjim stranicama priručnika.*

3.4 SIGURNOSNE OZNAKE (sl. 2)

Na stroju se nalaze razni simboli.
Objašnjenje simbola:



POZOR! OPASNOST!
Nepravilno rukovanje strojem može dovesti u opasnost samog korisnika i druge osobe.



POZOR! Prije uporabe ovog stroja pročitajte priručnik s uputama.



Koristite zaštitu za sluh, naočale.





Nemojte izlagati kiši (ili vlazi).



OPASNOST OD ODBACIVANJA PREDMETA! Pazite na moguće odbacivanje materijala prouzročeno mlazom zraka, koje može prouzročiti teške ozljede osobama ili stvarima.

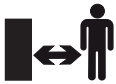

OPASNOST OD ODBACIVANJA PREDMETA! Osobe i domaće životinje moraju biti udaljene najmanje 15 m za vrijeme rada strojem.



Izvadite bateriju prije obavljanja bilo kakve kontrole, čišćenja ili zahvata održavanja/podešavanja na stroju.



Lopatice ventilatora
Lopatice ventilatora koje se vrte mogu prouzročiti teške nesreće.
Nemojte dirati ventilator dok alat radi

VAŽNO *Naljepnice koje su se uništile ili su postale nečitljive trebate zamijeniti. Zatražite nove naljepnice od ovlaštenog servisnog centra.*

4. MONTIRANJE

Zbog potreba skladištenja i prijevoza pojedine komponente stroja nisu izravno tvornički montirane, nego ih treba sastaviti nakon uklanjanja ambalaže, a prema uputama koje slijede.

⚠ Raspakiravanje i dovršavanje montaže treba izvršiti na ravnoj i čvrstoj površini, s dovoljno prostora za pomicanje stroja i ambalaže te služeći se uvijek prikladnim alatom. Nemojte se služiti strojem prije nego što ste završili s obavljanjem svih naznaka iz dijela "MONTIRANJE".

4.1 VAĐENJE IZ AMBALAŽE

1. Oprezno otvorite ambalažu, pazeći da ne zagubite komponente.
2. Pogledajte dokumentaciju koja se nalazi u kutiji, uključujući i ove upute.
3. Izvadite iz kutije sve komponente koje nisu montirane.
4. Izvadite stroj iz kutije.
5. Odložite kutiju i ambalažu poštujući lokalne propise.

⚠ Prije montiranja uvjerite se da se baterija ne nalazi u svom sjedištu.

4.2 MONTIRANJE/DEMONTIRANJE CIJEVI PUHAČA/USISAVAČA

Uvucite prednju cijev puhača/usisavača lišća (sl. 3.A) u onu stražnju (sl. 3.B) i pričvrstite je odgovarajućim vijkom (sl. 3.C).

4.3 MONTIRANJE VREĆE ZA SAKUPLJANJE

1. Zakačite vreću za sakupljanje (sl. 4.A) na izlazni otvor (sl. 4.B) i uvjerite se da je pravilno zakačena.
2. zakačite vreću za sakupljanje na prednju cijev (sl. 5.A) pomoću odgovarajuće kukice (sl. 5.B).

4.4 MONTIRANJE PREDNJE RUČKE

Uvucite ručku (sl. 6.A) u njezino sjedište i pričvrstite je u željenom položaju odgovarajućim gumbom (sl. 6.B).

4.5 MONTIRANJE NARAMENICE

Zakačite kopču naramenice u odgovarajuću ušicu (sl. 7.A) na gornjem dijelu stroja.

VAŽNO *Zaustavite stroj i uvijek izvadite bateriju (odl. 7.2.2) svaki put kad skidate cijev puhača/usisavača lišća i vreću za sakupljanje.*

5. UPRAVLJAČKI ELEMENTI

5.1 PREKIDAČ ZA PRIJELAZ NA USISAVANJE/PUHANJE

Prekidač za prijelaz omogućava promjenu funkcije uporabe stroja:
- namještanjem prekidača za prijelaz na "BLOW" (sl. 8.A) aktivirate funkciju puhanja;
- namještanjem prekidača za prijelaz na "VAC" (sl. 8.B) aktivirate funkciju usisavanja.

⚠ Način rada stroja morate postaviti prije nego što ga uključite.

5.2 PREKIDAČ ZA POKRETANJE/ ZAUSTAVLJANJE

Prekidač za pokretanje/zaustavljanje (sl. 9) vrši dvostruku funkciju:

1. pokreće/zaustavlja stroj uz istovremeno uključivanje/isključivanje vrtnje rotora;

Da biste zaustavili stroj, dovedite prekidač u položaj "0".

2. omogućava podešavanje brzine vrtnje rotora okretanjem prekidača u željeni položaj (od 1 do 5).

⚠ Pokretanje stroja izaziva istovremenu vrtnju rotora.

6. UPORABA STROJA

6.1 PRIPREMNE RADNJE

6.1.1 **Kontrola i punjenje baterije** (sl. 10)

Prije svake uporabe provjerite stanje napunjenosti baterije i napunite je slijedeći naznake koje sadrži priručnik za bateriju.

6.1.2 Podešavanje naramenice

Podesite dužinu remena naramenice tako da usisnu cijev možete voditi na vrlo maloj udaljenosti od tla. (sl. 7).

6.2 SIGURNOSNE KONTROLE

⚠ ***Prije uporabe uvijek izvršite sigurnosne kontrole.***

6.2.1 Opća kontrola

Predmet	Rezultat
Ručke (sl. 1.D, 1.E)	Čisti, suhi, pravilno i solidno pričvršćeni za stroj
Vijci na stroju	Dobro pričvršćeni (nisu popušteni)
Prolazi zraka za hlađenje	Nisu zapriječeni
Cijev puhača/usisavača lišća (sl. 1.B, 1.C.) i vreća za sakupljanje (sl. 1.G.)	Pravilno je postavljena. Nema nikakvog znaka oštećenja. Nije zapriječena.
Rotor	Nema nikakvog znaka oštećenja
Štitnici	Nema nikakvog znaka oštećenja
Baterije (sl. 1.K.)	Nema nikakvog oštećenja na njezinom plaštu, nikakvog curenja tekućine
Prekidač za pokretanje/ zaustavljanje (sl. 1.F)	Mora se lako pomicati iz jednog u drugi položaj
Stroj	Nema nikakvog znaka oštećenja ili istrošenosti. Nema nikakve nepravilne vibracije. Nema nikakvog nepravilnog zvuka.

6.2.2 Ispitivanje rada stroja

Radnja	Rezultat
1. Pokrenite stroj (odl. 6.3).	Stroj se pokreće i rotor se okreće.
1. Pomaknite prekidač u položaj zaustavljanja "0" (sl. 9).	1. Prekidač se mora lako pomicati, a stroj se mora zaustaviti.

⚠ ***Ako bilo koji rezultat odstupa od onoga što se navodi u tablicama, nemojte koristiti stroj! Dostavite stroj servisnom centru radi potrebnih kontrola i popravka.***

6.3 POKRETANJE

1. Zauzmite čvrst i stabilan položaj.
2. Uvjerite se da cijev puhača/usisavača lišća nije okrenuta prema eventualnim promatračima ili truncima.

⚠ ***Uvjerite se da je prekidač u položaju "0".***

3. Stavite baterije (sl. 11.A.) u njihovo sjedište gurajući ih do kraja sve dok ne začujete "klik" kojim se one blokiraju u položaju i osiguravaju električni kontakt.

NAPOMENA *Stroj radi samo ako su stavljene obje baterije.*

4. Izaberite željeni način rada pomicanjem upravljačke ručice prekidača za prijelaz (sl. 8).
5. Pomaknite prekidač u položaj pokretanja (sl. 9).

⚠ ***Pokretanje stroja izaziva istovremenu vrtnju rotora.***

6.4 RAD

⚠ ***Za vrijeme rada stroj uvijek morate držati čvrsto, objema rukama na ručkama.***

NAPOMENA *Za vrijeme rada, bateriju od potpunog pražnjenja štiti zaštitna naprava koja isključuje stroj i blokira mu rad.*

6.4.1 Savjeti za korištenje

1. Napredujte polako, držeći završni dio cijevi puhača na odgovarajućoj udaljenosti od tla (sl. 7).
2. Kako biste izbjegli razbacivanje materijala koji treba ukloniti, usmjerite mlaz zraka oko vanjskih rubova hrpe materijala. Nemojte nikad usmjeravati mlaz zraka u središte hrpe.
3. Jedinicu uvijek držite čvrsto, objema rukama na ručkama.
4. Pri uporabi jedinice kao usitnjivača, koristite se naramenicom.

6.4.2 Rešetke za zrak

Nemojte nikad pokrivati rešetke za zrak. Držite ih uvijek slobodne od eventualnih začepljenja i trunaka. Rešetke moraju uvijek biti čiste kako bi se omogućilo pravilno hlađenje motora.

6.4.3 Rad kao puhač lišća

1. Okrenite upravljačku ručicu prekidača za prijelaz da biste je namjestili na "BLOW" (sl. 8.A).
2. Čvrsto držite puhač lišća.
3. Usmjerite mlaz zraka prema naprijed i ispuhujte s jedne strane na drugu zadržavajući mlaznicu na prikladnoj udaljenosti od tla ili od poda. Polako napredujte održavajući nakupljenu hrpu trunaka uvijek ispred sebe.

6.4.4 Rad kao usisavač/usitnjivač lišća

1. Okrenite upravljačku ručicu prekidača za prijelaz da biste je namjestili na "VAC" (sl. 8.B).
2. Čvrsto držite usisavač lišća.
3. Kotačići za vođenje (sl. 1.I) na kraju usisne cijevi služe za lakše vođenje usisne cijevi po tlu.
4. Mali trunci kao što su lišće i grane usitnjavat će se kako prolaze kroz tijelo ventilatora.
5. Kako bi vreća dulje trajala i učinak bio bolji, vreću često praznite.

6.4.5 Podešavanje brzine

Uputno je uvijek podesiti brzinu vrtnje rotora u odnosu na tip materijala koji treba ukloniti:

– srednja brzina puhanja za uklanjanje laganog materijala i sitnog drvenastog materijala na travnjaku, za uklanjanje trave i lišća na asfaltu ili čvrstom terenu;
– maksimalna brzina puhanja za mokro lišće, teži materijal kao što su svježe snijeg ili glomazna nečistoća.

6.5 ZAUSTAVLJANJE

Da biste zaustavili stroj pomaknite prekidač u položaj zaustavljanja "0" (sl. 9).

⚠ ***Rotor se nastavlja vrtjeti još nekoliko sekundi i nakon zaustavljanja stroja.***
Uvijek zaustavite stroj prilikom premještanja iz jednog radnog područja na drugo.

⚠ ***Tijekom premještanja nemojte nikad držati ruku na upravljačkom elementu gasa kako biste izbjegli slučajna pokretanja.***

6.6 NAKON KORIŠTENJA

1. Izvadite bateriju iz njezinog sjedišta i pobrinite se za njezino punjenje (odl. 7.2.2).
2. Prije spremanja stroja u bilo kakvu prostoriju, pustite motor da se ohladi.
3. Očistite stroj (odl. 7.3).
4. Kontrolirajte da nema olabavljenih ili oštećenih komponenti. Ako treba, zamijenite oštećene komponente te zategnite vijke i zavrtnje koji su eventualno popustili ili kontaktirajte ovlašteni servisni centar.
5. Provjera eventualnih oštećenja prisutnih na stroju. Ako treba, kontaktirajte ovlašteni servisni centar.

VAŽNO *Uvijek izvadite bateriju (odl. 7.2.2) svaki put kad stroj ostavljate radi nekorištenja ili bez nadzora.*

7. REDOVNO ODRŽAVANJE

7.1 OPĆENITO

⚠ ***Prije obavljanja bilo kakve kontrole, čišćenja ili zahvata održavanja/podešavanja na stroju:***

- ***Zaustavite stroj (odl. 6.5).***
- ***Izvadite bateriju i pobrinite se za njezino punjenje (odl. 7.2.2) (bateriju nikad ne ostavljajte stavljenu ili na dohvat djece ili nestručnih osoba).***
- ***Uvjerite se da su se svi dijelovi u pokretu potpuno zaustavili.***
- ***Prije spremanja stroja u bilo kakvu prostoriju, pustite motor da se ohladi.***
- ***Nosite odgovarajuću odjeću, radne rukavice i zaštitne naočale;***
- ***Pročitajte odgovarajuće upute.***

VAŽNO *Sve radnje održavanja i podešavanja koje se ne opisuju u ovom priručniku mora izvršiti vaš prodavač ili specijalizirani centar.*

7.2 BATERIJA

7.2.1 Autonomija baterije

Na autonomiju baterije (a time i na površinu koju se može obraditi prije punjenja) uglavnom utječu ponašanja koja bi rukovatelj morao izbjegavati:

– česta paljenja i gašenja za vrijeme rada;
– brzina vrtnje rotora neprilagođena tipu materijala koji treba ukloniti (odl. 6.4.5).

Kako biste optimizirali autonomiju baterije uputno je uvijek postaviti brzinu vrtnje rotora prikladnu tipu materijala koji treba ukloniti.

U slučaju da stroj želite koristiti u radnim sesijama duljim od onih koje omogućuje standardna baterija, možete:
- kupiti još jednu standardnu bateriju kako biste odmah zamijenili onu ispražnjenu, bez ugrožavanja neprekinutosti korištenja.

NAPOMENA *Uvijek rabite potpuno napunjene baterije. Ako jedna od dvije baterije nije potpuno napunjena, stroj će se isključiti kad se ona isprazni.*

- kupiti bateriju s većom autonomijom u odnosu na autonomiju standardne baterije (odl. 13.1).

7.2.2 Vađenje i punjenje baterije (sl. 12, 13.)

NAPOMENA *Baterija ima zaštitu koja sprječava punjenje ako okolna temperatura nije između 0 i +45°C.*

7.3 ČIŠĆENJE STROJA

- Kako bi se smanjio rizik od požara, održavajte stroj čist od ostataka lišća, grana.
- Nakon uporabe uvijek očistite stroj čistom i vlažnom krpom, namočenom neutralnim sredstvom za čišćenje.
- Uklonite svaki trag vlage služeći se mekanom i suhom krpom. Vlaga može izazvati rizik od električnog udara.
- Nemojte koristiti agresivna sredstva za čišćenje ili otapala za čišćenje plastičnih dijelova ili ručaka.
- Nemojte koristiti vodene mlazove i pazite da se motor i električne komponente ne smoče.
- Održavajte rotor uvijek čist od prašine i trunaka, ispuhujući stlačeni zrak kroz rešetku. Nemojte prskati vodu po rotoru.
- Kako biste izbjegli pregrijavanje i oštećenja motora ili baterije, uvijek se uvjerite da su usisne rešetke za zrak za hlađenje čiste i slobodne od trunaka.

7.4 ČIŠĆENJE VREĆE ZA SAKUPLJANJE I USISNE CIJEVI

1. Namjestite prekidač za uključivanje/isključivanje na "0" i pričekajte do potpunog isključivanja.
2. Izvucite sklop baterije
3. Ispraznite vreću za sakupljanje nakon svake uporabe kako biste izbjegli njezino propadanje i sprječavanje protoka zraka, koji mogu smanjiti učinak jedinice.
4. Izvrnite vreću i snažno je protresite kako biste uklonili prašinu i preostale trunke.
5. Pažljivo uklonite materijal koji je začepio cijev usisavača lišća.

7.5 PRIČVRSNE MATICE I VIJCI

- Pazite na zategnutost matica i vijaka, kako biste bili sigurni da je stroj uvijek u sigurnim radnim uvjetima.
- Redovito kontrolirajte jesu li ručke čvrsto pričvršćene.

8. SKLADIŠTENJE

8.1 SKLADIŠTENJE STROJA

Što treba učiniti u slučaju skladištenja stroja:
1. Izvadite bateriju iz njezinog sjedišta i pobrinite se za njezino punjenje (odl. 7.2.2).
2. Prije spremanja stroja u bilo kakvu prostoriju, pustite motor da se ohladi.
3. Očistite stroj (odl. 7.3).
4. Kontrolirajte da nema olabavljenih ili oštećenih komponenti. Ako treba, zamijenite oštećene komponente te zategnite vijke i zavrtnje koji su eventualno popustili ili kontaktirajte ovlašteni servisni centar.
5. Stroj skladištite:
   – u suhom prostoru;
   – zaštićen od vremenskih nepogoda;
   – na djeci nedostupnom mjestu;
   – uvjerivši se da ste izvadili ključeve ili alat koji ste koristili pri održavanju.

8.2 SKLADIŠTENJE BATERIJE

Ako se bateriju neće puniti dugo vrijeme, treba je stalno čuvati na tamnom i hladnom mjestu gdje nema vlage, a okolna temperatura se kreće između 0~45°C.

VAŽNO *U slučaju duljeg nekorištenja, napunite bateriju svaka dva mjeseca radi dulje trajnosti.*

9. PREMJEŠTANJE I PRIJEVOZ

Što morate napraviti svaki put kad stroj treba premjestiti ili prevoziti:

1. Zaustavite stroj (odl. 6.5);
2. Uvjerite se da su se svi dijelovi u pokretu potpuno zaustavili;
3. Izvadite bateriju iz njezinog sjedišta i pobrinite se za njezino punjenje (odl. 7.2.2);
4. Uhvatite stroj jedino za ručke i usmjerite cijevi tako da ne predstavljaju prepreku;
5. Uvjerite se da pomicanje stroja neće prouzročiti oštećenja ili ozljede.

10. SERVISIRANJE I POPRAVCI

Ovaj priručnik pruža sve potrebne naznake za rukovanje strojem i njegovo pravilno osnovno održavanje koje obavlja korisnik. Sve zahvate podešavanja i održavanja koji se ne opisuju u ovom priručniku mora izvršiti vaš prodavač ili specijalizirani centar.Zahvati izvršeni u neprimjerenim strukturama ili od strane nekvalificiranih osoba poništavaju svaki oblik jamstva i svaku obavezu ili odgovornost proizvođača.

- Neoriginalni rezervni dijelovi i dodatna oprema nisu odobreni; primjena neoriginalnih rezervnih dijelova i dodatne opreme ugrožava sigurnost stroja i oslobađa Proizvođača od bilo kakve obaveze ili odgovornosti.
- Originalne rezervne dijelove možete nabaviti u servisnim radionicama i kod ovlaštenih prodavača.

11. ŠTO JAMSTVO POKRIVA

Jamstveni uvjeti namijenjeni su jedino potrošačima, tj. neprofesionalnim rukovateljima.
Jamstvo pokriva sve greške u kvaliteti materijala i u proizvodnji koje su vaš prodavač ili specijalizirani centar utvrdili tijekom jamstvenog roka.
Primjena jamstva ograničava se na popravak ili zamjenu komponente koja se smatra neispravnom.
Primjena jamstva podložna je redovitom održavanju stroja.
Jamstvo ne pokriva oštećenja koji su posljedica:

- Nepoznavanja popratne dokumentacije (priručnici s uputama).
- Profesionalne uporabe.
- Nepažnje, nemara.
- Vanjskog uzroka (groma, udaraca, prisutnosti stranih tijela unutar stroja) ili nesreće.
- Uporabe i montaže koje su neprimjerene ili ih proizvođač ne dopušta.
- Nedostatnog održavanja.
- Izmjene na stroju.
- Korištenja neoriginalnim rezervnim dijelovima (prilagodljivim komadima).
- Korištenja dodatne opreme koju ne dostavlja ili nije odobrio proizvođač.

Osim toga, jamstvo ne pokriva:

- Radnje održavanja (opisane u priručniku s uputama).
- Normalno trošenje potrošnog materijala.
- Normalno trošenje.
- Estetsko propadanje stroja uslijed korištenja njime.
- Eventualne dodatne troškove u vezi s aktiviranjem jamstva, kao što su premještanje kod korisnika, prijevoz stroja do prodavača, iznajmljivanje opreme za zamjenu ili pozivanje vanjskog društva za sve radove na održavanju.

Korisnika štite zakoni vlastite države. Ovo jamstvo ni na koji način ne ograničava prava korisnika predviđena zakonima njegove države.

12. UTVRĐIVANJE NEPOGODNOSTI

NEPOGODNOST	MOGUĆI UZROK	RJEŠENJE
1. Pritiskom na prekidač stroj se ne pokreće	Nema baterija ili ih niste pravilno stavili	Uvjerite se da su baterije dobro smještene (odl. 7.2.3)
	Prazna/e baterija/e	Kontrolirajte stanje napunjenosti i ponovno napunite baterije (odl. 7.2.2)
	Neispravan prekidač za pokretanje/ zaustavljanje ili se puhač lišća oštetio	Nemojte koristiti stroj. Odmah zaustavite stroj, izvadite bateriju i kontaktirajte servisni centar.
2. Motor se zaustavlja za vrijeme rada	Niste pravilno stavili baterije	Uvjerite se da su baterije dobro smještene (odl. 7.2.3)
	Prazna/e baterija/e	Kontrolirajte stanje napunjenosti i ponovno napunite baterije (odl. 7.2.2)
3. Rotor se vrti, ali zrak ne izlazi iz cijevi puhača	Cijev puhača je blokirana ili začepljena	Zaustavite stroj, izvadite baterije i uklonite eventualne zapreke.
4. Primjećuje se buka i/ ili pretjerano vibriranje za vrijeme rada	Dijelovi su se olabavili ili oštetili	Zaustavite stroj, izvadite bateriju i: – kontrolirajte oštećenja; – kontrolirajte ima li olabavljenih dijelova i zategnite ih; – pobrinite se za popravak ili zamjenu oštećenih dijelova dijelovima jednakovrijednih karakteristika.
5. Stroj se dimi tijekom rada	Puhač lišća se oštetio.	Nemojte koristiti stroj. Odmah zaustavite stroj, izvadite bateriju i kontaktirajte servisni centar.
6. Autonomija baterije je slaba	Teški uvjeti rada s većom potrošnjom struje	Optimizirajte korištenje (odl. 7.2.1)
	Baterija nije dovoljna za radne potrebe	Koristite pojačane baterije (odl. 13.1)
	Kapacitet baterije se snizio	Kupite novu bateriju
7. Punjač baterija ne puni bateriju	Niste pravilno stavili baterije u punjač baterija	Provjerite je li pravilno namještena (odl. 7.2.2)
	Nepogodni okolni uvjeti	Punjenje obavljajte u prostoriji prikladne temperature (vidi priručnik s uputama za bateriju/punjač baterija)
	Prljavi priključci	Očistite priključke
	Nema napona u punjaču baterija	Provjerite je li utikač ukopčan i ima li napona u električnoj utičnici
	Neispravan punjač baterija	Zamijenite originalnim pričuvnim
		Ako nepogodnost ustraje, pogledajte priručnik za bateriju/punjač baterija

Ako nepogodnosti ustraju i nakon primjene opisanih rješenja, kontaktirajte svog prodavača.

13. DODATNA OPREMA PO NARUDŽBI

13.1 BATERIJE

Raspoložive su baterije različitih kapaciteta, radi prilagođavanja specifičnim potrebama rada (sl. 14).
Popis homologiranih baterija za ovaj stroj nalazi se u tablici "Tehnički podaci".

13.2 PUNJAČ BATERIJA

Uređaj koji služi za punjenje baterije (sl. 15).

HU **FIGYELEM!: A GÉP HASZNÁLATA ELŐTT OLVASSA EL FIGYELMESEN A JELEN KÉZIKÖNYVET! Őrizze meg későbbi szükség esetére.**

TARTALOMJEGYZÉK

1. ÁLTALÁNOS TUDNIVALÓK 1
2. BIZTONSÁGI ELŐÍRÁSOK 1
3. ISMERKEDJEN MEG A GÉPPEL! 4
   3.1 A gép leírása és rendeltetésszerű használata 4
   3.2 Fő alkatrészek (1. ábra) 5
   3.3 Termék azonosító címke (1. ábra) 5
   3.4 Biztonsági jelzések (2. ábra) 5
4. ÖSSZESZERELÉS 6
   4.1 Kicsomagolás 6
   4.2 A SZÍVÓ/fúvó cső felszerelése 6
   4.3 A GYŰJTŐZSÁK felszerelése 6
   4.4 AZ ELÜLSŐ MARKOLAT FELSZERELÉSE ... 6
   4.5 A VÁLLSZÍJ FELSZERELÉSE 6
5. VEZÉRLÉSEK 6
   5.1 SZÍVÁS/FÚVÁS KAPCSOLÓ 6
   5.2 INDÍTÓ/LEÁLLÍTÓ KAPCSOLÓ 6
6. A GÉP HASZNÁLATA 6
   6.1 Előkészítő műveletek 6
   6.2 Biztonsági ellenőrzések 6
   6.3 Indítás 7
   6.4 Munkavégzés 7
   6.5 Leállítás 8
   6.6 A használat után 8
7. RENDSZERES KARBANTARTÁS 8
   7.1 Általános tudnivalók 8
   7.2 Akkumulátor 8
   7.3 A gép tisztítása 9
   7.4 A gyűjtőzsák és a SZÍVÓCSŐ tisztítása 9
   7.5 Rögzítő csavarok és anyák 9
8. TÁROLÁS 9
   8.1 A gép tárolása 9
   8.2 Az akkumulátor tárolása 9
9. A GÉP MOZGATÁSA ÉS SZÁLLÍTÁSA 9
10. SZERVIZSZOLGÁLAT ÉS JAVÍTÁS 9
11. A JÓTÁLLÁS ÉRVÉNYESSÉGE 10
12. A PROBLÉMÁK AZONOSÍTÁSA 11
13. RENDELHETŐ KIEGÉSZÍTŐK 12
   13.1 Akkumulátorok 12
   13.2 Akkumulátor-töltő 12

1. ÁLTALÁNOS TUDNIVALÓK

1.1 HOGYAN KELL A HASZNÁLATI UTASÍTÁST ÉRTELMEZNI

MEGJEGYZÉS *vagy* **FONTOS** *az előző részekben feltüntetettekre vonatkozó pontosításokat, vagy egyéb információt tartalmaz a célból, hogy segítsen elkerülni a gép megrongálódását, illetve egyéb károk okozását.*

A ⚠ szimbólum veszélyt jelez. A figyelmeztetés be nem tartása kezelő vagy más személyek sérülését, illetve károkat okozhat.

A szürke pontokkal jelölt kerettel kiemelt szakaszok opciós jellemzőket tartalmaznak, amelyek nincsenek meg a jelen használati utasításban leírt összes géptípusnál. Ellenőrizze, hogy az Ön gépen jelen vannak-e ezek a jellemzők.

Az összes „elülső”, „hátsó”, „jobb” és „bal megjelölést a kezelő munkavégzési helyéből kell értelmezni.

2. BIZTONSÁGI ELŐÍRÁSOK

2.1 BETANÍTÁS

⚠ Olvassa el figyelmesen a jelen utasításokat gép használata előtt! Ismerje meg a kezelőszerveket, és sajátítsa el e gép kezelését. A figyelmeztetések és utasítások be nem tartása áramütést, tűzesetet és/vagy súlyos sérüléseket okozhat. Őrizzen meg minden figyelmeztetést és útmutatást, hogy a későbbiekben is át tudja őket tekinteni.

- Soha ne engedje, hogy a gépet gyermekek vagy csökkent testi, szellemi, illetve érzékelő képességgel rendelkező, vagy a szükséges ismeretek és tapasztalatok híjával levő, illetve az utasításokat nem ismerő személyek használják. A helyi törvények szabályozhatják a gép használatához előírt minimális életkort.
- Soha ne használja a gépet, ha emberek, különösen gyermekek, vagy állatok vannak a közelében. A gyermekekre egy másik felnőttnek

kell felügyelnie. Gyermekek ne játsszanak a készülékkel.
- Soha ne használja a gépet, ha a kezelő fáradt vagy nem érzi jól magát, illetve ha gyógyszer, kábítószer, alkohol vagy más olyan szerek hatása alatt áll, melyek reflexeit és figyelmét károsan befolyásolják.
- Ne feledje, hogy a gép kezelője vagy használója felelős a más személyeket ért balesetekért és váratlan eseményekért, illetve azok tulajdonában keletkező károkért. A felhasználó felelőssége a munkaterület talajviszonyaiból eredő potenciális veszélyek felmérése, valamint a saját és mások biztonsága garantálásához szükséges óvintézkedések alkalmazása, különösen lejtő vagy emelkedő, egyenetlen, csúszós vagy bizonytalan területeken.
- Ha harmadik személynek átadja vagy kölcsönadja a gépet, győződjön meg arról, hogy az elolvasta a jelen használati utasításba foglalt tudnivalókat.

2.2 ELŐKÉSZÍTŐ MŰVELETEK

Egyéni védőfelszerelések
- Viseljen megfelelő ruházatot, erős, csúszásgátló cipőt és hosszúnadrágot. Ne működtesse a gépet mezítláb vagy nyitott szandálban. Hordjon fülvédőt, rezgésgátló kesztyűt, védőszemüveget, porvédő maszkot.
- A hallásvédő eszközök viselete csökkentheti a figyelmeztető jelek (kiáltások vagy riasztások) érzékelését. Különösen figyeljen arra, hogy mi történik a munkaterület környékén.
- Ne használjon sálat, köpenyt, nyakláncot, karkötőt, olyan ruházatot, melyen nyakkendő, lobogó részek, szalagok vannak, illetve vagy bármilyen lelógó vagy széles kellékeket, melyek beakadhatnak a gépbe, vagy más a munkavégzés helyén lévő tárgyakba, illetve anyagokba.
- Tartsa távol a haját a levegőbeszívó rácstól, mivel beakadhat a ventilátorba és súlyos balesetet okozhat. Ha hosszú a haja, kösse megfelelően össze.

Munkaterület / Gép
- Vizsgálja át gondosan a munkavégzés egész területét és gereblyével vagy seprűvel távolítsa el kézileg a hulladékokat és minden olyan tárgyat, amelyet a gép kidobhat (lombfúvó üzemmódban), vagy amely a beszívó cső eldugulását okozhatja (lombszívó üzemmódban), illetve veszélyforrást jelenthet (kövek, gallyak, vashuzalok, csontok, stb.).
- Ha a talaj poros, ajánlott kissé megnedvesíteni a felszínét.
- A tűzveszély elkerülése érdekében ne hagyja a meleg motorú gépet levelek között, vagy a száraz fűben.

2.3 HASZNÁLAT KÖZBEN

Munkaterület
- Kerülje a gép használatát robbanásveszélynek kitett helyeken, gyúlékony folyadékok, gáz vagy por jelenléte esetén. Az elektromos szerszámok szikrákat képeznek, melyek lángra lobbanthatják a port vagy a gőzöket.
- Kizárólag nappal vagy jó világítás és megfelelő látási viszonyok mellett dolgozzon.
- Ellenőrizze, hogy más személyek legalább 15 méteres távolságra tartózkodjanak a gép hatósugarától;
- Kerülje a vizes fűben, esőben, viharveszélyben történő munkavégzést, főleg villámcsapás veszélye esetén.
- Amennyire csak lehet, kerülje a vizes vagy csúszós talajon, illetve a túl egyenetlen vagy meredek földön történő munkavégzést, mely nem garantálja a kezelő stabil helyzetét munka közben.
- Ne tegye ki a gépet esőnek vagy nedvességnek. A szerszámba beszivárgó víz növeli az elektromos áramütés veszélyét.
- Különösen ügyeljen, ha a talaj egyenetlen (buckás, gödrös), valamint lejtőn és emelkedőn, figyeljen a rejtett veszélyekre és az esetleges akadályokra, amelyek korlátozhatják a látási viszonyokat.
- Különösen ügyeljen, amikor árokpart, szakadék vagy vízpart közelében dolgozik.
- Amikor a gépet közút mellett használja, ügyeljen a járműforgalomra.
- Mindig figyelje a szél irányát, ne dolgozzon széllel szemben.
- Ne használja a gépet nyitott ablakok közelében.
- A gépet sík és szilárd felületen indítsa be.
- Ne használja a gépet burkolt padlózaton, kavicsos talajon, mivel az eltávolított anyag sérüléseket okozhat.
- Ügyeljen arra, hogy az eltávolított anyag ne rakódjon le a kidobó területén, mivel akadályozhatja a helyes eltávolítást és az anyag visszaforoghat a szívónyílásokon keresztül.

A helyes viselkedésre vonatkozó figyelmeztetések
- Munka közben a lombfúvó üzemmódban használt gépet mindig erősen kell tartani a jobb kézzel a felső markolatnál.
- Munka közben a lombszívó üzemmódban használt gépet mindig erősen két kézzel kell tartani, a jobb kéz a felső, a bal kéz az alsó markolaton legyen, úgy, hogy a gyűjtőzsák a gépkezelő bal oldalára essen.
- Kerülje a test földelt felületekkel történő érintkezését, mint például csövek, radiátorok, tűzhelyek és hűtők. Az elektromos áramütés

veszélye nagyobb, ha a test földelt felülettel érintkezik.
- Biztos és stabil helyzetet vegyen fel, és legyen nagyon óvatos.
- Ne veszítse el egyensúlyát.
- Ne hajoljon előre.
- Különösen ügyeljen a láb támasztópontjára, amikor lejtős területen dolgozik.
- Soha ne fusson, hanem gyalogoljon.
- Ügyeljen arra, hogy ne ütközzön erősen idegen tárgyaknak és figyeljen a levegő által esetlegesen okozott anyag és por kidobására.
- Ne irányítsa a légáramot személyek vagy állatok felé.
- Amikor lombfúvásra használja a gépet, mindig a legnagyobb figyelemmel dolgozzon, ügyeljen arra, hogy a mozgatott anyag vagy por ne okozza személyek vagy állatok sérülését, illetve anyagi kárt.
- Ne helyezzen kézzel tárgyakat a beszívónyílásba.
- Ne szívjon fel fémdarabokat, köveket, üvegeket, üdítőital-dobozokat vagy egyéb idegen tárgyakat, valamint nagyméretű tárgyakat, amelyek károsíthatják a ventilátort.
- Soha ne tartózkodjon a gép aljánál magasabb szinten, amikor beszívást végez.
- Ügyeljen arra, hogy arca, keze és teste ne kerüljön a beszívórács és a levegő kifúvó nyílás közelébe, és ne akadályozza a levegő áramlását a gép beindításakor és használata során.
- A forgó részek súlyos sérülést okozhatnak, kerülje ezekkel a részekkel való érintkezést, amikor forognak.
-

⚠ ***Abban az esetben, ha a munka során géphiba vagy baleset történik, állítsa le azonnal a motort és távolítsa el a gépet, hogy ne okozhasson további károkat; amennyiben a kezelő vagy más személyek sérülését okozó baleset történt, nyújtson elsősegélyt az adott helyzetnek legmegfelelőbb módon és forduljon az illetékes egészségügyi intézményhez a szükséges ellátásért. Távolítsa el gondosan az esetleges törmelékeket, melyek jelenléte károkat, személyek vagy állatok sérülését okozhatja.***

⚠ ***A rezgéseknek történő hosszú időn keresztüli kitétel neurovaszkuláris zavarokat és sérüléseket okozhat (ismertebb nevén "Raynaud jelenség" vagy "fehér kéz") főleg annál, aki keringési zavarokban szenved. A tünetek a kezet, a csuklót és az ujjakat érintik, csökken az érzékenységük, zsibbadtak, viszketnek, fájnak, elszíntelenednek, vagy a bőr szerkezete módosul. Ezeket a hatásokat csak növeli az alacsony környezeti hőmérséklet és/vagy a markolatok túlzott szorítása. A tünetek megjelenésekor csökkenteni kell a gép használatának idejét, és orvoshoz kell fordulni.***

Használati korlátozások
- A gépet nem használhatják azok, akik nem képesek azt két kézzel erősen megtartani és/vagy munka közben nem tudnak két lábon stabilan egyensúlyban maradni.
- Soha ne használja a gépet, ha a védőrészei károsodtak, hiányoznak vagy nincsenek megfelelően elhelyezve.
- Soha ne használja a gépet az egyes üzemmódokhoz (lombszívó vagy –fúvó) előírt tartozékok felszerelése nélkül.
- Ne kapcsolja ki, iktassa ki, távolítsa el vagy módosítsa a gépen levő biztonsági rendszereket/mikrokapcsolókat.
- Ne használja az elektromos szerszámot, ha a kapcsolóval nem tudja azt szabályosan elindítani, vagy leállítani. Olyan elektromos szerszám, mely nem vezérelhető a kapcsolóján keresztül, veszélyes és mindenképpen meg kell javítani.
- Ne vesse alá a gépet túlságos erőfeszítésnek és ne használjon kis gépet nehéz munkák végrehajtásához; a megfelelő gép használata csökkenti a lehetséges veszélyeket, és javítja a munka minőségét.

2.4 KARBANTARTÁS, TÁROLÁS

A gép biztonságának és teljesítményszintjének érdekében végezze el a gép rendszeres karbantartását és gondoskodjon megfelelő tárolásáról.

Karbantartás
- Soha ne használja a gépet kopott vagy sérült alkatrészekkel. A meghibásodott vagy sérült alkatrészeket ne javítsa, hanem cserélje ki. Csak eredeti cserealkatrészeket használjon.

⚠ ***A jelen útmutatóban megadott zajszint- és vibrációértékek a gép legnagyobb használati értékei. Szükséges biztosítani azokat a megelőző intézkedéseket, melyek révén megszüntethetők a magas zajszint és a vibrálás okozta lehetséges károsodások; a gépet állandó sebességen kell használni, a markolatot a megfelelő erővel kell tartani, a gépet a munka elvégzéséhez elegendő legkisebb fordulatszámon kell üzemeltetni, fülvédőt kell viselni és a munka során szüneteket kell tartani.***

Tárolás
- A tűzveszély csökkentése céljából ne hagyja a munka mellékletermékeit tartalmazó tárolóedényeket a helyiségben.

2.5 AKKUMULÁTOR / AKKUMULÁTOR-TÖLTŐ

FONTOS *Az itt következő biztonsági előírások kiegészítik a géphez szállított akkumulátor és az akkumulátor-töltő útmutatójában található biztonsági szabályokat .*

- Az akkumulátorok feltöltéséhez kizárólag a gyártó által ajánlott akkumulátor-töltőket használjon! A nem megfelelő akkumulátor-töltő használata áramütést, túlmelegedést vagy az akkumulátor maró hatású folyadékának kiömlését okozhatja.
- Kizárólag az Ön által vásárolt szerszámhoz való akkumulátorokat használjon! Más akkumulátorok használata sérülést okozhat és tűzveszélyes lehet.

2.6 KÖRNYEZETVÉDELEM

- Szigorúan tartsa be a helyi előírásokat a csomagolóanyagok, használt alkatrészek vagy bármi egyéb, környezetszennyező elem selejtezésére vonatkozóan; ezeket a hulladékokat ne helyezze a háztartási hulladékba, hanem szelektív hulladékkezelés keretében szállítsa a megfelelő gyűjtőtelepekre, ahol gondoskodnak azok újrahasznosításáról.
- Szigorúan kövesse a helyi előírásokat a levágott növényzet megsemmisítését illetően.
- Az üzemen kívül helyezéskor ne szennyezze a géppel a környezetet, hanem a hatályos helyi előírások értelmében adja le egy gyűjtőtelepen.



Ne dobja a háztartási hulladékba az elektromos készülékeket. Az elektromos és elektronikus berendezések hulladékairól szóló 2012/19/EU irányelv szerint a használatból kivont elektromos berendezéseket elkülönítve kell gyűjteni, az ökokompatibilis újrahasznosítás céljából. Ha az elektromos készülékeket hulladéklerakó helyeken vagy a talajon hagyva selejtezik, az ártalmas anyagok elérhetik a talajvízréteget és az élelmiszerláncba kerülhetnek, mellyel az Ön egészségét károsíthatják. A termék ártalmatlanítására vonatkozó részletesebb tájékoztatásért forduljon a kommunális hulladék megsemmisítéséért felelős céghez vagy az Ön márkakereskedőjéhez.



A hasznos élettartamuk végén az akkumulátorokat a környezetvédelmi szempontoknak megfelelően kell semlegesíteni. Az akkumulátor az Ön és a környezet számára veszélyes anyagokat tartalmaz. Ezért el kell távolítani a gépből és a lítiumionos akkumulátorok hulladékként való kezelését vállaló telepen kell leadni.



A használt termékek és csomagolások szelektív hulladékként való gyűjtése lehetővé teszi az anyagok újrafelhasználását és újrahasznosítását. Az anyagok újrahasznosítása elősegíti a környezetszennyezés megelőzését és csökkenti a nyersanyagok iránti keresletet.

3. ISMERKEDJEN MEG A GÉPPEL!

3.1 A GÉP LEÍRÁSA ÉS RENDELTETÉSSZERŰ HASZNÁLATA

Ez a gép kerti kisgép, pontosan akkumulátoros hordozható kerti lombszívó-lombfúvó gép.

A gép lényegében egy motorból áll, mely a nagysebességű levegőáramlatot keltő ventilátort forgatja.

3.1.1 Rendeltetésszerű használat

Ezt a gépet lomb, fű, kis súlyú és méretű egyéb törmelék levegőfúvással/beszívással történő seprése céljára terveztük és készítettük.

3.1.2 Nem rendeltetésszerű használat

A fentiektől eltérő bármilyen más használat veszélyes lehet és személyi és/vagy tárgyi károkat okozhat. Helytelen használatnak minősülnek az alábbiak (példaként és nem kizárólagosan):

- gyúlékony vagy robbanásveszélyes anyagok, forró parázs, nem lángoló égő anyagok, égő cigaretta, üvegdarabok, éles törmelékek, fém tárgyak, kövek és bármi egyéb, a gépkezelő vagy más személyek biztonságát veszélyeztető tárgy felhalmozására vagy összegyűjtésére való használata;
- a levegőáram személyek vagy állatok felé irányítása;
- egy személynél többen alkalmazzák a gépet.

FONTOS *A gép helytelen használata a garancia elévülését, valamint a Gyártó bárminemű felelősség alóli mentesülését vonja maga után, a felhasználóra hárítva a saját magán vagy másokon okozott károkból illetve sérülésekből származó kötelezettségeket.*

3.1.3 Felhasználói célcsoport

Ez a gép fogyasztói, azaz nem professzionális használatra készült. Hobbikertészeti alkalmazásra készült.

3.2 FŐ ALKATRÉSZEK (1. ábra)

A. Motor egység: biztosítja a ventilátor hajtását.
B. elülső szívó/fúvó cső.
C. hátsó szívó/fúvó cső.
D. Markolat: lehetővé teszi a gép irányítását.
E. Elülső markolat: lehetővé teszi a gép biztosabb megtartását.
F. ON/OFF sebességkapcsoló: a gép beindítására, kikapcsolására és az üzemi sebesség szabályozására szolgál**.**
G. Gyűjtőzsák: a felszívott anyag összegyűjtésére szolgál.
H. Szívás/fúvás kapcsoló: a gép üzemmódjának átváltására szolgál**.**
I. Kerekek: megkönnyítik a gép vezetését
J. Akkumulátor-tartó: az akkumulátorok tárolórekesze.
K. Akkumulátorok (*ha nem tartozéka a gépnek, lásd a 13. "külön rendelhető tartozékok" c. fejezetet*): a szerszámnak elektromos energiát szolgáltatnak; jellemzőik és használatuk szabályai egy külön használati utasításban vannak leírva.
L. Akkumulátor-töltő (*ha nem tartozéka a gépnek, lásd a 13. "külön rendelhető tartozékok" c. fejezetet*): az akkumulátor töltésére szolgáló készülék; jellemzői és használatának szabályai egy külön használati utasításban vannak leírva.

3.3 TERMÉK AZONOSÍTÓ CÍMKE (1. ábra)

1. Zajteljesítmény szint
2. Minőségazonossági jelzés
3. Gyártás éve
4. Gép típusa
5. Gyártási szám
6. A gyártó neve és címe
7. Cikkszám
8. Hálózati feszültség és frekvencia

Másolja át a belső borítólapon látható gépazonosító címke megfelelő helyére az azonosítási adatokat.

FONTOS *A felhatalmazott márkaszervizzel való kapcsolatfelvételkor adja meg mindig a címkén látható termékazonosító adatokat!*

FONTOS *A példa megfelelőségi nyilatkozat a használati útmutató utolsó oldalain található.*

3.4 BIZTONSÁGI JELZÉSEK (2. ábra)

A gépen különféle szimbólumok láthatók.
A jelölések jelentése:



FIGYELEM! VESZÉLY! Ha nem megfelelően használja ezt a gépet, veszélyes lehet saját magára és másokra nézve.



FIGYELEM! Mielőtt használatba venné a gépet, olvassa el a használati utasítást.





Viseljen hallásvédő eszközöket, védőszemüveget.



Ne tegye ki esőnek (vagy nedvességnek).



KIDOBÁS VESZÉLY! Ügyeljen a levegőáramlás által esetlegesen kidobott anyagra, ami súlyos személyi sérüléseket vagy tárgyi károkat okozhat.

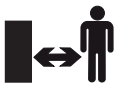

KIDOBÁS VESZÉLY! A gép használata alatt tilos bárkinek vagy bármely háziállatnak 15 méteres távolságon belül tartózkodnia.



Bármilyen ellenőrzési, tisztítási vagy karbantartási, beállítási művelet előtt távolítsa el az akkumulátort.



Ventilátor lapátok
A forgó ventilátor lapátok súlyos balesetet okozhatnak.
Ne érjen a ventilátorhoz a működő gépen'

FONTOS *A megrongálódott vagy olvashatatlan címkéket ki kell cserélni! Kérjen új címkéket a szerviztől.*

4. ÖSSZESZERELÉS

Tárolási és szállítási okok miatt a gép néhány elemét nem szereltük fel közvetlenül a gyárban. Ezeket a csomagolóanyag eltávolítása után kell felszerelnie, a következő utasításokat követve.

⚠ ***A gép kicsomagolását és összeszerelését szilárd, sík felületen kell végezni, továbbá elegendő helyet kell biztosítani a gép és a csomagolás mozgatásához a megfelelő szerszámok alkalmazásával. Ne használja a gépet, amíg nem végezte el az "ÖSSZESZERELÉS" szakaszban leírt műveleteket.***

4.1 KICSOMAGOLÁS

1. Óvatosan bontsa ki a csomagolást, ügyeljen, hogy ne vesszenek el az alkatrészek.
2. Olvassa el a dobozban található dokumentációt, beleértve a jelen használati útmutatót.
3. Vegye ki a dobozból az összes felszerelendő alkatrészt.
4. Vegye ki a dobozból a gépet.
5. Selejtezze a dobozt és a csomagolást az érvényes helyi előírások betartásával.

⚠ ***Az összeszerelés előtt ellenőrizze, hogy az akkumulátor ne legyen a rekeszében.***

4.2 A SZÍVÓ/FÚVÓ CSŐ FELSZERELÉSE

Illessze az elülső szívó/fúvó csövet (3.A ábra) a hátsó csőbe (3.B ábra), rögzítse a megfelelő csavarral (3.C ábra).

4.3 A GYŰJTŐZSÁK FELSZERELÉSE

1. Kapcsolja a gyűjtőzsákot (4.A ábra) a kimeneti nyíláshoz (4.B ábra), ügyeljen a helyes rögzítésre.
2. Kapcsolja a gyűjtőzsákot az elülső csőhöz (5.A ábra) az erre szolgáló kapoccsal (5.B ábra).

4.4 AZ ELÜLSŐ MARKOLAT FELSZERELÉSE

Illessze a markolatot (6.A ábra) a helyére és rögzítse a kívánt állásban az erre szolgáló rögzítőelemmel (6.B ábra).

4.5 A VÁLLSZÍJ FELSZERELÉSE

Akassza a vállszíj karabínerkapcsát a gép felső részén található gyűrűbe (7.A ábra).

FONTOS *Állítsa le a gépet és mindig vegye ki az akkumulátort (7.2.2. szak.) , amikor leszereli a szívó/fúvó csövet és a gyűjtőzsákot.*

5. VEZÉRLÉSEK

5.1 SZÍVÁS/FÚVÁS KAPCSOLÓ

A kapcsoló a gép üzemmódjának átváltására szolgál:
- a kapcsolót a "BLOW" (8.A ábra) állásba kapcsolva a fúvó üzemmódot választja ki;
- a kapcsolót a "VAC" (8.B ábra) állásba kapcsolva a szívó üzemmódot választja ki.

⚠ ***Az üzemmódot a gép bekapcsolása előtt kell kiválasztani.***

5.2 INDÍTÓ/LEÁLLÍTÓ KAPCSOLÓ

Az indító/leállító kapcsolónak (9. ábra) kettős funkciója van:
1. a gép indítása/leállítása, és ezzel egyidejűleg a ventilátor forgásának be- és kikapcsolása;

A gép leállításához kapcsolja át a kapcsolót a "0" pozícióba.

2. lehetővé teszi a ventilátor forgási sebességének szabályozását a kapcsoló megfelelő állásba forgatásával (1-5 között).

⚠ ***A gép beindítása a ventilátor egyidejű forgását okozza.***

6. A GÉP HASZNÁLATA

6.1 ELŐKÉSZÍTŐ MŰVELETEK

6.1.1 Az akkumulátor ellenőrzése és feltöltése (10. ábra)

Minden használat előtt ellenőrizze az akkumulátor töltési szintjét és töltse fel az útmutatójában leírtak szerint.

6.1.2 A vállszíj beállítása

Állítsa be a vállszíj hosszúságát úgy, hogy a szívócsövet a talajtól minimális távolságra tarthassa. (7. ábra).

6.2 BIZTONSÁGI ELLENŐRZÉSEK

⚠ ***A használat előtt mindig végezze el a biztonsági ellenőrzéseket.***

6.2.1 Általános ellenőrzés

Tárgy	Eredmény
Markolatok (1.D, 1.E ábra)	Tiszta, száraz, megfelelően és szilárdan rögzül a géphez
A gépen levő csavarok	Jól rögzülnek (nem lazák)
A hűtőlevegő nyílásai	Nincsenek eltömődve
Szívó/fúvó cső (1.B, 1.C ábra) és gyűjtőzsák (1.G ábra).	Helyesen felszerelve. Károsodásra utaló jelekről mentes. Nincs eltömődve.
Ventilátor	Károsodásra utaló jelekről mentes
Védőrészek	Károsodásra utaló jelekről mentes
Akkumulátorok (1.K ábra)	Nincs sérülés a burkolatán, nem szivárog belőle folyadék
Indító/leállító kapcsoló (1.F ábra)	Könnyen kell az egyik állásból a másikba mozdulnia
Gép	Károsodásra vagy kopásra utaló jelekről mentes. Nincs rendellenes vibrálás Nincs rendellenes zaj

6.2.2 A gép működési próbája

Tennivaló	Eredmény
1. Indítsa be a gépet (6.3. szak.).	A gép elindul és a ventilátor forog
1. Kapcsolja át a kapcsolót a leállítási "0" pozícióba (9. ábra).	1. A kapcsolónak könnyen kell átkapcsolnia és gépnek le kell állnia.

⚠ Ha a táblázatokba foglaltaktól bármiben eltérő eredményt észlel, ne használja a gépet! Vigye szervizbe a gépet és végeztesse el a megfelelő ellenőrzéseket és javításokat.

6.3 INDÍTÁS

1. Álljon biztos és stabil helyzetben.
2. Ellenőrizze, hogy a szívó/fúvó cső ne irányuljon a jelen levő személyek vagy törmelékek irányába.

⚠ Ellenőrizze, hogy a kapcsoló "0" pozícióban legyen.

3. Helyezze be az akkumulátorokat (11.A. ábra) ütközésig nyomva, amíg a rögzülést és a villamos érintkezést jelző kattanást hall.

MEGJEGYZÉS *A gép csak akkor működik, ha mindkét akkumulátor a helyén van.*

4. Válassza ki a kívánt üzemmódot az átkapcsoló megfelelő állásba kapcsolásával (8. ábra).
5. Kapcsolja át a kapcsolót az indítási pozícióba (9. ábra).

⚠ A gép beindítása a ventilátor egyidejű forgását okozza.

6.4 MUNKAVÉGZÉS

⚠ Munka közben a gépet mindig tartsa két kézzel, erősen a markolatnál.

MEGJEGYZÉS *A munkavégzés során az akkumulátort a teljes lemerülés ellen egy olyan szerkezet védi, mely kikapcsolja a gépet és megakadályozza működtetését.*

6.4.1 Használati tanácsok

1. Lassan haladjon, tartsa a fúvócső végét megfelelő távolságra a talajtól (7. ábra).
2. Az eltávolítandó anyag szétszóródásának elkerülése végett irányítsa a levegőáramot az anyagkupac széle felé. Soha ne irányítsa a levegőáramot a kupac közepébe.
3. Mindig erősen tartsa a gépet mindkét markolatánál fogva.
4. Amikor aprításra alkalmazza a gépet, használja a vállszíjat.

6.4.2 Szellőző rácsok

Soha ne takarja le a szellőző rácsokat. Tartsa mindig szabadon a törmelékektől és az eltömődéstől. A rácsok legyenek mindig tiszták a motor megfelelő hűtése érdekében.

6.4.3 Lombfúvó üzemmód

1. Kapcsolja az üzemmód választót a "BLOW" állásba (8.A ábra).
2. Erősen tartsa a lombfúvót.
3. Irányítsa a levegőfúvást előre és tartsa a fúvókát megfelelő távolságra a talajtól vagy padlózattól, eközben végezzen fúvást az egyik oldalról a másik oldal irányába. Lassan haladjon, az összegyűjtött törmelékkupac legyen mindig elöl.

6.4.4 Lombszívó/aprító üzemmód

1. Kapcsolja az üzemmód választót a "VAC" állásba (8.B ábra).
2. Erősen tartsa a lombszívót.
3. A szívócső végén található vezető kerekek (1.I ábra) az elszívó csőnek a talajon történő vezetésének megkönnyítésére szolgálnak.

4. A kisméretű hulladékok, pl. lomb, ágak a ventilátoron való áthaladás során aprításra kerülnek.
5. A gyűjtőzsák hosszú élettartamának és a gép jobb hatásfokú működésének biztosítása céljából gyakran ürítse ki a zsákot.

6.4.5 A sebesség szabályozása

A ventilátor forgási sebességét mindig az eltávolítandó anyag függvényében szabályozza:
- közepes fúvási sebesség könnyű anyagokhoz és kisméretű ágakhoz pázsiton, fű és avar mozgatásához betonon vagy szilárd talajon;
- maximális fúvási sebesség, vizes levelek, nehezebb anyagok, mint friss hó vagy nagy mennyiségű szennyeződés mozgatásához.

6.5 LEÁLLÍTÁS

A gép leállításához kapcsolja át a kapcsolót a "0" pozícióba (9. ábra).

⚠ A ventilátor a gép kikapcsolása után néhány másodpercig még forog.
Mindig állítsa le a gépet a munkaterületek közötti helyváltoztatás alatt.

⚠ Helyváltoztatás közben soha ne tartsa a kezét a gázkaron, nehogy véletlen beindítsa a gépet.

6.6 A HASZNÁLAT UTÁN

1. Vegye ki az akkumulátort és töltse fel (7.2.2. szak.).
2. Hagyja kihűlni a motort, mielőtt a gépet bárhol elhelyezné.
3. Tisztítsa meg a gépet (7.3. szak.).
4. Ellenőrizze, hogy nincsenek-e meglazult vagy károsodott alkatrészek. Szükség esetén cserélje ki a károsodott részeket, és húzza meg a meglazult csavarokat vagy forduljon a márkaszervizhez.
5. A gép esetleges károsodásának ellenőrzése Szükség esetén forduljon a márkaszervizhez.

FONTOS *Mindig vegye ki az akkumulátort (7.2.2. szak), amikor használaton kívül vagy felügyelet nélkül hagyja a gépet.*

7. RENDSZERES KARBANTARTÁS

7.1 ÁLTALÁNOS TUDNIVALÓK

⚠ Bármilyen ellenőrzési, tisztítási vagy karbantartási, beállítási művelet előtt:
- ***Állítsa le a gépet (6.5. szakasz).***
- ***Vegye ki az akkumulátort és töltse fel (7.2.2. szak), (soha ne hagyja az akkumulátort a gépben vagy gyermekek és illetéktelenek által elérhető helyen).***
- ***Győződjön meg arról, hogy az összes mozgó rész teljesen leállt-e.***
- ***Hagyja kihűlni a motort, mielőtt a gépet bárhol elhelyezné.***
- ***Viseljen megfelelő ruházatot, munkakesztyűt és védőszemüveget;***
- ***Olvassa el a vonatkozó útmutatót.***

FONTOS *A használati utasításban le nem írt összes beállítást, valamint karbantartási műveletet márkakereskedőjénél vagy egy szakszervizben kell elvégeztetni.*

7.2 AKKUMULÁTOR

7.2.1 Az akkumulátor működési ideje

Az akkumulátor működési ideje (tehát az újratöltés nélkül kezelhető terület mérete) főként a kezelőtől függ, aki lehetőleg kerülje el az alábbiakat:
- gyakori be- és kikapcsolás a munka során;
- az eltávolítandó anyag jellegének nem megfelelő ventilátor forgási sebesség (6.4.5. szak.).

Az akkumulátor működési idejének optimális kihasználásához mindig ajánlott a ventilátor forgási sebességét az eltávolítandó anyag függvényében szabályozni.

Amennyiben a gépet a szabványos akkumulátor által lehetővé tett működési időnél hosszabb időtartamig kívánja használni, az alábbi megoldásokat ajánljuk:
- vásároljon egy második szabványos akkumulátort a lemerült akkumulátor azonnali cseréjéhez, így a munka azonnal folytatható.

MEGJEGYZÉS *Mindig csak teljesen feltöltött akkumulátorokat használjon. Amennyiben a két akkumulátor egyike nincs teljesen feltöltve, a gép ennek lemerülése után kikapcsol. Vásároljon egy, a szabványos akkumulátornál hosszabb működési időt biztosító akkumulátort (13.1. szak.).*

•

7.2.2 Az akkumulátor eltávolítása és feltöltése (12,13. ábra)

MEGJEGYZÉS *Az akkumulátor védőeszközzel van felszerelve, mely csak akkor teszi lehetővé a feltöltést, ha a környezeti hőmérséklet 0 és +45 °C között van.*

7.3 A GÉP TISZTÍTÁSA

- A tűzveszély csökkentése érdekében távolítsa el a gépről a levél- és ágmaradványokat.
- A használat után mindig tisztítsa meg a gépet egy semleges tisztítószerrel átitatott, tiszta törlőkendővel.
- Törölje teljesen szárazra puha, száraz törlőkendővel. A nedvesség elektromos áramütés veszélyét okozhatja.
- Ne használjon agresszív tisztítószert vagy oldószert a műanyag részek vagy a markolatok tisztításához.
- Ne használjon vízsugarat és ne érje víz a motort és az elektromos alkatrészeket.
- Mindig tartsa tisztán, portól és törmeléktől mentesen a ventilátort sűrített levegő befúvásával a rácson át. Ne fecskendezzen vizet a ventilátorra.
- A motor vagy az akkumulátor túlmelegedésének és károsodásának elkerülése érdekében a hűtőlevegő rácsait mindig tisztán és hulladékoktól mentesen kell tartani.

7.4 A GYŰJTŐZSÁK ÉS A SZÍVÓCSŐ TISZTÍTÁSA

1. Állítsa a be-/ki kapcsolót a "0" állásba és várja meg, míg a gép teljesen kikapcsol.
2. Vegye ki az akkumulátor egységet
3. Minden használat után ürítse ki a gyűjtőzsákot, ezzel elkerülhető a zsák elhasználódása és a levegőáramlás elakadása, ami csökkentheti a gép hatásfokát.
4. Fordítsa ki a zsákot és rázza ki a por és a törmelékek eltávolítása céljából.
5. Gondosan távolítsa el a szívócsövet eltömítő anyagokat.

7.5 RÖGZÍTŐ CSAVAROK ÉS ANYÁK

- A csavarokat és a csavaranyákat mindig tartsa meghúzva, hogy a gép mindig üzembiztos legyen.
- Rendszeresen ellenőrizze a markolatok megfelelő rögzítését.

8. TÁROLÁS

8.1 A GÉP TÁROLÁSA

A gép tárolásához:
1. Vegye ki az akkumulátort és töltse fel (7.2.2. szak.).
2. Hagyja kihűlni a motort, mielőtt a gépet bárhol elhelyezné.
3. Tisztítsa meg a gépet (7.3. szak.).
4. Ellenőrizze, hogy nincsenek-e meglazult vagy károsodott alkatrészek. Szükség esetén cserélje ki a károsodott részeket, és húzza meg a meglazult csavarokat vagy forduljon a márkaszervizhez.
5. A gép tárolása:
   – száraz helyen;
   – az időjárás viszontagságaitól védetten
   – gyermekektől elzárva;
   – ellenőrizze, hogy eltávolította-e a karbantartáshoz használt kulcsokat és szerszámokat.

8.2 AZ AKKUMULÁTOR TÁROLÁSA

Ha az akkumulátort huzamos ideig nem tölti fel, tárolja árnyékban, hűvös és száraz helyen, 0~45°C közötti hőmérsékleten.

FONTOS *Huzamosabb üzemszünet idején kéthavonta töltse fel az akkumulátort az élettartama meghosszabbítása céljából.*

9. A GÉP MOZGATÁSA ÉS SZÁLLÍTÁSA

Minden alkalommal, amikor a gépet mozgatni, vagy szállítani kell:

1. Állítsa le a gépet (6.5. szakasz).
2. Győződjön meg arról, hogy az összes mozgó rész teljesen leállt-e.
3. Vegye ki az akkumulátort és töltse fel (7.2.2. szak.).
4. A gépet kizárólag a markolatánál fogva emelje és a csöveket olyan irányba állítsa, hogy ne akadályozzák a mozgást.
5. Ellenőrizze, hogy a gép mozgása ne okozzon kárt vagy sérülést.

10. SZERVIZSZOLGÁLAT ÉS JAVÍTÁS

Ebben a használati utasításban megtalálja a gép kezeléséhez és a felhasználó által elvégezhető helyes alapkarbantartásához szükséges összes útmutatást. A használati utasításban le nem írt összes beállítási és karbantartási műveletet a márkakereskedőnél vagy szakszervizben kell elvégeztetni. Nem megfelelő műhelyekben, vagy nem szakember által végzett műveletek a jótállás bármely formájának elévülését és a gyártó mindennemű felelősség alóli mentesülését vonják maguk után.

- A nem eredeti cserealkatrészeket és tartozékokat nem engedélyeztük, a nem eredeti cserealkatrészek és tartozékok alkalmazása veszélyezteti a gép biztonságát, továbbá

felmenti a gyártót a mindennemű kötelezettség és felelősség alól.
- Az eredeti cserealkatrészek az engedéllyel rendelkező szervizektől és viszonteladóktól szerezhetők be.

11. A JÓTÁLLÁS ÉRVÉNYESSÉGE

A jótállási feltételek kizárólag a fogyasztókra, tehát nem professzionális felhasználókra vonatkoznak.
A jótállás érvényes minden anyagminőségi és gyártási hibára, amelyet az érvényes jótállási idő alatt a márkakereskedő vagy a szakszerviz megállapít.
A jótállás alkalmazása a hibásnak ítélt alkatrész javítására vagy cseréjére korlátozódik.
A jótállás alkalmazásának feltétele a gép rendszeres karbantartása.
A jótállás nem vonatkozik az alábbi okok miatt keletkező károkra:
- A kísérő dokumentáció (használati utasítások) hiányos ismerete.
- Professzionális használat.
- Figyelmetlenség, hanyagság.
- Külső okok (villámcsapás, ütések, a gépben levő idegen tárgyak) vagy baleset.
- Helytelen vagy a gyártó által nem megengedett használat és összeszerelés.
- Hiányos karbantartás.
- A gép módosítása.
- Nem eredeti (illeszthető) cserealkatrészek használata.
- Nem a gyártó által szállított vagy engedélyezett tartozékok használata.

A jótállás továbbá nem érvényes az alábbiakra:
- A karbantartási műveletek (a használati útmutató szerint).
- A fogyóeszközök normál kopása, elhasználódása.
- Normál elhasználódás.
- A gép esztétikai rongálódása a használat következtében.
- A jótállás érvényesítésével járó esetleges költségek, mint a kiszállás a felhasználóhoz, a gép szállítása a márkakereskedőhöz, eszközök bérlése a cseréhez vagy külső vállalat megbízása a karbantartási munkálatokkal.

A felhasználó a helyi törvények védelme alatt áll. A felhasználónak a helyi törvények biztosította jogait a jelen jótállás semmilyen módon sem korlátozza.

12. A PROBLÉMÁK AZONOSÍTÁSA

PROBLÉMA	VALÓSZÍNŰ OK	MEGOLDÁS
1. A kapcsoló bekapcsolásakor a gép nem indul be	Nincs akkumulátor vagy nincs megfelelően behelyezve	Ellenőrizze az akkumulátorok megfelelő elhelyezését (7.2.3. szak.)
	Az akkumulátor(ok) lemerült(ek)	Ellenőrizze az akkumulátorok töltését és töltse fel (7.2.2. szak.).
	Indító/leállító kapcsoló hibás vagy a fúvó károsodott	Ne használja a gépet. Azonnal állítsa le a gépet, vegye ki az akkumulátort és forduljon a márkaszervizhez.
2. A motor munkavégzés közben leáll	Az akkumulátorok nincsenek megfelelően behelyezve	Ellenőrizze az akkumulátorok megfelelő elhelyezését (7.2.3. szak.)
	Az akkumulátor(ok) lemerült(ek)	Ellenőrizze az akkumulátorok töltését és töltse fel (7.2.2. szak.).
3. A ventilátor forog, de nem áramlik ki levegő a fúvó csőből	A fúvó cső elakadt vagy eltömődött	Állítsa le a gépet, vegye ki az akkumulátorokat és távolítsa el az eltömődést.
4. Erős zajok és/vagy vibrálás érzékelhető a munkavégzés alatt	Meglazult vagy sérült részek	Állítsa le a gépet, vegye ki az akkumulátort és: – ellenőrizze a károkat; – - ellenőrizze, hogy nincsenek-e meglazult részek, ha szükséges, rögzítse; – cserélje ki egyenértékű jellemzőjű részekre vagy javíttassa meg a károsodott részeket.
5. A gép működés alatt füstöl	A lombfúvó károsodott	Ne használja a gépet. Azonnal állítsa le a gépet, vegye ki az akkumulátort és forduljon a márkaszervizhez.
6. Az akkumulátor működési ideje elégtelen	Nehéz használati körülmények, melyek nagyobb áramfelvételt igényelnek	Használja a gépet optimálisan (7.2.1. szak.)
	Az akkumulátor teljesítménye nem elégséges a munkaigényekhez	Használjon növelt teljesítményű akkumulátorokat (13.1. szak)
	Az akkumulátor kapacitása csökken	Vásároljon egy új akkumulátort
7. Az akkumulátor-töltő nem végzi el az akkumulátor feltöltését	Az akkumulátorok nincsenek megfelelően behelyezve az akkumulátor-töltőbe	Ellenőrizze a behelyezését (7.2.2 szak.)
	Nem megfelelő környezeti körülmények	Megfelelő hőmérsékletű helyiségben végezze el a feltöltést (lásd az akkumulátor / akkumulátor-töltő útmutatóját)
	Az érintkezők szennyezettek	Tisztítsa meg az érintkezőket
	Az akkumulátor-töltőn nincs feszültség	Ellenőrizze, hogy a dugó csatlakozik-e az aljzatba, és van-e áramellátás.
	Hibás akkumulátor-töltő	Cserélje ki eredeti pótalkatrésszel
		Ha a rendellenesség nem szűnik meg, lásd az akkumulátor / akkumulátor-töltő útmutatóját

Amennyiben a fent leírt műveletek elvégzése után a problémák továbbra is fennállnak, forduljon a márkakereskedőhöz.

13. RENDELHETŐ KIEGÉSZÍTŐK

13.1 AKKUMULÁTOROK

Különböző kapacitású akkumulátorok kaphatók a különféle üzemi igények kielégítésére (14. ábra). A jelen géphez hitelesített akkumulátorok listája a "Műszaki adatok" c. táblázatban szerepel.

13.2 AKKUMULÁTOR-TÖLTŐ

Az akkumulátor töltésére szolgáló készülék (15. ábra).

LT **DĖMESIO! PRIEŠ NAUDOJANT ĮRENGINĮ, ATIDŽIAI PERSKAITYTI ŠĮ NAUDOTOJO VADOVĄ. Išsaugoti vėlesnėms konsultacijoms.**

RODYKLĖ

1. BENDRA INFORMACIJA 1
2. SAUGOS REIKALAVIMAI 1
3. PAŽINTIS SU ĮRENGINIU 4
   - 3.1 Įrenginio aprašymas ir numatytoji paskirtis 4
   - 3.2 Pagrindiniai komponentai (1 pav.) 5
   - 3.3 Identifikacinė produkto etiketė (1 pav.) 5
   - 3.4 Saugos ženklai (2 pav.) 5
4. MONTAVIMAS 6
   - 4.1 Išpakavimas 6
   - 4.2 Pūtimo / siurbimo vamzdžio montavimas / išmontavimas 6
   - 4.3 SURINKIMO MAIŠO MONTAVIMAS 6
   - 4.4 PRIEKINĖS RANKENOS MONTAVIMAS 6
   - 4.5 PETIES DIRŽO MONTAVIMAS 6
5. VALDYMO ĮTAISAI 6
   - 5.1 SIURBIMO / PŪTIMO PERJUNGIKLIS 6
   - 5.2 PALEIDIMO/SUSTABDYMO JUNGIKLIS 6
6. ĮRENGINIO NAUDOJIMAS 7
   - 6.1 Paruošiamieji darbai 7
   - 6.2 Saugos kontrolė 7
   - 6.3 Paleidimas 7
   - 6.4 Darbas 7
   - 6.5 Sustabdymas 8
   - 6.6 Po naudojimo 8
7. EINAMOJI TECHNINĖ PRIEŽIŪRA 8
   - 7.1 Bendra informacija 8
   - 7.2 Akumuliatorius 9
   - 7.3 Įrenginio valymas 9
   - 7.4 Siurbimo vamzdžio surinkimo maišo valymas 9
   - 7.5 Sutvirtinimo varžtai ir veržlės 9
8. SANDĖLIAVIMAS 9
   - 8.1 Įrenginio sandėliavimas 9
   - 8.2 Akumuliatoriaus sandėliavimas 10
9. PERKĖLIMAS IR TRANSPORTAVIMAS 10
10. TECHNINIS APTARNAVIMAS IR REMONTAS 10
11. GARANTIJOS TAIKYMO SĄLYGOS 10
12. GEDIMŲ PAIEŠKA 11
13. UŽSAKOMI PRIEDAI 12
    - 13.1 Akumuliatoriai 12
    - 13.2 Akumuliatoriaus įkroviklis 12

1. BENDRA INFORMACIJA

1.1 KAIP SKAITYTI ŠĮ VADOVĄ

PASTABA *arba* **SVARBU** *pateikia patikslinimus arba kitus duomenis, kaip jau buvo nurodyta, siekiant išvengti įrenginio sugadinimo ar kitokios žalos.*

Simbolis ⚠ pažymi pavojų. Įspėjimų nepaisymas sudaro sąlygas asmenų sužeidimo ir/ar kitokios žalos rizikai.

Paragrafai, pažymėti punktyriniais pilkais langais, nurodo pasirenkamas funkcijas, kurios yra ne visuose šiame vadove aprašytuose modeliuose. Patikrinti, ar funkcija yra galima jūsų modelyje.

Visos nuorodos „priekinė“, „galinė“, „dešinė“ ir „kairė“ yra pateiktos dirbančio operatoriaus atžvilgiu.

2. SAUGOS REIKALAVIMAI

2.1 APMOKYMAS

⚠ Atidžiai perskaitykite instrukcijų vadovėlį prieš naudojant įrenginį. Gerai įsiminkite įrenginio pulto funkcijas ir kaip reikia tinkamai reikia juo dirbti. Įspėjimų ir instrukcijų nesilaikymas gali būti nutrenkimo elektra, gaisrų ir (arba) rimtų sužalojimų priežastimi. Saugoti visus perspėjimus ir instrukcijas, kad galėtumėte peržiūrėti ateityje.

- Niekada neleisti, kad įrenginį naudotų vaikai ar asmenys su ribotais fiziniais, jutiminiais ar protiniais gebėjimais, neturintys patirties arba reikiamų žinių, arba asmenys, kurie nėra pakankamai gerai susipažinę su šia instrukcija. Vietiniai įstatymai gali nustatyti minimalų naudotojo amžių.
- Niekada nenaudoti įrenginio, kai netoli yra asmenys, vaikai arba gyvūnai. Būtina, kad vaikus prižiūrėtų kitas suaugęs asmuo. Vaikams draudžiama žaisti su įrenginiu.

- Niekada nenaudoti įrenginio, jei naudotojas yra pavargęs ar prastai jaučiasi, arba vartojo vaistus, narkotines medžiagas, alkoholį arba kitas medžiagas, kurios galėtų turėti neigiamos įtakos jo gebėjimui reaguoti ir sutelkti dėmesį.
- Prisiminti, kad operatorius ar įrenginio naudotojas yra atsakingas už nelaimingus atsitikimus bei žalą, padarytą kitiems asmenims arba jų turtui. Naudotojas pats atsako už potencialią riziką, susijusią su apdirbamo ploto įvertinimu, jis turi pasirūpinti visomis būtinomis priemonėmis, užtikrinančiomis jo paties ir kitų asmenų saugumą, ypač dirbant šlaituose, šiurkščioje, slidžioje ar nestabilioje dirvoje.
- Jei norima perduoti arba paskolinti įrenginį kitiems asmenims, užtikrinti, kad naudotojas susipažintų su šiame vadove pateiktomis naudojimo instrukcijomis.

2.2 PARUOŠIAMIEJI DARBAI

Asmeninės apsaugos priemonės (AAP)
- Dėvėti tinkamą aprangą, darbo avalynę neslidžiais padais ir ilgas kelnes. Nedirbti įrenginiu basomis kojomis ar avint atviro tipo avalynę. Naudoti apsaugines ausines, pirštines, saugančias nuo vibracijų, apsauginius akinius, dulkes sulaikančias kaukes.
- Klausos apsaugos priemonių naudojimas gali sumažinti gebėjimą išgirsti galimus įspėjimus (šauksmus arba garsinius signalinius įtaisus). Atkreipti ypatingą dėmesį į tai, kas vyksta darbo lauko prieigose.
- Nedėvėti šalikų, marškinių, grandinėlių, apyrankių, rūbų su besiplaikstančiomis detalėmis, raišteliais ar kaklaraiščiais bei kitų kabančių ar plačių aksesuarų, kurie galėtu įsipainioti į įrenginį ar į darbo vietoje esančius daiktus ir medžiagas.
- Plaukai turėtų būti atokiau nuo oro grotelių angos, nes jie gali įsipainioti į sukamąjį elementą ir sąlygoti sunkius nelaimingus atsitikimus. Tinkamai susišukuoti ilgus plaukus.

Darbo teritorija / Įrenginys
- Gerai apžiūrėti visą darbo lauką ir, naudojant grėblį ar šluotą, rankiniu būdu pakelti sankaupas ir pašalinti viską, ką įrenginys galėtų nusviesti (naudojant įrenginį kaip pūstuvą) arba kas galėtų užkimšti siurbimo vamzdį (naudojant įrenginį kaip siurblį) arba tapti pavojaus šaltiniu (akmenys, šakos, viela, kaulai ir t.t.).
- Dulkino dirvožemio sąlygomis patartina lengvai sudrėkinti paviršių.
- Siekiant išvengti gaisro pavojaus, nepalikti įrenginio su įkaitusiu varikliu tarp lapų ar sausos žolės.

2.3 EKSPLOATAVIMO METU

Darbo teritorija
- Niekada nenaudoti įrenginio potencialiai sprogioje aplinkoje, kurioje yra degių skysčių, dujų ar dulkių. Elektriniai įrankiai sukelia žiežirbas, kurios gali uždegti dulkes ar garus.
- Dirbti tik dienos šviesoje arba prie gero dirbtinio apšvietimo ir gero matomumo sąlygomis.
- Užsitikrinti, kad kiti asmenys būtų mažiausiai 15 metrų spinduliu nuo įrenginio darbo vietos.
- Nedirbti ant šlapios vejos, lyjant lietui ar artinantis audrai, ypač kai yra žaibavimo tikimybė.
- Jei įmanoma, vengti dirbti, kai žemės paviršius yra šlapias ar slidus, taip pat ant nelygaus paviršiaus bei stataus šlaito, kur nėra garantuojamas operatoriaus stabilumas darbo metu.
- Nelaikyti įrenginio lietuje arba drėgnoje aplinkoje. Į įrenginį patekęs vanduo padidina elektros smūgio riziką.
- Atkreipti ypatingą dėmesį į žemės paviršiaus nelygumus (kalnelius, griovius), šlaitus, nematomus pavojus bei galimas kliūtis, kurios galėtų riboti matomumą.
- Atkreipti ypatingą dėmesį dirbant netoli daubų, griovių arba pylimų.
- Kai įrenginys yra naudojamas netoli kelio, atkreipti dėmesį į eismą.
- Visada įvertinti vėjo kryptį ir niekada nedirbti prieš vėją.
- Nenaudoti įrenginio netoli atvirų langų.
- Paleisti ant lygaus ir tvirto paviršiaus.
- Nenaudoti įrenginio ant asfaltuotų arba žvyru padengtų paviršių, tokiu būdu bus išvengta sužeidimų, kuriuos gali sąlygoti pašalintos medžiagos.
- Vengti, kad pašalintos medžiagos kauptųsi išmetimo zonoje, nes tai galėtų trukdyti tinkamam jų pašalinimui bei sąlygoti šių medžiagų atšokimą pro įsiurbimo angas.

Elgesys
- Darbo metu įrenginį naudojant kaip pūstuvą, jis visada turi būti laikomas tvirtai, dešinioji ranka turi būti ant viršutinės rankenos.
- Darbo metu renginį naudojant kaip siurblį, jis turi būti laikomas tvirtai, suimtas abiem rankom, dešinioji ranka turi būti ant viršutinės rankenos, o kairioji ranka - ant apatinės rankenos, tokiu būdu surinkimo maišas bus operatoriaus kairėje.
- Vengti kūno kontaktų su įžemintais paviršiais, tokiais kaip vamzdžiai, radiatoriai, viryklės, šaldytuvai. Elektros smūgio rizika padidėja, kai kūnas yra įžemintas.

- Pasirinkti tvirtą ir stabilią padėtį bei atsargiai elgtis.
- Neprarasti pusiausvyros.
- Neišsikišti.
- Ypatingą dėmesį atkreipti į kojos atraminę vietą, kai dirbama ant nuolydžių.
- Niekada nebėgti, o žingsniuoti.
- Būti atidiems ir smarkiai nesitrenkti į pašalinius kūnus, saugotis, kad medžiagos ir dulkės nebūtų sviedžiamos dėl oro srauto.
- Nekreipti oro srauto į asmenis arba gyvūnus.
- Naudojant įrenginį kaip pūstuvą visada būti labai atidiems norint išvengti, kad pašalintos medžiagos arba sukeltos dulkės nesužalotų asmenų arba gyvūnų bei nepadarytų nuostolių daiktams.
- Rankomis nekišti daiktų į siurbimo angą.
- Nesiurbti metalinių dalių, akmenų, butelių, skardinių, kitų pašalinių objektų ir didelių daiktų, kurie gali sugadinti sparnuotę.
- Siurbiant objektus, niekada nestovėti aukštesniame lygmenyje palyginti su mašinos pagrindu.
- Veidas, rankos ir kūnas turėtų būti atokiau nuo įsiurbimo grotelių ir nuo oro išleidimo angos bei neužblokuoti oro praėjimo tiek įrenginio paleidimo, tiek jo naudojimo metu.
- Besisukančios detalės gali sąlygoti sunkius sužeidimus. Vengti kontakto su šiomis detalėmis, kol jos vis dar tebesisuka.
-

⚠ ***Gedimų arba nelaimingų atsitikimų darbo metu atveju, nedelsiant išjungti variklį ir patraukti įrenginį taip, kad nebūtų padaryta dar didesnė žala; nelaimingų atsitikimų, susijusių su asmens ar trečiosios šalies sužalojimais atveju, nedelsiant atlikti tinkamiausius pirmosios pagalbos veiksmus ir kreiptis į sveikatos priežiūros įstaigą tolimesniam gydymui. Kruopščiai pašalinti galimas sankaupas, kurios galėtų padaryti žalos arba sužaloti asmenis ar be priežiūros paliktus gyvūnus.***

⚠ ***Ilgas vibracijos poveikis gali sukelti sužalojimus ir neurovaskuliarinius sutrikimus (žinomus kaip „Reino (Raynaud) fenomenas“ arba „baltoji ranka“) ypač asmenims, kenčiantiems nuo kraujotakos sutrikimų. Simptomai gali paveikti plaštakas, riešus ir pirštus, ir pasireikšti jautrumo praradimu, tirpimu, niežuliu, skausmu, pakitusia odos spalva ar struktūriniais pokyčiais. Šis poveikis gali padidėti dėl žemos aplinkos temperatūros ir/arba dėl pernelyg stipraus rankenų suspaudimo. Pastebėjus simptomus, reikia sutrumpinti įrenginio naudojimo laiką ir pasitarti su gydytoju.***

Naudojimo apribojimai

- Įrenginiu neturi naudotis asmenys, negalintys jo tvirtai laikyti abiem rankomis ir /arba negalintys stovėti stabilioje pusiausvyroje darbo metu.
- Niekada nenaudoti renginio, jei jo apsaugos įtaisai yra pažeisti, jų nėra arba jie yra netaisyklingai sumontuoti.
- Nenaudoti įrenginio nesumontavus visų kiekvienam naudojimui numatytų priedų (pūtimas arba siurbimas).
- Neišjunginėti, nekeisti, negadinti ar nenuiminėti esamų apsauginių sistemų/mikrojungiklių.
- Nenaudoti elektrinio įrankio, jeigu jungiklis negali jo užvesti arba reguliariai sustabdyti. Elektrinis įrankis, kurio negalima įjungti jungiklio pagalba, yra pavojingas ir turi būti taisomas.
- Saugoti įrenginį nuo pernelyg didelių apkrovų ir nenaudoti mažo įrenginio sunkių darbų atlikimui; tinkamo įrenginio naudojimas sumažina riziką ir pagerina darbo kokybę.

2.4 TECHNINĖ PRIEŽIŪRA, SANDĖLIAVIMAS

Periodiška techninė priežiūra ir taisyklingas sandėliavimas padeda išlaikyti įrenginio saugumą ir jo veiksmingumo lygį.

Techninė priežiūra

- Niekada nenaudoti įrenginio, jei jo detalės yra susidėvėjusios arba pažeistos. Pažeistos ar susidėvėjusios detalės turi būti pakeistos ir niekada netaisomos. Naudoti tik originalias atsargines detales.

⚠ ***Šioje instrukcijoje nurodytas triukšmo ir vibracijų lygis yra šio įrenginio maksimalios naudojimo vertės. Būtina imtis prevencinių priemonių, skirtų pašalinti galimą žalą dėl didelio triukšmo ir vibracijos poveikio; naudoti įrenginį pastoviu greičiu, rankeną laikyti tvirtai, su atitinkama jėga, naudoti įrenginį minimaliu režimu, reikalingu reikiamo darbo atlikimui, naudoti klausos organus apsaugančias ausines, darbo metu daryti dažnas ir reikiamas pertraukas.***

Sandėliavimas

- Norint sumažinti gaisro riziką, nepalikti konteinerių su surinktomis atliekomis uždaroje patalpoje.

2.5 AKUMULIATORIUS / AKUMULIATORIUS ĮKROVIKLIS

SVARBU *Šie saugos reikalavimai papildo saugos priemones, aprašytas atitinkamoje kartu su įrenginiu pristatomoje akumuliatoriaus ir akumuliatoriaus įkroviklio instrukcijų knygelėje.*

- Akumuliatoriaus įkrovimui naudoti tik gamintojo rekomenduojamą akumuliatoriaus įkroviklį. Netinkamas įkroviklis gali sąlygoti elektros smūgį, perkaitimą arba korozinio akumuliatoriaus skysčio išsiliejimą.
- Naudoti tik jūsų įrenginiui numatytą akumuliatorių. Kitokių akumuliatorių naudojimas gali sąlygoti sužalojimus ir gaisro riziką.

2.6 APLINKOS APSAUGA

- Kruopščiai laikytis vietinių teisės aktų, susijusių su pakavimo medžiagų, sugadintų detalių arba kitų elementų, sąlygojančių stiprų neigiamą poveikį aplinkai šalinimu; šios atliekos neturi būti metamos į šiukšlių dėžę, bet turi būti atskirtos ir perduotos į specializuotus surinkimo punktus, kuriuose bus pasirūpinta jų perdirbimu.
- Kruopščiai laikytis vietinių teisės aktų šalinant pjovimo metu susidarančias atliekas.
- Įrenginio nebenaudojimo atveju, jo nepalikti aplinkoje, bet, vadovaujantis vietiniais teisės aktais, kreiptis į specializuotą atliekų surinkimo punktą.



Elektrinių prietaisų nešalinti kartu su buitinėmis atliekomis. Pagal Europos Direktyvos 2012/19/EB dėl elektros ir elektroninės įrangos atliekų ir jos įgyvendinimo suderinus su nacionaliniais teisės aktais nuostatas, nebeeksploatuojami elektriniai prietaisai turi būti rūšiuojami atskirai, kad galėtų būti panaudojami pakartotinai aplinkai nekenksmingu būdu. Jeigu elektros prietaisai yra pašalinami į sąvartyną arba patenka į dirvožemį, nuodingos medžiagos gali pasiekti gruntinio vandens klodus ir patekti į maisto grandinę, pakenkdamos jūsų sveikatai ir gerovei. Dėl išsamesnės informacijos apie šio gaminio pašalinimą, kreiptis į įstaigą, atsakingą už buitinių atliekų perdirbimą arba į gaminio Pardavėją.



Eksploatavimo laikotarpio pabaigoje akumuliatorius šalinti rūpinantis mus supančia aplinka. Akumuliatoriuje yra medžiagų, kurios yra pavojingos asmenims ir aplinkai. Jos turi būti atskirtos ir pašalintos atskirai specializuotame centre, kuris priima ličio jonų baterijas.



Naudotų produktų ir jų pakuotės rūšiavimas sudaro sąlygas medžiagų perdirbimui ir pakartotiniam jų panaudojimui. Pakartotinis perdirbtų medžiagų panaudojimas padeda išvengti aplinkos taršos ir sumažina žaliavų poreikį.

3. PAŽINTIS SU ĮRENGINIU

3.1 ĮRENGINIO APRAŠYMAS IR NUMATYTOJI PASKIRTIS

Šis įrenginys yra sodo technika, tai yra nešiojamas akumuliatorinis pūstuvas sodo darbams.

Įrenginio pagrindinė sudedamoji dalis yra variklis, kuris įjungia sukamąjį elementą, galintį dideliu greičiu generuoti oro srautą.

3.1.1 Numatytoji naudojimo paskirtis

Šis įrenginys yra suprojektuotas ir pagamintas pajudinti pučiant / siurbiant labus, žolę ir įvairius nešvarumus, kurie yra nedidelio svorio ir vidutinio dydžio.

3.1.2 Netinkamas naudojimas

Bet koks kitas naudojimas, kitoks nei nurodyta aukščiau, gali būti pavojingas ir sąlygoti žalą asmenims ir/arba daiktams. Netinkamu naudojimu laikoma (kaip pavyzdžiui, tačiau ne tik):

- lengvai užsidegančių ir sprogstamų produktų, karštų pelenų ar be liepsnos degamų medžiagų, uždegtų cigarečių, stiklo šukių, aštrių gabalėlių, metalinių daiktų, akmenų ir kitų medžiagų, galinčių sukelti pavojų operatoriaus ir aplinkinių saugumui sukaupimas arba surinkimas;
- nukreipti pučiamo oro srautą į asmenis ir/arba gyvūnus;
- naudoti įrenginį daugiau nei vienam asmeniui.

SVARBU *Netinkamas įrenginio naudojimas panaikina garantijos galiojimą ir atleidžia Gamintoją nuo bet kokios atsakomybės; tokiu būdu visa atsakomybė už nuostolius arba sužalojimus savo paties arba trečiųjų asmenų atžvilgiu tenka naudotojui.*

3.1.3 Naudotojo tipas

Šis įrenginys yra skirtas privatiems naudotojams, tai yra neprofesionaliems operatoriams. Šis įrenginys yra skirtas mėgėjams.

3.2 PAGRINDINIAI KOMPONENTAI (1 pav.)

A. Galios blokas: jis varo sukamąjį elementą.
B. priekinis pūtimo / siurbimo vamzdis.
C. galinis pūtimo / siurbimo vamzdis.
D. Rankena: galima valdyti įrenginį.
E. Priekinė rankena: galima geriau išlaikyti įrenginį.
F. Greičio ĮJ./IŠJ. jungiklis: galima paleisti, išjungti įrenginį ir sureguliuoti įrenginio darbinį greitį.
G. Surinkimo maišas: surenka susiurbtą medžiagą.
H. Siurbimo / pūtimo perjungiklis: galima pakeisti mašinos naudojimo funkciją.
I. Ratai: galima lengviau valdyti įrenginį.
J. Akumuliatorių skyrius: vieta akumuliatoriams įdėti.
K. Akumuliatoriai *(jei nėra tiekiamas su įrenginiu, žiūrėti 13 skyr. „užsakomi priedai“)*: įtaisas, kuris tiekia energiją įrenginiui; jo techniniai duomenys ir naudojimo taisyklės yra aprašytos specialiame instrukcijų vadove.
L. Akumuliatoriaus įkroviklis *(jei nėra tiekiamas su įrenginiu, žiūrėti 13 skyr. „užsakomi priedai“)*: įtaisas, kuris yra naudojamas akumuliatoriaus įkrovimui; jo techniniai duomenys ir naudojimo taisyklės yra aprašytos specialiame instrukcijų vadove.

3.3 IDENTIFIKACINĖ PRODUKTO ETIKETĖ (1 pav.)

1. Garso galios lygis
2. Atitikties ženklas
3. Pagaminimo metai
4. Įrenginio tipas
5. Serijos numeris
6. Gamintojo adresas ir pavadinimas
7. Gaminio kodas
8. Maitinimo įtampa ir dažnis

Perrašyti įrenginio identifikacinius duomenis atitinkamuose etiketės, esančios viršelio užpakalinėje pusėje, laukuose.

SVARBU *Kaskart kreipiantis į įgaliotąjį techninio aptarnavimo centrą, naudoti identifikacinius duomenis, pateiktus identifikacinėje produkto etiketėje.*

SVARBU *Atitikties deklaracijos pavyzdys yra šio vadovo paskutiniuose puslapiuose.*

3.4 SAUGOS ŽENKLAI (2 pav.)

Ant įrenginio yra pavaizduoti įvairūs simboliai. Simbolių reikšmės:



DĖMESIO! PAVOJUS!
Netinkamai naudojamas šis įrenginys gali būti pavojingas operatoriui ir aplinkiniams.



DĖMESIO! Prieš naudojant šį įrenginį, perskaityti instrukcijų vadovėlį.



Naudoti klausos apsaugos priemones ir apsauginius akinius.





Nelaikyti lietuje (arba drėgmėje).



SVIEDIMO PAVOJUS! Atkreipti dėmesį į galimus medžiagų sviedimus, kuriuos sukelia oro srautas; tai gali sukelti sunkius asmenų sužeidimus ir žalą turtui.

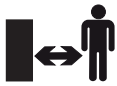

SVIEDIMO PAVOJUS! Bet kokie asmenys arba naminiai gyvūnai turi būti mažiausiai 15 m atstumu nuo įrenginio jo darbo metu.



Išimkite akumuliatorių prieš atlikdami bet kokius patikros, valymo arba priežiūros / reguliavimo darbus įrenginyje.



Ventiliatoriaus peiliai
Besisukantys ventiliatoriaus peiliai gali sukelti didelius nelaimingus atsitikimus.
Nelieskite ventiliatoriaus, kai įrankis veikia

SVARBU *Pažeistos arba neįskaitomos lipnios etiketės turi būti pakeistos naujomis. Užsakyti naujas etiketes artimiausiame įgaliotame techninio aptarnavimo centre.*

4. MONTAVIMAS

Sandėliavimo ir transportavimo sumetimais, kai kurios įrenginio sudėtinės dalys nėra surinktos tiesiogiai gamykloje, todėl jos turi būti sumontuotos nuėmus pakuotę bei laikantis šių nurodymų.

⚠ ***Išpakavimas ir baigiamieji surinkimo darbai turi būti atliekami ant lygaus ir tvirto paviršiaus, kur būtų pakankamai vietos įrenginio ir jo pakuotės judėjimui, visada naudojant tinkamus įrankius. Nenaudoti įrenginio, kol nėra baigti darbai, aprašyti skyriuje „SURINKIMAS“.***

4.1 IŠPAKAVIMAS

1. Atsargiai išardyti pakuotę, stengiantis nepamesti sudedamųjų detalių.
2. Peržiūrėti dėžėje esančius dokumentus, tame tarpe ir šią instrukciją.
3. Ištraukti iš dėžės visas nesumontuotas sudedamąsias dalis.
4. Ištraukti įrenginį iš dėžės.
5. Dėžę ir kitas pakavimo medžiagas šalinti laikantis vietinių teisės aktų.

⚠ ***Prieš pradedant surinkimo darbus, įsitikinti, ar akumuliatorius nėra įstatytas į jam skirtą ertmę.***

4.2 PŪTIMO / SIURBIMO VAMZDŽIO MONTAVIMAS / IŠMONTAVIMAS

Įstatykite priekinį pūtimo / siurbimo vamzdį (3.A pav.) į galinį (3.B pav.) pritvirtindami specialiu varžtu (3.C pav.).

4.3 SURINKIMO MAIŠO MONTAVIMAS

1. Užkabinkite surinkimo maišą (4.A pav.) už išėjimo angos (4.B pav.) įsitikindami, kad jis tinkamai užkabintas.
2. užkabinkite surinkimo maišą už priekinio vamzdžio (5.A pav.) naudodami specialų kablį (5.B pav.).

4.4 PRIEKINĖS RANKENOS MONTAVIMAS

Įstatykite rankeną (6.A pav.) į savo vietą ir pritvirtinkite ją pageidaujamoje padėtyje specialia rankena (6.B pav.).

4.5 PETIES DIRŽO MONTAVIMAS

Užkabinkite peties diržo karabiną už specialios ąselės (7.A pav.) viršutinėje įrenginio dalyje.

SVARBU *Kiekvieną kartą, kai nuimamas pūtimo vamzdis, sustabdyti įrenginį ir visada išimti akumuliatorių (7.2.2 par.) kiekvieną kartą, kai nuimamas pūtimo / siurbimo vamzdis ir surinkimo maišas.*

5. VALDYMO ĮTAISAI

5.1 SIURBIMO / PŪTIMO PERJUNGIKLIS

Su perjungikliu galima pakeisti mašinos naudojimo funkciją:
- pasukus perjungiklį į padėtį „BLOW“ (8.A pav.), suaktyvinama pūtimo funkcija;
- pasukus perjungiklį į padėtį „VAC“ (8.B pav.), suaktyvinama siurbimo funkcija.

⚠ ***Įrenginio veikimo režimą reikia nustatyti prieš jį įjungiant.***

5.2 PALEIDIMO/SUSTABDYMO JUNGIKLIS

Paleidimo / sustabdymo jungiklis (9 pav.) atlieka dvigubą funkciją:
1. paleidžia/sustabdo įrenginį, ir tuo pat metu įjungia/išjungia sukamojo elemento sukimąsi;

Norint sustabdyti įrenginį, jungiklį nustatyti padėtyje „0“.
2. galima reguliuoti sparnuotės sukimosi greitį, pasukant jungiklį į pageidaujamą padėtį (nuo 1 iki 5).

⚠ ***Įrenginio paleidimas tuo pačiu metu sąlygoja ir sukamojo elemento sukimąsi.***

6. ĮRENGINIO NAUDOJIMAS

6.1 PARUOŠIAMIEJI DARBAI

6.1.1 Akumuliatoriaus patikra ir įkrovimas (10 pav.)

Prieš kiekvieną naudojimą patikrinti akumuliatoriaus įkrovimo lygį ir įkrauti laikantis akumuliatoriaus instrukcijoje pateiktų nurodymų.

6.1.2 Peties diržo reguliavimas

Sureguliuokite peties diržo ilgį taip, kad siurbimo vamzdis galėtų būti laikomas visiškai arti žemės. (7 pav.)

6.2 SAUGOS KONTROLĖ

⚠ ***Prieš naudojimą visada atlikti saugos kontrolę.***

6.2.1 Bendras patikrinimas

Dalykas	Rezultatas
Rankenos (1.D, 1.E pav.)	Švarios, sausos, taisyklingai ir tvirtai pritvirtintos prie įrenginio
Įrenginio varžtai	Gerai priveržti (neatsisukę)
Aušinimo ortakiai	Neužsikimšę
Pūtimo / siurbimo vamzdis (1.B, 1.C pav.) ir surinkimo maišas (1.G pav.)	Taisyklingai įdiegtas. Nėra jokių pažeidimo ženklų. Neužsikimšęs.
Sukimosi elementas	Nėra jokių pažeidimo ženklų
Apsaugai	Nėra jokių pažeidimo ženklų
Akumuliatorius (1.K pav.)	Jokių gaubto pažeidimų, nėra skysčio nutekėjimų
Paleidimo/sustabdymo jungiklis (1.F pav.)	Jungiklis turi lengvai judėti iš vienos padėties į kitą
Įrenginys	Nėra jokių pažeidimo ar susidėvėjimo žymių. Nėra neįprastų vibracijų. Nėra jokių neįprastų garsų.

6.2.2 Įrenginio darbo testavimas

Veiksmas	Rezultatas
1. Užvesti įrenginį (6.3 par.)	Įrenginys paleidžiamas ir sukamasis elementas sukasi.
1. Jungiklį nustatyti į sustojimo padėtį „0“ (9 pav.)	1. Jungiklis turi lengvai judėti ir įrenginys turi sustoti.

⚠ ***Jei bet kuris vienas iš rezultatų skiriasi nuo lentelėse pateiktų duomenų, įrenginio eksploatuoti negalima! Įrenginį pristatyti į specializuotą techninio aptarnavimo centrą apžiūrai ir remonto darbams.***

6.3 PALEIDIMAS

1. Pasirinkti tvirtą ir stabilią padėtį.
2. Įsitikinti, ar pūtimo / siurbimo vamzdis nėra nukreiptas į galimus stebėtojus arba sankaupas;

⚠ ***Įsitikinti, ar jungiklis yra padėtyje „0“.***

3. Įstatykite akumuliatorius (11.A pav.) į vietą stumiant iki galo, kol pasigirs spragtelėjimas ir jis užsiblokuos, tokiu būdu bus užtikrintas nepriekaištingas elektros kontaktas.

PASTABA *Įrenginys veikia tik su abiem įstatytais akumuliatoriais.*

4. Pasirinkite norimą naudoti darbo režimą pastumdami perjungiklio valdymo svirtį (8 pav.).
5. Jungiklį nustatyti į paleidimo padėtį (9 pav.).

⚠ ***Įrenginio paleidimas tuo pačiu metu sąlygoja ir sukamojo elemento sukimąsi.***

6.4 DARBAS

⚠ ***Darbo metu įrenginį tvirtai laikyti abiem rankomis už rankenų.***

PASTABA *Darbo metu akumuliatorių nuo visiško išsikrovimo apsaugo atitinkamas apsauginis įtaisas, kuris išjungia įrenginį ir užblokuoja jo veikimą.*

6.4.1 Patarimai naudojimui

1. Eiti į priekį lėtai, laikant pūtimo vamzdžio galą atitinkamu atstumu nuo žemės paviršiaus (7 pav.).
2. Norint išvengti norimos pašalinti medžiagos pasiskleidimo, pučiamo oro srautą nukreipti aplink išorinius surinktų medžiagų krūvos kraštus. Niekada nenukreipti oro srauto į krūvos centrą.
3. Visada tvirtai laikyti įrenginį už abiejų rankenų.
4. Kai įrenginys naudojamas kaip smulkintuvas, naudoti peties diržą.

6.4.2 Oro grotelės

Niekada neuždengti oro grotelių. Visada užtikrinti, kad jos būtų be kamšačių ir nešvarumų. Grotelės visada turi būti valomos, kad variklis būtų tinkamai vėsinamas.

6.4.3 Pūstuvo funkcija

1. Pasukite perjungiklio valdymo svirtį į padėtį „BLOW“ (8.A pav.).
2. Tvirtai laikyti pūstuvą.
3. Nukreipti oro srovę į priekį ir pūsti iš vienos pusės į kitą išlaikant antgalį tinkamu atstumu nuo žemės arba nuo grindų. Lėtai judėti į priekį visada išlaikant prieš save sukauptą nešvarumų krūvą.

6.4.4 Siurblio / smulkintuvo funkcija

1. Pasukite perjungiklio valdymo svirtį į padėtį „VAC“ (8.B pav.).
2. Tvirtai laikykite siurblį.
3. Kreipiamieji rateliai (1.I pav.) siurbimo vamzdžio galuose yra skirti lengviau nukreipti siurbimo vamzdį į žemę.
4. Tokie maži nešvarumai, kaip lapai ir šakelės bus surinkti judėdami pro ventiliatoriaus korpusą.
5. Kad maišelis ilgiau būtų naudojamas ir našumas būtų didesnis, dažnai tuštinkite maišelį.

6.4.5 Greičio reguliavimas

Sukamojo elemento sukimosi greitį patariama reguliuoti atsižvelgiant į norimos surinkti medžiagos rūšį:

- vidutinis pūtimo greitis, lengvoms medžiagoms ir nedideliems krūmams ant vejos, taip pat žolės ir lengvų lapų pašalinimui nuo asfalto arba kieto žemės paviršiaus;
- maksimalus pūtimo greitis drėgniems lapams, sunkesnėms medžiagoms, tokioms kaip šviežias sniegas arba stambūs nešvarumai.

6.5 SUSTABDYMAS

Norint sustabdyti įrenginį, jungiklį nustatyti sustabdymo padėtyje „0“ (9 pav.).

⚠ ***Sparnuotė ir toliau sukasi kelias sekundes net ir sustabdžius įrenginį.***
Visada sustabdykite įrenginį gabendami į darbo zoną ir iš jos.

⚠ ***Perkėlimų metu niekada nelaikyti rankos ant akceleratoriaus valdymo įtaiso, tokiu būdu bus išvengta atsitiktinių paleidimų.***

6.6 PO NAUDOJIMO

1. Išimti akumuliatorių iš jo vietos ir atlikti įkrovimą (7.2.2 par.).
2. Prieš statant įrenginį į bet kokią patalpą, palaukti, kol variklis atvės.
3. Atlikti valymo darbus (7.3 par.).
4. Patikrinti, ar nėra atsilaisvinusių arba sugadintų sudedamųjų detalių. Jei reikia, pakeisti sugadintas detales ir priveržti atsisukusius varžtus ir veržles arba kreiptis į įgaliotąjį techninio aptarnavimo centrą.
5. Galimų įrenginio pažeidimų patikrinimas. Jei reikia, kreiptis į įgaliotąjį techninio aptarnavimo centrą.

SVARBU *Visada išimti akumuliatorių (7.2.2 par.) kaskart, kai įrenginys paliekamas nenaudojamas arba nesaugomas.*

7. EINAMOJI TECHNINĖ PRIEŽIŪRA

7.1 BENDRA INFORMACIJA

⚠ ***Prieš atlikdami bet kokius patikros, valymo arba priežiūros / reguliavimo darbus įrenginyje:***

- ***Sustabdyti įrenginį (6.5 par.).***
- ***Išimti akumuliatorių ir atlikti įkrovimą (7.2.2 par.) (niekada nepalikti akumuliatoriaus įstatyto arba ten, kur jį gali rasti vaikai arba pašaliniai asmenys).***
- ***Įsitikinkti, kad visos judančios dalys visiškai sustojo.***
- ***Prieš statant įrenginį į bet kokią patalpą, palaukti, kol variklis atvės.***
- ***Dėvėti tinkamą aprangą, naudoti darbines pirštines ir apsauginius akinius.***
- ***Perskaityti atitinkamus nurodymus.***

SVARBU *Visus techninės priežiūros ir reguliavimo darbus, kurie nėra aprašyti šiame vadove, turi atlikti Platintojas arba Specializuotas techninio aptarnavimo centras.*

7.2 AKUMULIATORIUS

7.2.1 Akumuliatoriaus veikimo trukmė

Akumuliatoriaus veikimo trukmė (taip pat ir apdirbamas paviršius prieš įkrovimą) daugiausiai priklauso nuo operatoriaus elgesio ir jis turėtų vengti:
- dažnų užvedimų ir išjungimų darbo metu;
- sukamojo elemento sukimosi greičio, nepritaikyto norimos pašalinti medžiagos rūšiai (6.4.5 par.).

Norint optimizuoti akumuliatoriaus autonomiją, visada rekomenduojama visada nustatyti šalinamų objektų tipui tinkamą sparnuotės sukimosi greitį.

Jei ketinama naudoti įrenginį ilgiau, nei tai leidžia standartinis akumuliatorius, galima:
- nusipirkti dar vieną standartinį akumuliatorių greitam išsikrovusio akumuliatoriaus pakeitimui, tokiu būdu nebus nutrauktas naudojimo tęstinumas;

PASTABA *Visada naudokite visiškai įkrautus akumuliatorius. Jei vienas iš akumuliatorių nebus visiškai įkrautas, jam išsekus, įrenginys išsijungtu.*

- nusipirkti kitą akumuliatorių, kurio autonominis darbo režimas yra ilgesnis, palyginus su standartiniu akumuliatoriumi (13.1 par.).

7.2.2 Akumuliatoriaus išėmimas ir įkrovimas (12, 13 pav.)

PASTABA *Akumuliatorius yra aprūpintas apsauginiu įtaisu, kuris užkerta kelią įkrovimui, jeigu aplinkos temperatūra nėra nuo 0 iki +45 °C.*

7.3 ĮRENGINIO VALYMAS

- Siekiant sumažinti gaisro riziką, nuo įrenginio pašalinti lapų ir šakų likučius.
- Po darbo visada išvalyti įrenginį švariu ir drėgnu audiniu naudojant neutralų valiklį.
- Minkštu ir sausu audiniu pašalinti bet kokias drėgmės žymes. Drėgmė gali sukelti elektros smūgių riziką.
- Nenaudoti agresyvių valiklių ar tirpiklių plastikinių detalių ar rankenų valymui.
- Nenaudoti vandens srovės ir vengti variklio bei elektros komponentų sudrėkinimo.
- Pučiant suspausta orą pro groteles, stengtis išlaikyti sukamąjį elementą visada švarų ir laisvą nuo dulkių ir sankaupų. Sukamojo elemento nepurkšti vandeniu.
- Siekiant išvengti perkaitimo ir variklio arba akumuliatoriaus pažeidimo, visada įsitikinti, kad aušinimo oro įsiurbimo grotelės yra švarios ir be apnašų.

7.4 SIURBIMO VAMZDŽIO SURINKIMO MAIŠO VALYMAS

1. Pasukite įjungimo / išjungimo jungiklį ties „0“ ir palaukite, kol jis visiškai išsijungs.
2. Ištraukite akumuliatorių bloką.
3. Ištuštinkite surinkimo maišą po kiekvieno naudojimo, kad oro srautas nepablogėtų ir neužsikimštų, o tai gali sumažinti įrenginio eksploatacines savybes.
4. Apverskite maišą ir gerai jį papurtykite, kad pašalinkite viduje likusias dulkes ir nešvarumus.
5. Kruopščiai pašalinkite siurbimo vamzdį užkimšusią medžiagą.

7.5 SUTVIRTINIMO VARŽTAI IR VERŽLĖS

- Siekiant užtikrinti saugų įrenginio darbą, pasirūpinti kad veržlės ir varžtai būtų gerai prisukti.
- Reguliariai tikrinti, ar rankenos yra gerai pritvirtintos.

8. SANDĖLIAVIMAS

8.1 ĮRENGINIO SANDĖLIAVIMAS

Kai įrenginys turi būti sandėliuojamas:
1. Išimti akumuliatorių iš jo vietos ir atlikti įkrovimą (7.2.2 par.).
2. Prieš statant įrenginį į bet kokią patalpą, palaukti, kol variklis atvės.
3. Atlikti valymo darbus (7.3 par.).
4. Patikrinti, ar nėra atsilaisvinusių arba sugadintų sudedamųjų detalių. Jei reikia, pakeisti sugadintas detales ir priveržti atsisukusius varžtus ir veržles arba kreiptis į įgaliotąjį techninio aptarnavimo centrą.
5. Sandėliuoti įrenginį:
   - sausoje aplinkoje;
   - vietoje, apsaugotoje nuo atmosferos reiškinių;
   - vaikams neprieinamoje vietoje;
   - įsitikinti, kad raktai ar techninei priežiūrai naudoti įrankiai yra ištraukti.

8.2 AKUMULIATORIAUS SANDĖLIAVIMAS

Jei akumuliatorius neįkraunamas ilgą laiko tarpą, jį visada reikia laikyti šešėlyje, gaivioje aplinkoje, kurioje nebūtų drėgmės, o aplinkos temperatūra – 0~45°C.

SVARBU *Jei nenaudojate ilgą laiką, įkraukite akumuliatorių kas du mėnesius, kad jo naudojimo trukmė būtų ilgesnė.*

9. PERKĖLIMAS IR TRANSPORTAVIMAS

Kiekvieną kartą, kai reikia perkelti ir transportuoti įrenginį, reikia:

1. Sustabdyti įrenginį (6.5 par.);
2. Įsitikinti, kad visos judančios dalys visiškai sustojo;
3. Išimti akumuliatorių iš jo vietos ir atlikti įkrovimą (7.2.2 par.);
4. Suimti įrenginį už rankenų ir orientuoti vamzdžius taip, kad būtų išvengta kliūčių.
5. Įsitikinti, kad įrenginio judėjimas nesukelia žalos arba sužalojimų.

10. TECHNINIS APTARNAVIMAS IR REMONTAS

Šiame vadove pateikiama visa informacija, kurios reikia įrenginio darbui ir taisyklingai pagrindinei techninei priežiūrai, kurią atlieka pats įrenginio naudotojas. Visi šiame vadove neaprašyti reguliavimo ir priežiūros darbai turi būti atliekami pas jūsų pardavimo atstovą arba specializuotame centre. Netinkamose institucijose arba nekvalifikuotų asmenų atliekami darbai panaikina bet kokią garantiją ir bet kokį gamintojo įsipareigojimą arba atsakomybę.

- Neoriginalios atsarginės detalės ir priedai nėra patvirtinti; neoriginalių atsarginių detalių ir priedų naudojimas kelia pavojų įrenginio saugumui ir atleidžia Gamintoją nuo bet kokių įsipareigojimų ar atsakomybės.
- Originalias atsargines detales tiekia techninio aptarnavimo centrai ar įgaliotieji platintojai.

11. GARANTIJOS TAIKYMO SĄLYGOS

Garantijos sąlygos yra skirtos tik vartotojams, tai yra neprofesionaliems operatoriams.
Garantija apima visus medžiagų ir gamybos kokybės defektus, pastebėtus jūsų pardavimo atstovo arba specializuoto centro garantiniu laikotarpiu.
Garantija apsiriboja tik brokuoto komponento sutaisymu arba pakeitimu.
Garantija taikoma tik tuomet, jei reguliariai atliekami įrenginio priežiūros darbai.
Garantija nepadengia nuostolių, atsiradusių dėl

- Nesusipažinimo su pateiktais dokumentais (instrukcijų vadovais).
- Profesionalaus naudojimo.
- Nepakankamo dėmesio, aplaidumo.
- Išorinės priežasties (žaibai, sutrenkimai, pašaliniai objektai įrenginiai) arba nelaimingo atsitikimo.
- Netinkamo arba gamintojo neleidžiamo naudojimo ir montavimo.
- Nepakankamos priežiūros.
- Įrenginio keitimo.
- Neoriginalių atsarginių dalių (pritaikomų dalių) naudojimo.
- Gamintojo nepatvirtintų ir netiekiamų priedų naudojimo.

Be to garantija nepadengia:

- Priežiūros darbų (aprašytų instrukcijų vadove).
- Įprastinio keičiamų detalių susidėvėjimo.
- Įprastinio susidėvėjimo.
- Estetinio įrenginio pablogėjimo dėl naudojimo.
- Papildomos su garantijos suaktyvinimu susijusios priežastys, pavyzdžiui, vykimas pas naudotoją, įrenginio gabenimas pas pardavimo atstovą, pakeitimo įrangos nuoma arba pašalinės bendrovės iškvietimas visiems priežiūros darbams.

Naudotoją gina nacionaliniai teisės aktai. Naudotojo garantija jokiais būdais neapriboja pirkėjo teisių, kurias numato nacionaliniai teisės aktai.

12. GEDIMŲ PAIEŠKA

SUTRIKIMAS	GALIMA PRIEŽASTIS	SPRENDIMO PRIEMONĖ
1. Paspaudus jungiklį, įrenginys neužsiveda	Nėra akumuliatorių arba jie yra įstatyti netaisyklingai	Įsitikinti, ar akumuliatoriai taisyklingai įstatyti (7.2.3 par.)
	Akumuliatorius (-iai) išsekęs (-ę)	Patikrinti įkrovimo stovį ir įkrauti akumuliatorius (7.2.2 par.)
	Sugedęs paleidimo / sustabdymo jungiklis arba pažeistas pūstuvas	Nenaudoti įrenginio. Nedelsiant sustabdyti įrenginį, išimti akumuliatorių ir kreiptis į Techninio aptarnavimo centrą.
2. Variklis sustoja dirbant	Akumuliatoriai įstatyti taisyklingai	Įsitikinti, ar akumuliatoriai taisyklingai įstatyti (7.2.3 par.)
	Akumuliatorius (-iai) išsekęs (-ę)	Patikrinti įkrovimo stovį ir įkrauti akumuliatorius (7.2.2 par.)
3. Sukamasis elementas sukasi, tačiau oras neina iš pūtimo vamzdžio	Pūtimo vamzdis užblokuotas arba užsikimšęs	Sustabdyti įrenginį, išimti akumuliatorius ir pašalinti galimas kliūtis.
4. Darbo metu pastebimas perviršinis triukšmas ir/arba vibracijos	Atsilaisvinusios arba pažeistos detalės	Sustabdyti įrenginį, išimti akumuliatorių ir: – patikrinti nuostolius; – patikrinti, ar yra atsilaisvinusių dalių ir jas priveržti; – pasirūpinti pažeistų detalių pakeitimu ekvivalentiškomis tomis pačiomis savybėmis pasižyminčiomis detalėmis arba jų taisymu.
5. Įrenginys darbo metu išmeta dūmus	Pūstuvas pažeistas.	Nenaudoti įrenginio. Nedelsiant sustabdyti įrenginį, išimti akumuliatorių ir kreiptis į Techninio aptarnavimo centrą.
6. Nepakankama akumuliatoriaus veikimo trukmė	Apsunkintos naudojimo sąlygos su didesniu srovės sunaudojimu	Optimizuoti naudojimą (7.2.1 par.)
	Operatyvinių poreikių netenkinantis akumuliatorius	Naudoti padidintus akumuliatorius (13.1 par.)
	Akumuliatoriaus talpos sumažėjimas	Įsigyti naują akumuliatorių
7. Akumuliatoriaus įkroviklis neatlieka akumuliatoriaus įkrovimo	Akumuliatoriai į akumuliatoriaus įkroviklį įstatyti netaisyklingai	Patikrinti, ar įvedimas yra taisyklingas (7.2.2 par.)
	Aplinkos sąlygos netinkamos	Atlikti įkrovimą aplinkoje, kurios temperatūra yra tinkama (žiūrėti akumuliatoriaus/ akumuliatoriaus įkroviklio instrukcijų knygelę)
	Nešvarūs kontaktai	Nuvalyti kontaktus
	Akumuliatoriaus įkrovikliui trūksta įtampos	Patikrinti, ar kištukas yra įvestas, ir ar yra įtampa maitinimo lizde
	Akumuliatoriaus įkroviklis sugedęs	Pakeisti originalia atsargine dalimi
		Jei gedimas pasireiškia ir toliau, peržiūrėti akumuliatoriaus/akumuliatoriaus įkroviklio instrukcijų knygelę

Jeigu nesklandumai tęsiasi įvykdžius aprašytus veiksmus, susisiekti su Pardavėju.

13. UŽSAKOMI PRIEDAI

13.1 AKUMULIATORIAI

Galimi įvairaus galingumo akumuliatoriai, pritaikyti specialiems operatyviniams poreikiams (14 pav.). Šiam įrenginiui patvirtintų akumuliatorių sąrašas yra pateiktas lentelėje „Techniniai duomenys“.

13.2 AKUMULIATORIAUS ĮKROVIKLIS

Tai įtaisas, naudojamas akumuliatoriaus įkrovimui (15 pav.).

LV **UZMANĪBU! PIRMS MAŠĪNAS LIETOŠANAS RŪPĪGI IZLASIET ŠO INSTRUKCIJU. Saglabājiet, jo tā var noderēt arī nākotnē.**

SATURS

1. VISPĀRĒJA INFORMĀCIJA 1
2. DROŠĪBAS NOTEIKUMI 1
3. PĀRZINIET MAŠĪNU 4
   - 3.1 Mašīnas apraksts un paredzētais izmantošanas veids 4
   - 3.2 Galvenās sastāvdaļas (1. att.) 5
   - 3.3 Izstrādājuma Identifikācijas etiķete (1. att.) 5
   - 3.4 Drošības aizsardzības zīmes (2. att.) 5
4. MONTĀŽA 6
   - 4.1 Izpakošana 6
   - 4.2 Pūšanas/IESŪKŠANAS caurules montāža/demontāža 6
   - 4.3 SAVĀKŠANAS MAISA montāža 6
   - 4.4 PRIEKŠĒJĀ ROKTURA MONTĀŽA 6
   - 4.5 PLECU SIKSNAS MONTĀŽA 6
5. VADĪBAS IERĪCES 6
   - 5.1 IESŪKŠANAS/PŪŠANAS SLĒDZIS 6
   - 5.2 IEDARBINĀŠANAS/APTURĒŠANAS SLĒDZIS 6
6. MAŠĪNAS IZMANTOŠANA 6
   - 6.1 Sagatavošanas darbi 6
   - 6.2 Drošības pārbaudes 7
   - 6.3 Iedarbināšana 7
   - 6.4 Darbs 7
   - 6.5 Apturēšana 8
   - 6.6 Pēc izmantošanas 8
7. PLĀNOTĀ TEHNISKĀ APKOPE 8
   - 7.1 Vispārēja informācija 8
   - 7.2 Akumulators 8
   - 7.3 Mašīnas tīrīšana 9
   - 7.4 Savākšanas maisa un IESŪKŠANAS CAURULES tīrīšana 9
   - 7.5 Nostiprinātājuzgriežņi un skrūves 9
8. UZGLABĀŠANA 9
   - 8.1 Mašīnas uzglabāšana 9
   - 8.2 Akumulatora uzglabāšana 9
9. PĀRVIETOŠANA UN TRANSPORTĒŠANA 10
10. APKOPE UN REMONTS 10
11. GARANTIJAS SEGUMS 10
12. TRAUCĒJUMMEKLĒŠANA 11
13. PIEDERUMI PĒC PASŪTĪJUMA 12
    - 13.1 Akumulatori 12
    - 13.2 Akumulatoru lādētājs 12

1. VISPĀRĒJA INFORMĀCIJA

1.1 KĀ JĀLASA ROKASGRĀMATA

PIEZĪME *vai* **SVARĪGI** *satur precizējumus vai skaidrojumus iepriekš izklāstītai informācijai, kas palīdz izvairīties no mašīnas vai mantas bojāšanas.*

Ar simbolu ⚠ apzīmē bīstamību. Brīdinājuma neievērošanas gadījumā jūs vai trešās personas var gūt traumas un/vai iekārta var tikt bojāta.

Paragrāfi, kas apvilkti ar taisnstūri, kura malas sastāv no pelēkiem punktiem, attiecas uz opcionāliem raksturlielumiem, kas nav pieejami visos modeļos, kas tiek apskatīti šajā rokasgrāmatā. Pārbaudiet, vai raksturlielums attiecas uz jūsu modeli.

Visi virzienu apzīmējumi, tādi kā "priekšā", "aizmugurē", "pa labi" un "pa kreisi" attiecas uz operatora darba pozīciju.

2. DROŠĪBAS NOTEIKUMI

2.1 APMĀCĪBA

⚠ Uzmanīgi izlasiet šo instrukciju pirms mašīnas lietošanas. Iepazīstieties ar mašīnas vadības ierīcēm un ar to pareizu izmantošanu. Brīdinājumu un norādījumu neievērošana var izraisīt elektriskās strāvas triecienu, ugunsgrēku un/vai nopietnus savainojumus. Saglabājiet visus brīdinājumus un norādījumus, lai tos varētu pārlasīt arī nākotnē.

- Nekādā gadījumā neļaujiet lietot mašīnu bērniem vai cilvēkiem ar ierobežotām fiziskām, jutekliskām vai garīgām spējām, kā arī cilvēkiem bez pieredzes un nepieciešamām zināšanām, kuri nav nepieciešamā līmenī iepazinušies ar instrukciju. Vietējā likumdošanā var būt noteikts minimālais mašīnas operatora vecums.
- Nekad neizmantojiet mašīnu, ja tuvumā atrodas cilvēki, it sevišķi bērni vai dzīvnieki. Bērni ir jāpieskata otrai pieaugušai personai. Bērni nedrīkst rotaļāties ar ierīci.

- Nekādā gadījumā neizmantojiet mašīnu, ja mašīnas operators ir noguris vai slikti jūtas vai, ja viņš ir lietojis medikamentus, narkotikas, alkoholu vai vielas, kas pasliktina refleksus un uzmanību.
- Atcerieties, ka operators vai lietotājs ir atbildīgs par negadījumiem un nejaušiem mantas bojājumiem, kuros ir iesaistītas trešās personas vai to manta. Lietotāja pienākums ir novērtēt darba vietā pastāvošos potenciālos riskus, kā arī veikt visus pasākumus, kas nepieciešami savas un citu personu drošības garantēšanai, it īpaši strādājot uz slīpām, nelīdzenām, slidenām vai nestabilām virsmām.
- Pārdodot ierīci vai nododot to lietošanā citām personām, pārliecinieties, ka lietotājs iepazīstas ar šajā rokasgrāmatā izklāstītajiem norādījumiem.

2.2 SAGATAVOŠANAS DARBI

Individuālie aizsardzības līdzekļi (IAL)
- Valkājiet aizsargapģērbu, izturīgus darba apavus ar neslīdošu zoli un garas bikses. Strādājot ar mašīnu, nedrīkst iet ar basām kājām vai valkāt vaļējas sandales. Izmantojiet aizsargaustiņas, vibrāciju slāpējošus cimdus, aizsargbrilles, pretputekļu maskas.
- Dzirdes orgānu aizsargu izmantošana var samazināt spēju dzirdēt dažāda veida brīdinājumus (kliedzienus vai sirēnas). Īpaši uzmanīgi sekojiet tam, kas notiek apkārt darba zonai.
- Nevalkājiet šalles, halātus, kaklarotas, aproces, apģērbu ar vaļīgām daļām vai auklām, kā arī kaklasaites un apģērbus ar daļām, kuras var iestrēgt mašīnā vai darba vietā esošajos priekšmetos.
- Turiet matus tālu no gaisa ieplūdes režģa, jo tas var iepīties spārnu ratā un izraisīt nopietnus negadījumus. Ja jums ir gari mati, tad atbilstošā veidā savāciet tos.

Darba zona / Mašīna
- Rūpīgi pārbaudiet visu darba zonu un izmantojiet grābekļus vai slotu, lai ar rokām novāktu visus gružus un priekšmetus, kurus var uzmest ierīce (kamēr to izmanto kā pūtēju), vai kuri var aizsprostot iesūkšanas cauruli (kamēr to izmanto kā sūcēju), vai kuri ir potenciāli bīstamības avoti (akmeņi, zari, metāla vadi, kauli, utt.).
- Ja zona ir putekļaina, iesakām nedaudz apsmidzināt virsmu ar ūdeni.
- Lai izvairītos no ugunsgrēka riska, neatstājiet mašīnu ar karsto dzinēju blakus sausām lapām vai zālei.

2.3 IZMANTOŠANAS LAIKĀ

Darba zona
- Nelietojiet mašīnu sprādzienbīstamās vidēs, uzliesmojošo šķidrumu, gāzu vai putekļu klātbūtnē. Elektroierīču darbības laikā veidojas dzirksteles, kuras var uzliesmot putekļus vai tvaikus.
- Strādājiet tikai dienas gaismā vai ar labu mākslīgo apgaismojumu un labas redzamības apstākļos.
- Pārliecinieties, ka 15 metru rādiusā apkārt mašīnas darbības zonai nav citu cilvēku.
- Nestrādājiet uz mitras zāles, zem lietus vai, ja pastāv negaisa un it īpaši zibens risks.
- Ja vien iespējams, centieties nestrādāt uz mitras vai slidenas virsmas, kā arī uz pārāk nelīdzenas vai slīpas virsmas, kura nenodrošina operatora stabilitāti darba laikā.
- Nepakļaujiet ierīci lietus vai mitruma iedarbībai. Ja ierīcē iekļūst ūdens, palielinās elektriskā trieciena risks.
- Pievērsiet īpašu uzmanību virsmas nelīdzenumiem (ciņi, grāvji), slīpām virsmām, slēptām bīstamības avotiem un šķēršļu esamībai, kuri var ierobežot redzamību.
- Esiet ļoti uzmanīgs, atrodoties krauju, bedru vai dambju tuvumā.
- Ja mašīnu izmanto ceļa tuvumā, uzmaniet ceļu satiksmi.
- Vienmēr ņemiet vērā vēja virzienu un nekad nestrādājiet pretvējā.
- Neizmantojiet ierīci atvērtu logu tuvumā.
- Veiciet iedarbināšanu uz plakanas un cietas virsmas.
- Neizmantojiet mašīnu uz bruģētas vai grants virsmas, lai izvairītos no materiāla uzmešanas un traumu radīšanas.
- Izvairieties no tā, ka novāktais materiāls uzkrājas izkraušanas zonā, jo tas var traucēt pareizai novākšanai un var radīt materiāla atsitienus pret iesūkšanas atverēm.

Izmantošanas noteikumi
- Izmantojot mašīnu pūtēja režīmā, tā visu laiku stingri jātur, satverot augšējo rokturi ar labo roku.
- Izmantojot mašīnu sūcēja režīmā, tā visu laiku stingri jātur ar abām rokām, ar labo roku satverot augšējo rokturi un ar kreiso roku apakšējo rokturi tā, lai savākšanas maiss atrastos pa kreisi no operatora.
- Izvairieties no nonākšanas saskarē ar iezemētām virsmām, tādām kā caurules, radiatori, krāsnis un ledusskapi. Ja ķermenis saskaras ar iezemētu virsmu, palielinās elektriskā trieciena risks.

- Sekojiet tam, lai jūsu stāja būtu droša un stabila, kā arī esiet modrs.
- Nezaudējiet līdzsvaru.
- Nestiepieties.
- Strādājot uz nogāzēm, pievērsiet īpašu uzmanību kāju atbalsta punktiem.
- Nekādā gadījumā neskrieniet, bet ejiet.
- Sekojiet tam, lai mašīna spēcīgi neuzdurtos priekšmetiem, kā arī uzmanieties no izlidojošām daļiņām un putekļiem gaisa kustības dēļ.
- Nekādā gadījumā nevirziet gaisa plūsmu cilvēku vai dzīvnieku virzienā.
- Izmantojot mašīnu pūtēja režīmā, vienmēr esiet ļoti uzmanīgs, lai izvairītos no personu vai dzīvnieku ievainošanas un mantas bojāšanas, ko var izraisīt izkustinātie priekšmeti un saceltie putekļi.
- Neievietojiet priekšmetus iesūkšanas atverē ar rokām.
- Neiesūciet metāla gabalus, akmeņus, pudeles, bundžas un citus lielus priekšmetus, kas var bojāt spārnu ratu.
- Nekad nestāviet augstāk par mašīnas pamatni, kad veicat priekšmetu iesūkšanu.
- Vienmēr sekojiet tam, lai seja, rokas un ķermenis būtu tālu no iesūkšanas režģa un no gaisa iziešanas atveres, kā arī neaizsprostojiet gaisa kanālus nedz mašīnas iedarbināšanas, nedz izmantošanas laikā.
- Rotējošās daļas var radīt smagas traumas, izvairieties no nonākšanas saskarē ar šīm daļām, kamēr tās griežas.

⚠ ***Ja darba laikā rodas bojājumi vai negadījumi, nekavējoties apturiet dzinēju un attāliniet mašīnu, lai neradītu jaunus bojājumus; operatora vai citu personu savainošanās gadījumā nekavējoties sniedziet situācijai atbilstošo pirmo palīdzību un vērsieties pie ārsta. Rūpīgi novāciet gružus, kas var izraisīt bojājumus vai savainot cilvēkus vai dzīvniekus gadījumā, ja jūs tos nepamanāt.***

⚠ ***Ja jūs esat ilgstoši pakļauts vibrācijas iedarbībai, jums var rasties neirovaskulāri traucējumi un bojājumi (tie ir zināmi arī kā "Reino fenomens" vai "baltās rokas fenomens"), it īpaši, ja jums ir asinsrites traucējumi. Simptomi var parādīties uz rokām, plaukstas pamatiem vai pirkstiem, un tie izpaužas kā jūtīguma zaudēšana, notirpums, kņudēšana, sāpes, ādas krāsas vai struktūras izmaiņa. Šīs pazīmes var pastiprināties zemas apkārtējās vides temperatūras gadījumā un/vai ja rokturi tiek turēti pārāk cieši. Simptomu rašanās gadījumā ir jāsamazina mašīnas lietošanas ilgums un jāgriežas pie ārsta.***

Izmantošanas ierobežojumi
- Mašīnu nedrīkst lietot personām, kuras nespēj stingri to turēt ar abām rokām un/vai darba laikā saglabāt līdzsvaru, stabili stāvot uz kājām.
- Nekādā gadījumā nelietojiet mašīnu ar bojātiem vai nepareizi uzstādītiem aizsargiem.
- Nekādā gadījumā neizmantojiet mašīnu, ja nav uzstādīti visi konkrētam režīmam (pūšanai vai iesūkšanai) paredzētie piederumi.
- Neizslēdziet, neatvienojiet, nenoņemiet un nemodificējiet uzstādītās drošības sistēmas/mikroslēdžus.
- Nelietojiet elektroierīci, ja ar slēdzi to nevar pareizi iedarbināt vai apturēt. Elektroierīce, kuru nevar kontrolēt ar slēdža palīdzību, ir bīstama un tā ir jāremontē.
- Nepakļaujiet mašīnu pārmērīgai slodzei un neizmantojiet maza izmēra mašīnu smagu darbu veikšanai; atbilstošās mašīnas izmantošana samazina riskus un uzlabo darba kvalitāti.

2.4 TEHNISKĀ APKOPE UN UZGLABĀŠANA

Regulāri veiciet tehnisko apkopi un pareizi uzglabājiet mašīnu, lai tās drošība un raksturlielumi nesamazinātos.

Tehniskā apkope
- Nekādā gadījumā nelietojiet mašīnu, ja tās detaļas ir nodilušas vai bojātas. Bojātas vai nodilušas detaļas ir nepieciešams nomainīt, nevis labot. Izmantojiet tikai oriģinālas rezerves daļas.

⚠ ***Trokšņa un vibrācijas līmenis, kas norādīts šajā instrukcijā, atbilst maksimālajām vērtībām, kas sasniedzamas mašīnas izmantošanas laikā. Ir jāveic piesardzības pasākumi, lai novērstu iespējamus bojājumus paaugstināta trokšņa līmeņa un vibrāciju radītās pārslodzes dēļ; izmantojiet mašīnu ar nemainīgu ātrumu, cieši turiet rokturi ar pietiekošu spēku, izmantojiet mašīnu minimālā darba veikšanai nepieciešamā režīmā, izmantojiet prettrokšņa austiņas, bieži taisiet pauzes atbilstoši veicamajam darbam.***

Uzglabāšana
- Lai samazinātu ugunsgrēka risku, neatstājiet telpā tvertnes ar atkritumiem.

2.5 AKUMULATORS / AKUMULATORU LĀDĒTĀJS

SVARĪGI *Turpmāk izklāstītie drošības noteikumi ietver noteikumus, kuri ir ietverti attiecīgajā akumulatora un akumulatoru lādētāja rokasgrāmatā, kura ir pievienota mašīnai.*

- Akumulatora uzlādēšanai izmantojiet tikai ražotāja rekomendējamos akumulatoru lādētājus. Nepiemērota akumulatoru lādētāja izmantošana var izraisīt elektrisko triecienu, pārkaršanu vai akumulatora kodīga elektrolīta izliešanos.
- Lietojiet tikai jūsu elektroierīcei speciāli paredzētos akumulatorus. Citu akumulatoru izmantošana var izraisīt traumas un ugunsgrēku.

2.6 APKĀRTĒJĀS VIDES AIZSARDZĪBA

- Rūpīgi ievērojiet vietējo likumdošanu, kas attiecas uz iepakojuma materiālu, bojāto daļu vai citu vidi piesārņojošo materiālu pārstrādi; šos atkritumus nedrīkst izmest kopā ar sadzīves atkritumiem, bet tie ir jānogādā uz specializētajiem atkritumu savākšanas centriem, kas nodrošina atkritumu utilizāciju.
- Rūpīgi ievērojiet vietējo likumdošanu, kas attiecas uz atkritumu utilizāciju
- Pēc mašīnas izvadīšanas no ekspluatācijas, nemetiet to ārā, bet sazinieties ar atkritumu savākšanas centru saskaņā ar vietējās likumdošanas prasībām.



Neizmetiet elektriskās iekārtas kopā ar sadzīves atkritumiem. Saskaņā ar Eiropas Direktīvu 2012/19/ES par elektrisko un elektronisko iekārtu atkritumiem un par to īstenošanu saskaņā ar nacionālo likumdošanu, vecas elektriskās iekārtas ir jānodod atsevišķi, lai tās varētu pārstrādāt videi draudzīgā veidā. Izmetot elektriskās iekārtas izgāztuvē vai dabā, kaitīgas vielas var sasniegt gruntsūdeņus un iekļauties pārtikas ķēdē, pasliktinot jūsu veselību un labsajūtu. Papildu informācijas saņemšanai par šī izstrādājuma utilizāciju sazinieties ar kompetentu sadzīves atkritumu pārstrādes iestādi vai ar vietējo izplatītāju.



Pēc akumulatoru kalpošanas mūža beigām utilizējiet tos vidi saudzējošā veidā. Akumulators satur gan jums, gan videi bīstamas vielas. Tas ir jāizņem un jānodod šķirotai pārstrādei uzņēmumā, kas nodarbojas ar litija jonu akumulatoru utilizāciju.



Izlietoto izstrādājumu un iepakojumu šķirotā vākšana ļauj pārstrādāt un atkārtoti izmantot materiālus. Pārstrādāto materiālu atkārtota izmantošana ļauj izvairīties no vides piesārņošanas un samazina pieprasījumu pēc izejvielām.

3. PĀRZINIET MAŠĪNU

3.1 MAŠĪNAS APRAKSTS UN PAREDZĒTAIS IZMANTOŠANAS VEIDS

Šī mašīna ir uzskatāma par dārza iekārtu, jeb precīzāk tā ir pārnesams dārza pūtējs/iesūcējs ar akumulatora barošanu.

Mašīnas galvenā sastāvdaļa ir dzinējs, kas darbina spārnu ratu, kas savukārt ir spējīgs radīt liela ātruma gaisa plūsmu.

3.1.1 Paredzētais lietošanas veids

Šī mašīna ir projektēta un izgatavota lapu, zāles un dažādu neliela izmēra vieglu gružu pārvietošanai, pūšot un iesūcot/sasmalcinot.

3.1.2 Nepareiza lietošana

Mašīnas izmantošana jebkādiem citiem mērķiem, kas nav minēti augstāk, var būt bīstama un var radīt ievainojumus un/vai bojāt mantu. Par nepareizu lietošanu tiek uzskatīts (tikai piemēra labad, saraksts nav pilns):

- uzliesmojošo vai sprāgstošo vielu, karstu ogļu, bezliesmas degmateriālu, degošu cigarešu, stikla drumslu, asu priekšmetu, metāla priekšmetu, akmeņu un citu materiālu savākšanai, kas var apdraudēt operatora un citu personu drošību;
- gaisa plūsmas virzīšana cilvēku un/vai dzīvnieku virzienā;
- mašīnas lietošana vienlaicīgi vairākām personām.

SVARĪGI *Mašīnas nepareiza lietošana izraisa garantijas anulēšanu un atbrīvo Ražotāju no jebkāda veida atbildības, padarot lietotāju atbildīgu par zaudējumiem, kas saistīti ar paša vai trešo personu mantas bojājumiem vai gūtajām traumām.*

3.1.3 Lietotāja tips

Šī mašīna ir paredzēta patērētājiem, jeb neprofesionāliem lietotājiem. Tā ir paredzēta "neprofesionālai lietošanai".

3.2 GALVENĀS SASTĀVDAĻAS (1. att.)

A. Dzinēja mezgls: nodrošina spārnu rata griešanos.
B. priekšējā pūšanas/iesūkšanas caurule.
C. aizmugurējā pūšanas/ iesūkšanas caurule.
D. Rokturis: ļauj kontrolēt mašīnu.
E. Priekšējais rokturis: ļauj drošāk satvert ierīci.
F. IESL/IZSL-ātruma slēdzis: ļauj iedarbināt, apturēt un pielāgot ierīces darba ātrumu**.**
G. Savākšanas maiss: savāc iesūkto materiālu.
H. Iesūkšanas/pūšanas slēdzis: ļauj mainīt ierīces darba funkciju**.**
I. Riteņi: ļauj vieglāk vadīt mašīnu
J. Akumulatoru nodalījums: nodalījums akumulatoru ievietošanai
K. Akumulators *(ja nav piegādāts ar mašīnu, sk. 13. nod. "Papildaprīkojums")*: nodrošina elektriskās strāvas padevi ierīcei; tā raksturlielumi un izmantošanas noteikumi ir aprakstīti atbilstošā rokasgrāmatā.
L. Akumulatoru lādētājs *(ja nav piegādāts ar mašīnu, sk. 13. nod. "Papildaprīkojums")*: šo ierīci izmanto akumulatora uzlādēšanai; tās raksturlielumi un izmantošanas noteikumi ir aprakstīti attiecīgajā rokasgrāmatā.

3.3 IZSTRĀDĀJUMA IDENTIFIKĀCIJAS ETIĶETE (1. att.)

1. Skaņas intensitātes līmenis
2. Atbilstības marķējums
3. Izgatavošanas gads
4. Mašīnas tips
5. Sērijas numurs
6. Ražotāja nosaukums un adrese
7. Artikula kods
8. Barošanas spriegums un frekvence

Pierakstiet mašīnas identifikācijas datus attiecīgajos laukos tabulā, kas atrodama uz aizmugurējiem vākiem.

SVARĪGI *Katru reizi, kad sazināties ar autorizēto servisa centru, izmantojiet etiķetē norādītos identifikācijas datus.*

SVARĪGI *Atbilstības deklarācijas piemērs ir atrodams rokasgrāmatas pēdējās lappusēs.*

3.4 DROŠĪBAS AIZSARDZĪBAS ZĪMES (2. att.)

Uz mašīnas ir atrodami dažādi simboli.
Simbolu nozīme:



UZMANĪBU! BĪSTAMI! Ja šo mašīnu izmanto nepareizi, tā var būt bīstama gan jums, gan citām personām.



UZMANĪBU! Pirms šīs mašīnas izmantošanas izlasiet rokasgrāmatu.



Izmantojiet dzirdes orgānu aizsargierīces un brilles.





Nepakļaujiet lietus (vai mitruma) iedarbībai.



PRIEKŠMETU IZMEŠANAS RISKS! Uzmaniet gaisa plūsmas dēļ uzmestos priekšmetus, tie var izraisīt nopietnas cilvēku traumas un mantas bojājumus.

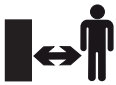

PRIEKŠMETU IZMEŠANAS RISKS! Sekojiet tam, lai visi cilvēki un mājdzīvnieki atrastos vismaz 15 m attālumā, kamēr izmanto mašīnu.



Pirms jebkāda veida mašīnas pārbaužu, tīrīšanas vai tehniskās apkopes/remontdarbu veikšanas izņemiet akumulatoru.



Ventilatora lāpstiņas
Rotējošas ventilatora lāpstiņas var radīt nopietnus miesas bojājumus.
Mašīnas darbības laikā nepieskarieties ventilatoram

SVARĪGI *Ir jānomaina uzlīmes, kuras ir bojātas vai nav salasāmas. Pasūtiet jaunas uzlīmes autorizētajā servisa centrā.*

4. MONTĀŽA

Uzglabāšanas un transportēšanas iemeslu dēļ dažas mašīnas sastāvdaļas nav samontētas uzreiz rūpnīcā, bet tās ir jāsamontē pēc iepakojuma noņemšanas, ievērojot sekojošus norādījumus.

⚠ Izpakošana un montāža ir jāpabeidz uz līdzenas un cietas virsmas. Ir jābūt pietiekoši daudz vietas gan mašīnas, gan iepakojuma pārvietošanai, lietojot tikai piemērotus piederumus. Neizmantojiet mašīnu, kamēr nav izpildīti norādījumi, kas minēti nodaļā "MONTĀŽA".

4.1 IZPAKOŠANA

1. Uzmanīgi atveriet iepakojumu, lai nepazaudētu sastāvdaļas.
2. Izlasiet kastē esošo dokumentāciju, tai skaitā šo instrukciju.
3. Izņemiet no kastes visas sastāvdaļas, kas vēl nav saliktas.
4. Izņemiet mašīnu no kastes.
5. Utilizējiet kasti un iepakojumu ievērojot vietējo likumdošanu.

⚠ Pirms montāžas veikšanas pārliecinieties, ka akumulators nav ievietots savā nodalījumā.

4.2 PŪŠANAS/IESŪKŠANAS CAURULES MONTĀŽA/DEMONTĀŽA

Ievietojiet priekšējo pūšanas/iesūkšanas cauruli (3.A att.) aizmugurējā caurulē (3.B att.), nostiprinot to ar attiecīgu skrūvi (3.C att.).

4.3 SAVĀKŠANAS MAISA MONTĀŽA

1. Piekabiniet savākšanas maisu (4.A att.) pie izejas atveres (4.B att.), pārliecinoties, ka tas ir pareizi piestiprināts.
2. piekabiniet savākšanas maisu pie priekšējās caurules (5.A att.), izmantojot speciālu āķi (5.B att.).

4.4 PRIEKŠĒJĀ ROKTURA MONTĀŽA

Ievietojiet rokturi (6.A att.) attiecīgajā ligzdā un nofiksējiet to vēlamajā pozīcijā ar speciālu kloķi (6.B att.).

4.5 PLECU SIKSNAS MONTĀŽA

Piekabiniet plecu siksnas karabīni pie attiecīgās cilpas (7.A att.), kas atrodas mašīnas augšdaļā.

SVARĪGI *Vienmēr apturiet mašīnu un izņemiet akumulatoru (7.2.2 par.) katru reizi, kad atvienojat pūšanas/iesūkšanas cauruli un savākšanas maisu.*

5. VADĪBAS IERĪCES

5.1 IESŪKŠANAS/PŪŠANAS SLĒDZIS

Slēdzis ļauj mainīt ierīces darbības funkciju:
- novietojot slēdzi pozīcijā "BLOW" (8.A att.), tiek aktivizēta pūšanas funkcija;
- novietojot slēdzi pozīcijā "VAC" (8.B att.), tiek aktivizēta iesūkšanas funkcija.

⚠ Mašīnas darbības režīms ir jāiestata pirms tās ieslēgšanas.

5.2 IEDARBINĀŠANAS/ APTURĒŠANAS SLĒDZIS

Iedarbināšanas/apturēšanas slēdzis (9. att.) veic divas funkcijas:
1. iedarbina/aptur mašīnu un vienlaicīgi ar to ieslēdz/izslēdz spārnu rata griešanos;

Lai apturētu mašīnu, pārvietojiet slēdzi stāvoklī "0".
2. ļauj regulēt spārnu rata griešanās ātrumu, pagriežot slēdzi vēlamajā pozīcijā (no 1 līdz 5).

⚠ Uzreiz pēc mašīnas iedarbināšanas ieslēdzas spārnu rats.

6. MAŠĪNAS IZMANTOŠANA

6.1 SAGATAVOŠANAS DARBI

6.1.1 Akumulatora pārbaude un uzlādēšana (10. att.)

Pirms katras izmantošanas reizes pārbaudiet akumulatora uzlādes stāvokli un uzlādējiet to, sekojot akumulatora rokasgrāmatā izklāstītajiem norādījumiem.

6.1.2 Plecu siksnas regulēšana

Pielāgojiet plecu siksnas garumu tā, lai iesūkšanas cauruli varētu virzīt tieši virs zemes (7. att.).

6.2 DROŠĪBAS PĀRBAUDES

⚠ Pirms izmantošanas vienmēr veiciet drošības pārbaudes.

6.2.1 Vispārīga pārbaude

Poz.	Rezultāts
Rokturi (1.D, 1.E att.)	Tīri, sausi, pareizi un cieši piestiprināti pie mašīnas
Mašīnas skrūves	Labi piestiprināti (nav izļodzījušies)
Dzesēšanas gaisa kanāli	Nav aizsprostoti
Pūšanas/iesūkšanas caurule (1.B, 1.C. att.) un savākšanas maiss (1.G att.)	Pareizi uzstādīta. Nav bojājumu pazīmju. Nav aizsērējusi.
Spārnu rats	Nav bojājumu pazīmju
Aizsargi	Nav bojājumu pazīmju
Akumulatori (1.K att.)	Korpuss nav bojāts, nav šķidruma sūču
Iedarbināšanas/ apturēšanas slēdzis (1.F att.)	Tam ir brīvi jāpārvietojas starp pozīcijām
Mašīna	Nav bojājumu vai nodiluma pazīmju. Nav spēcīgas vibrācijas. Nav neparastu trokšņu.

6.2.2 Mašīnas darbības pārbaude

Darbība	Rezultāts
1. Iedarbiniet mašīnu (6.3 par.).	Mašīna tiek iedarbināta un spārnu rats sāk rotēt.
1. Pārvietojiet slēdzi apturēšanas stāvoklī “0” (9 att.).	1. Slēdzim ir brīvi jāpārvietojas un mašīnai jāapstājas.

⚠ Ja jebkurš no rezultātiem atšķirsies no tabulās norādītās informācijas, mašīnu nedrīkst izmantot! Nogādājiet mašīnu servisa centrā, lai to pārbaudītu un salabotu.

6.3 IEDARBINĀŠANA

1. Jūsu stājai jābūt drošai un stabilai.
2. Pārliecinieties, ka pūšanas/iesūkšanas caurule nav vērsta tuvumā esošo cilvēku vai netīrumu virzienā.

⚠ Pārliecinieties, vai slēdzis ir stāvoklī “0”.

3. Ievietojiet akumulatorus (11.A att.) attiecīgajā nodalījumā, iestumjot tos līdz galam līdz klikšķim, lai tos nobloķētu un nodrošinātu elektrisko kontaktu.

PIEZĪME *Mašīna darbojas tikai tad, ja ir ievietoti abi akumulatori.*

4. Izvēlieties darbības režīmu, kuru vēlaties izmantot, pārvietojot slēdža sviru (8. att.).
5. Pārvietojiet slēdzi iedarbināšanas pozīcijā (9. att.).

⚠ Uzreiz pēc mašīnas iedarbināšanas ieslēdzas spārnu rats.

6.4 DARBS

⚠ Darba laikā mašīna visu laiku ir stingri jātur, satverot rokturus ar abām rokām.

PIEZĪME *Lietošanas laikā akumulators ir aizsargāts pret pilnīgu izlādēšanos ar aizsargierīci, kas izslēdz mašīnu un bloķē tās darbību.*

6.4.1 Lietošanas ieteikumi

1. Pārvietojieties lēni, turot pūšanas caurules galu piemērotā attālumā no zemes (7 att.).
2. Lai izvairītos no novācamā materiāla izkliedēšanas, virziet gaisa plūsmu apkārt materiāla kaudzes ārējām malām. Nekādā gadījumā nevirziet gaisa plūsmu kaudzes centrā.
3. Vienmēr cieši turiet ierīci aiz abiem rokturiem.
4. Izmantojot ierīci kā smalcinātāju, izmantojiet plecu siksnu.

6.4.2 Gaisa restes

Nekad neaizsedziet gaisa restes. Vienmēr sekojiet tam, lai tās nebūtu aizsprostotas un uz tām nebūtu gružu. Restēm vienmēr jābūt tīrām, lai motors tiktu pareizi dzesēts.

6.4.3 Izmantošana pūtēja režīmā

1. Pagrieziet slēdža sviru stāvoklī “BLOW” (8.A att.).
2. Cieši turiet pūtēju.
3. Virziet gaisa strūklu uz priekšu un pūtiet no vienas puses uz otru, turot sprauslu pareizā attālumā no zemes vai grīdas. Lēnām virzieties uz priekšu, vienmēr turot savākto gružu kaudzi sev priekšā.

6.4.4 Izmantošana sūcēja/ smalcinātāja režīmā

1. Pagrieziet slēdža sviru stāvoklī "VAC" (8.B att.).
2. Cieši turiet sūcēju.
3. Vadošie riteņi (1.I att.) iesūkšanas caurules galā atvieglo iesūkšanas cauruli virzīšanu pa zemi.
4. Nelieli gruži, tādi kā lapas un zari, tiks sasmalcināti, šķērsojot ventilatora korpusu.
5. Lai nodrošinātu maisa ilgāku kalpošanas laiku un uzlabotu sniegumu, bieži iztukšojiet maisu.

6.4.5 Ātruma regulēšana

Spārnu rata griešanās ātrums vienmēr ir jāpielāgo novācamā materiāla tipam:
- vidējs pūšanas ātrums, viegliem materiāliem un maziem krūmiem, zāles vai vieglu lapu novākšanai no asfalta vai cietas virsmas;
- maksimālais pūšanas ātrums, mitrām lapām, smagākiem materiāliem, piemēram, svaigam sniegam vai lielam netīrumu daudzumam.

6.5 APTURĒŠANA

Lai apturētu mašīnu, pārvietojiet slēdzi apturēšanas pozīcijā "0" (9. att.).

⚠ Spārnu rats kādu laiku turpina griezties arī pēc mašīnas izslēgšanas.
Vienmēr apturiet mašīnu, pārvietojoties starp darba zonām.

⚠ Pārvietošanās laikā nekādā gadījumā neturiet roku uz akseleratora vadības mēlītes, lai izvairītos no nejaušas ieslēgšanas.

6.6 PĒC IZMANTOŠANAS

1. Izņemiet akumulatoru no nodalījuma un uzlādējiet to (7.2.2 par.).
2. Ļaujiet dzinējam atdzist, pirms novietojat mašīnu jebkādā telpā.
3. Veiciet tīrīšanu (7.3 par.).
4. Pārbaudiet, vai nav izļodzījušos vai bojātu detaļu. Nepieciešamības gadījumā nomainiet bojātas detaļas un pievelciet izļodzījušas skrūves un bultskrūves vai sazinieties ar pilnvaroto servisa centru.
5. Mašīnas bojājumu pārbaude. Nepieciešamības gadījumā sazinieties ar pilnvaroto tehniskā atbalsta centru.

SVARĪGI *Vienmēr izņemiet akumulatoru (7.2.2 par.) katru reizi, ja neizmantojat mašīnu vai atstājat to bez uzraudzības.*

7. PLĀNOTĀ TEHNISKĀ APKOPE

7.1 VISPĀRĒJA INFORMĀCIJA

⚠ Pirms jebkāda veida mašīnas pārbaužu, tīrīšanas vai tehniskās apkopes/remontdarbu veikšanas:
- ***Apturiet mašīnu (par. 6.5).***
- ***Izņemiet akumulatoru un uzlādējiet to (7.2.2 par.) (nekad neatstājiet ievietotu akumulatoru un sargājiet to no bērniem un nepiederošām personām).***
- ***Pārliecinieties, ka visas kustīgās daļas pilnīgi apstājās.***
- ***Ļaujiet dzinējam atdzist, pirms novietojat mašīnu jebkādā telpā.***
- ***Izmantojiet piemērotu apģērbu, darba cimdus un aizsargbrilles.***
- ***Izlasiet attiecīgos norādījumus.***

SVARĪGI *Visas tehniskās apkopes un regulēšanas operācijas, kas nav aprakstītas šajā rokasgrāmatā, ir jāveic pie dīlera vai specializētajā servisa centrā.*

7.2 AKUMULATORS

7.2.1 Akumulatora darbības ilgums autonomā režīmā

Akumulatora darbības ilgums autonomā režīmā (un, tātad, platība, ko var apstrādāt pirms akumulators būs jāuzlādē) galvenokārt ir atkarīgs no operatora rīcības, kuram ir jāizvairās no:
- mašīnas biežas ieslēgšanas un izslēgšanas darba laikā;
- novācamā materiāla veidam nepiemērota spārnu rata griešanās ātruma (6.4.5 par.).

Lai optimizētu akumulatora darbības laiku, vienmēr ieteicams iestatīt novācamā materiāla veidam piemērotu spārnu rata griešanās ātrumu.

Ja jūs vēlaties izmantot mašīnu ilgāk, nekā to atļauj standarta akumulatora darbības laiks, ir iespējami šādi risinājumi:
- iegādājieties vēl vienu standarta akumulatoru, lai izlādējušos akumulatoru varētu nekavējoties nomainīt, nepārtraucot darbu.

PIEZĪME *Vienmēr izmantojiet pilnībā uzlādētus akumulatorus. Ja viens no diviem akumulatoriem nav pilnībā uzlādēts, mašīna izslēgsies, kad tas izlādēsies.*

• iegādājieties akumulatoru, kuram darbības laiks ir lielāks, nekā standarta akumulatoram (13.1 par.).

7.2.2 Akumulatora izņemšana un uzlādēšana (12., 13. att.)

PIEZĪME *Akumulators ir aprīkots ar aizsargierīci, kas aptur uzlādēšanu, ja apkārtējās vides temperatūra nav diapazonā no 0 līdz +45 °C.*

7.3 MAŠĪNAS TĪRĪŠANA

- Lai samazinātu ugunsgrēka risku, novāciet no mašīnas lapu un zaru paliekas.
- Vienmēr tīriet mašīnu pēc izmantošanas ar tīru lupatu, kas samitrināta ar neitrālo tīrīšanas līdzekli.
- Novāciet visas mitruma paliekas ar mīkstu un sausu lupatu. Mitrums var radīt elektrošoka risku.
- Plastmasas daļu un rokturu tīrīšanai neizmantojiet agresīvus tīrīšanas līdzekļus vai šķīdinātājus.
- Nemazgājiet mašīnu ar ūdens strūklas palīdzību, lai izvairītos no dzinēja un elektrisko daļu samitrināšanas.
- Vienmēr uzturiet spārnu ratu tīrībā un novāciet no tā putekļus un netīrumus, iepūšot režģī saspiesto gaisu. Neapsmidziniet spārnu ratu ar ūdeni.
- Lai izvairītos no dzinēja vai akumulatora pārkaršanas un bojājuma, vienmēr pārliecinieties, ka dzesēšanas gaisa ieplūdes režģi ir tīri un nav aizsērējuši.

7.4 SAVĀKŠANAS MAISA UN IESŪKŠANAS CAURULES TĪRĪŠANA

1. Pārvietojiet ieslēgšanas/izslēgšanas slēdzi pozīcijā "0" un gaidiet, līdz ierīce pilnībā izslēgsies.
2. Izņemiet akumulatoru bloku
3. Iztukšojiet savākšanas maisu pēc katras lietošanas reizes, lai izvairītos no bojājumiem un gaisa plūsmas aizsprostošanas, kas var samazināt ierīces sniegumu.
4. Izgrieziet maisu uz otru pusi un spēcīgi pakratiet, lai novāktu atlikušos putekļus un gružus.
5. Uzmanīgi izņemiet materiālu, kas aizsprosto iesūkšanas cauruli.

7.5 NOSTIPRINĀTĀJUZGRIEŽŅI UN SKRŪVES

- Sekojiet tam, lai uzgriežņi un skrūves būtu pievilkti, lai mašīna visu laiku atrastos drošā darbības stāvoklī.
- Regulāri pārbaudiet, vai rokturi ir cieši piestiprināti.

8. UZGLABĀŠANA

8.1 MAŠĪNAS UZGLABĀŠANA

Ja mašīna ir jānovieto uzglabāšanā:
1. Izņemiet akumulatoru no nodalījuma un uzlādējiet to (7.2.2 par.).
2. Ļaujiet dzinējam atdzist, pirms novietojat mašīnu jebkādā telpā.
3. Veiciet tīrīšanu (7.3 par.).
4. Pārbaudiet, vai nav izļodzījušos vai bojātu detaļu. Nepieciešamības gadījumā nomainiet bojātas detaļas un pievelciet izļodzījušas skrūves un bultskrūves vai sazinieties ar pilnvaroto servisa centru.
5. Novietojiet mašīnu uzglabāšanā:
   – sausā vietā;
   – no laika apstākļiem aizsargātā vietā;
   – bērniem nepieejamā vietā;
   – pārliecinieties, ka no tās ir izņemtas visas atslēgas un tehniskajai apkopei izmantojamie instrumenti.

8.2 AKUMULATORA UZGLABĀŠANA

Ja akumulators ilgstoši netiek uzlādēts, tas ir jāuzglabā ēnā, vēsā un sausā vietā, kurā vides temperatūra ir diapazonā no 0 līdz 45°C.

SVARĪGI *Ilgstošas dīkstāves gadījumā uzlādējiet akumulatoru ik pēc diviem mēnešiem, lai pagarinātu tā kalpošanas mūžu.*

9. PĀRVIETOŠANA UN TRANSPORTĒŠANA

Katru reizi, kad mašīna ir jāpārvieto un jātransportē, jārīkojas šādi:

1. Apturiet mašīnu (6.5 par.);
2. Pārliecinieties, ka visas kustīgās daļas pilnīgi apstājās;
3. Izņemiet akumulatoru no nodalījuma un uzlādējiet to (7.2.2 par.);
4. satveriet mašīnu aiz rokturiem un pagrieziet caurules tā, lai tās netraucētu;
5. Pārliecinieties, ka mašīnas kustības nevar radīt bojājumus vai ievainojumus.

10. APKOPE UN REMONTS

Šajā rokasgrāmatā ir sniegti visi mašīnas vadībai un pareizai lietotāja veicamajai pamata tehniskajai apkopei nepieciešamie norādījumi. Visi regulēšanas un tehniskās apkopes darbi, kas nav aprakstīti šajā rokasgrāmatā, ir jāveic pie dīlera vai specializētajā servisa centrā. Ja darbus veic nepiemērotās darbnīcās, vai tos veic nekvalificēts personāls, jebkāda veida Garantija tiek anulēta, kā arī Ražotājs tiek atbrīvots no jebkādām saistībām vai atbildības.

- Neoriģinālas rezerves daļas un piederumus nedrīkst izmantot; neoriģinālu rezerves daļu un piederumu izmantošanas gadījumā mašīnas drošības līmenis samazinās un Ražotājs tiek atbrīvots no jebkāda veida pienākumiem vai atbildības.
- Oriģinālās rezerves daļas ir pieejamas autorizētajos servisa centros un pie dīleriem.

11. GARANTIJAS SEGUMS

Garantijas noteikumi attiecas tikai uz patērētājiem, proti, uz neprofesionāliem lietotājiem.
Garantija attiecas uz visiem materiāla kvalitātes un ražošanas defektiem, kurus garantijas darbības laikā ir apliecinājis izplatītājs vai specializētais servisa centrs.
Garantijas piemērošana tiek ierobežota ar remontu vai detaļas nomaiņu, kura ir atzīta par defektīvu.
Garantijas piemērošanas priekšnosacījums ir mašīnas pareiza tehniskā apkope.
Garantija neattiecas uz bojājumiem, kas radušies šādu iemeslu dēļ:

- Lietotājs nav iepazinies ar pievienoto dokumentāciju (ekspluatācijas rokasgrāmatu).
- Profesionāla izmantošana.
- Neuzmanība, nolaidība.
- Ārējais iemesls (zibens trieciens, trieciens, nepiederošu priekšmetu esamība mašīnas iekšpusē) vai negadījums.
- Nepareizs vai ražotāja neatļautais lietošanas veids vai montāža.
- Nepareizi veikta tehniskā apkope.
- Mašīnas modifikācija.
- Neoriģinālu rezerves daļu (pielāgotu daļu) izmantošana.
- Ar mašīnu nepiegādātu vai ražotāja apstiprinātu piederumu lietošana.

Turklāt garantija nesedz:

- Tehniskās apkopes operācijas (tādas, kuras ir aprakstītas ekspluatācijas rokasgrāmatā).
- Normālu nolietojamo materiālu nodilumu.
- Normālu nodilumu.
- Mašīnas estētiskā stāvokļa pasliktināšanu izmantošanas dēļ.
- Papildu izmaksas, kas saistītas ar garantijas īstenošanu, tādas kā nokļūšana līdz lietotājam, mašīnas transportēšana līdz izplatītājam, maiņas aprīkojuma noma vai ārējā uzņēmuma piesaistīšana tehniskās apkopes darbu veikšanai.

Lietotāja tiesības aizsargā attiecīgajā valstī spēkā esošie likumi. Šī garantija nekādā veidā neierobežo nacionālajā likumdošanā noteiktās lietotāja tiesības.

12. TRAUCĒJUMMEKLĒŠANA

TRAUCĒJUMS	IESPĒJAMS CĒLONIS	RISINĀJUMS
1. Pēc slēdža ieslēgšanas mašīna netiek iedarbināta	Akumulatori nav uzstādīti vai ir uzstādīti nepareizi	Pārliecinieties, ka akumulatori ir pareizi ievietoti (7.2.3 par.)
	Izlādējies(-ušies) akumulators(-i)	Pārbaudiet akumulatora uzlādes līmeni un uzlādējiet akumulatorus (7.2.2 par.).
	Bojāts iedarbināšanas/apturēšanas slēdzis vai bojāts pūtējs	Neizmantojiet mašīnu. Nekavējoties apturiet mašīnu, izņemiet akumulatoru un sazinieties ar servisa centru.
2. Dzinējs izslēdzas darba laikā	Akumulatori ir ievietoti nepareizi	Pārliecinieties, ka akumulatori ir pareizi ievietoti (7.2.3 par.)
	Izlādējies(-ušies) akumulators(-i)	Pārbaudiet akumulatora uzlādes līmeni un uzlādējiet akumulatorus (7.2.2 par.).
3. Spārnu rats griežas, bet no pūšanas caurules neizplūst gaiss	Pūšanas caurule ir bloķēta vai aizsērējusi	Apturiet mašīnu, izņemiet akumulatorus un novērsiet iespējamu aizsprostojumu.
4. Darba laikā rodas pārmērīgs troksnis un/vai vibrācijas	Izļodzījušas vai bojātas daļas	Apturiet mašīnu, izņemiet akumulatoru un: – pārbaudiet bojājumus; – pārbaudiet, vai ir izļodzījušas detaļas un pievelciet tās; – nomainiet vai salabojiet bojātas daļas, izmantojot daļas ar ekvivalentiem raksturojumiem.
5. Darbības laikā mašīna dūmo	Pūtējs ir bojāts.	Neizmantojiet mašīnu. Nekavējoties apturiet mašīnu, izņemiet akumulatoru un sazinieties ar servisa centru.
6. Zems akumulatora darbības ilgums autonomā režīmā	Smagi darba apstākļi ar palielinātu strāvas patēriņu	Optimizējiet darba apstākļus (7.1.2 par.)
	Darba vajadzībām nepiemērots akumulators	Izmantojiet lielākas kapacitātes akumulatorus (13.1 par.)
	Akumulatora kapacitātes samazināšanās	Iegādājieties jaunu akumulatoru
7. Ar akumulatoru lādētāju neizdodas uzlādēt akumulatoru	Akumulatori ir nepareizi ievietoti akumulatoru lādētājā	Pārbaudiet, vai savienojums ir pareizs (7.2.2 par.)
	Nepiemēroti vides apstākļi	Veiciet uzlādēšanu vietā ar piemērotu temperatūru (sk. akumulatora/ akumulatoru lādētāja rokasgrāmatu)
	Netīri kontakti	Iztīriet kontaktus
	Akumulatoru lādētājam netiek padota elektroenerģija	Pārbaudiet, vai ir iesprausta kontaktdakša un, vai elektrības tīkla rozetē ir spriegums
	Bojāts akumulatoru lādētājs	Nomainiet, izmantojot oriģinālo rezerves daļu
		Ja problēma nepazūd, sk. akumulatora/ akumulatoru lādētāja rokasgrāmatu

Ja pēc aprakstīto operāciju veikšanas traucējumi nepazūd, sazinieties ar vietējo izplatītāju.

13. PIEDERUMI PĒC PASŪTĪJUMA

13.1 AKUMULATORI

Ir pieejami akumulatoru ar dažādām kapacitātes vērtībām, kas paredzēti dažādām darba vajadzībām (14. att.).
Šai mašīnai apstiprināto akumulatoru saraksts ir atrodams tabulā "Tehniskie dati".

13.2 AKUMULATORU LĀDĒTĀJS

Šo ierīci izmanto akumulatoru uzlādēšanai (15. att.).

MK **ВНИМАНИЕ!: ПРОЧИТАЈТЕ ГО ВНИМАТЕЛНО ОВА УПАТСТВО ПРЕД ДА ЈА КОРИСТИТЕ МАШИНАТА. Зачувајте за секое идно навраќање**

ИНДЕКС

1. ОПШТИ ИНФОРМАЦИИ 1
2. БЕЗБЕДНОСНИ МЕРКИ 1
3. ЗАПОЗНАЈТЕ ЈА МАШИНАТА 4
   - 3.1 Опис на машината и предвидена употреба 4
   - 3.2 Главни делови (сл. 1) 5
   - 3.3 Етикета за идентификација на производот (Сл. 1) 5
   - 3.4 Ознаки за безбедност (сл. 2) 5
4. МОНТИРАЊЕ 6
   - 4.1 Распакување 6
   - 4.2 Монтирање / отстранување на цевката за дување/вшмукување 6
   - 4.3 Монтирање на вреќата за собирање 6
   - 4.4 МОНТИРАЊЕ НА ПРЕДНАТА РАЧКА 6
   - 4.5 МОНТИРАЊЕ НА РЕМЕНОТ 6
5. КОМАНДИ ЗА КОНТРОЛА 7
   - 5.1 ПРЕКИНУВАЧ ЗА ВШМУКУВАЊЕ/ДУВАЊЕ 7
   - 5.2 ПРЕКИНУВАЧ ЗА СТАРТУВАЊЕ/ЗАПИРАЊЕ 7
6. УПОТРЕБА НА МАШИНАТА 7
   - 6.1 Воведни операции 7
   - 6.2 Безбедносни контроли 7
   - 6.3 Стартување 8
   - 6.4 Работа 8
   - 6.5 Запирање 8
   - 6.6 По употребата 9
7. РЕДОВНО ОДРЖУВАЊЕ 9
   - 7.1 Општи информации 9
   - 7.2 Батерија 9
   - 7.3 Чистење на машината 9
   - 7.4 Чистење на вреќата за собирање и ЦЕВКАТА ЗА ВШМУКУВАЊЕ 10
   - 7.5 Навртки и шрафови за фиксирање 10
8. СКЛАДИРАЊЕ 10
   - 8.1 Одложување на машината 10
   - 8.2 Чување на батеријата 10
9. ПРЕНЕСУВАЊЕ И ТРАНСПОРТ 10
10. ПОМОШ И ПОПРАВКА 10
11. ОПСЕГ НА ГАРАНЦИЈАТА 10
12. УТВРДУВАЊЕ ПРОБЛЕМ 11
13. ДОПОЛНИТЕЛНА ОПРЕМА НА БАРАЊЕ 12
   - 13.1 Батерии 12
   - 13.2 Полнач за батерија 12

1. ОПШТИ ИНФОРМАЦИИ

1.1 КАКО ДА СЕ ЧИТА УПАТСТВОТО

ЗАБЕЛЕШКА *или* **ВАЖНО** *даваат прецизни или други информации како што е претходно наведено, со цел да не се оштети машината или да не се предизвика штета.*

Симболот ⚠ посочува на опасност. Непочитувањето на мерките за претпазливост доведува до можност за лични или повреди и оштетувања на трети лица.

Пасусите означени со квадратче со рамка и сиви точки посочуваат на изборни одлики коишто не се присутни кај сите модели дадени во ова упатство. Проверете дали таа одлика е присутна кај дадениот модел.

Сите индикации „напред“, „назад“, „десно“ и „лево“ се дадени во однос на позицијата за работа на операторот.

2. БЕЗБЕДНОСНИ МЕРКИ

2.1 ОБУКА

⚠ Прочитајте го внимателно ова упатство пред да ја користите машината. Запознајте се со командите и правилното користење на машината. Непридржувањето кон предупредувањата и кон упатството може да предизвикаат електричен удар, пожар и/или сериозни повреди. Чувајте ги сите предупредувања и упатства во случај да ви притребаат во иднина.

- Никогаш не дозволувајте деца или лица со намалени физичка, сетилна или ментална способност да ја користат машината ако немаат искуство или ако немаат соодветно знаење или пак лица коишто не ги знаат упатствата. Локалните законски прописи ја одредуваат минималната возраст на корисникот.
- Никогаш не користете ја машината кога во непосредна близина има други лица, особено деца или животни. Неопходно

е децата да бидат под надзор на друго возрасно лице. Децата не смее да си играат со апаратот.
- Никогаш не користете ја машината доколку корисникот е во состојба на замор или изнемоштеност, или користел лекови, дрога, алкохол или други штетни супстанци што влијаат врз капацитетот за навремено реагирање или внимание,
- Имајте на ум дека корисникот е одговорен за незгодите или опасноста по други лица или нивниот имот. Во опсегот на одговорности на операторот спаѓа и проценката на можните ризици на теренот каде треба да се работи и затоа преземете ги сите неопходни безбедносни мерки за да ја гарантирате својата, но и безбедноста на другите особено на закосени, нерамни, лизгави или нестабилни терени.
- Во случај кога во опкружувањето на машината има други лица, проверете дали корисникот ги почитува упатствата што се содржани во ова упатство.

2.2 ВОВЕДНИ ОПЕРАЦИИ

Систем за лична заштита (СЛЗ)
- Носете соодветна облека, работни чевли отпорни на лизгање и долги пантолони. Не вклучувајте на машината со боси нозе или со отворени сандали. Носете заштита за слухот, чевли против вибрации, заштитни очила, маска на лицето против прашина.
- Употребата на акустична заштита ја намалува можноста да ги слушнете можните предупредувања (повикување или аларми). Обрнувајте исклучително внимание на она што се случува околу областа за работа.
- Не носете марами, наметки, ремени, браслетни, облека со лелеави делови или со врвки и врски и слични додатоци што висат или се долги и би можеле да се закачат за машината или за предмети и материјали кои се производ на работата.
- Држете ја косата подалеку од решетката за влез на воздухот бидејќи може да се закачи за роторот и да предизвика тешки и несреќни повреди. Соодветно приберете ја косата доколку е долга.

Област за работа/машина
- Проверете ја детално целата област за работа и со помош на гребло и метла растргајте го рачно отпадот и сè што би можело да биде отфрлено од машината (при употреба како раздувувач) или, да ја затне цевката за вшмукување (при употреба како вшмукувач) или, ако има извори на опасност (камења, гранки, железни остатоци, коски, итн.)
- Ако теренот е прашлив, ви препорачуваме малку да ја навлажните површината.
- За да се избегне ризикот од инциденти, не оставајте ја машината со топол мотор во лисја и сечена трева.

2.3 ВО ТЕКОТ НА РАБОТАТА

Област за работа
- Не користете ја машината во средина каде постои ризик од експлозија, во присуство на запаливи материи, гасови или нечистотија. Електричните делови предизвикуваат искри што може да ги запалат нечистотиите или испарувањата.
- Работете само на дневна светлина или при добро вештачко осветление и при услови на добра видливост.
- Проверете дали други лица се наоѓаат најмалку на 15 метри оддалеченост од опсегот на работа на машината;
- Избегнувајте да работите на мокра трева, кога врне и кога ризик од временска непогода, особено грмотевици.
- Избегнувајте кога е можно да работите на мокар и лизгав терен или на терени кои се многу нерамни или закосени и не гарантираат стабилност на корисникот при работата;
- Не изложувајте ја машината на дожд или влажни услови. Водата што може да навлезе во електричниот дел го зголемува ризикот од електричен удар.
- Обрнете особено внимание на нерамнините на теренот (грутки, канали), закосувањата, сокриени опасности и на присуството на дадени опасности коишто може да ја попречат видливоста.
- Обрнете особено внимание во присуство на стрмнини, дупки или препреки.
- Внимавајте на сообраќајот кога машината се користи во близина на пат.
- Внимавајте секогаш на правецот на ветерот и не работете никогаш наспроти ветер.
- Не користете ја машината во близина на отворени прозорци.
- Стартувајте ја машината на рамна и цврста површина.
- Не користете ја машината на поплочена површина или врз чакал за да избегнете отфрлање на материјалот што може да предизвика повреди.
- Избегнувајте отфрлениот материјал да се отфрла во зоната за празнење бидејќи може да го спречи правилното отфрлање и може да доведе до контраудар од материјалот со отворите за вшмукување.

Однесување

- Во текот на работата, при употреба како раздувувач, машината треба секогаш треба да се држи цврсто со десната рака за горната рачка.
- За време на работата, кога се користи како вшмукувач, машината мора да се држи секогаш цврсто со двете раце, со десната рака за горната рачка и со левата рака на долната рачка на тој начин што вреќата за собирање ќе се наоѓа од десната страна на операторот.
- Избегнувајте контакт на телото со површина со маса или со земја, како цевки, радијатори, кујнски апарати, фрижидери. Ризикот од електричен удар се поттикнува ако телото се најде на маса или земја.
- Заземете цврста позиција и одржувајте внимателен пристап.
- Не губете рамнотежа.
- Не наведнувајте се нанапред.
- Посветете особено внимание на местото каде што стоите кога работите на падини.
- Никогаш не трчајте, туку одете.
- Обрнете внимание да не удирате силно во страни тела заради можна проекција на струготини предизвикани со движењето на воздухот.
- Не насочувајте го протокот на воздух кон лица или животни.
- При употреба како раздувувач, секогаш обрнувајте исклучително внимание за да се избегне отфрлање на материјали или подигнување прашина кои може да предизвикаат повреди на лица или животни или оштетување на имоти.
- Немојте рачно да внесувате предмети во отворот за вшмукување.
- Не обидувајте се да вшмукувате парчиња метал, камења, шишиња, лименки, други туѓи телаа и масивни предмети што може да го оштетат роторот.
- Никогаш не стојте повисоко од основата на машината кога вшмукувате предмети.
- Држете ги секогаш лицето, рацете и телото подалеку од решетката за вшмукување и од отворот за исфрлање на воздухот и не попречувајте го протокот на воздух ниту при движењето ниту при употребата на машината.
- Деловите што се вртат може да предизвикаат тешки повреди. Избегнувајте контакт со тие делови кога сè уште се вртат.
-

⚠ Во случај на дефект или инциденти во текот на работата, веднаш исклучете го моторот и оддалечете ја машината внимавајќи да не предизвикате други оштетувања. Во случај на инцидент со лична повреда или повреда на трето лице, пристапете веднаш кон постапката за давање најсоодветна прва помош за дадената состојба и обратете се во соодветен центар за здравствена заштита за неопходно лекување. Отстранете ги темелно сите остатоци од косењето што може да предизвикаат дефект или повреди на лица или животни ако останат незабележано во машината.

⚠ Продолжена изложеност на вибрации може да предизвика повреди и невроваскуларни нарушувања (познати и како „Рејнодов синдром“ или „бела рака“) особено кај оние што се изложени на циркуларни влијанија. Симптомите може да се покажат на рацете, на рачните зглобови или на прстите и се манифестираат со губење на осет, вкочанетост, чешање, болка, обезбојување и структурални промени на кожата. Овие ефекти може да се зголемат со ниски надворешни температури и / или од прекумерен притисок врз рачките. При појава на овие симптоми, треба да го намалите времето на користење на машината и да се советувате со лекар.

Ограничување при употреба

- Машината не треба да ја користат лица што не се во состојба да ја држат цврсто со обете раце и/или да одржуваат стабилна рамнотежа на нозете во текот на работата.
- Никогаш не користете ја машината со оштетена заштита, ако недостасува или ако не правилно поставена.
- Никогаш не користете ја машината без да ги поставите предвидените дополнителни делови за дадена употреба (раздувување или вшмукување).
- Не исклучувајте, деактивирајте, вадете ги манометарот и безбедносните системи/ микропрекинувачи.
- Не користете го електричниот апарат ако прекинувачот не е правилно поставен во позиција за вклучување или исклучување. Ако електричниот апарат не може да се вклучи со прекинувачот, тој е опасен за употреба и треба да се поправи.
- Не изложувајте ја машината на непотребни сили и не користете мала машина за изведување тешки работи; адекватно користење на машината го намалува ризикот и го подобрува квалитетот на работата.

2.4 ОДРЖУВАЊЕ, ОДЛОЖУВАЊЕ

Редовно одржувајте и правилно одложете ја машината за да ја одржите безбедноста на машината и нивото на работа.

Одржување

- Никогаш не користете ја машината со користени или оштетени делови. Оштетените или дефектните делови треба да се заменат, никогаш да не се поправаат. Користете само оригинални резервни делови.

⚠ Дадените нивоа за бучава и вибрации во ова упатство се максимални вредности при употреба на машината. Мора да преземете безбедносни заштитни мерки и да ги избегнете можните штети заради зголемена бука и непријатност од вибрациите. Користете ја машината со постојана брзина и држете ја цврсто рачката со соодветна брзина и на минимален режим којшто е потребен да се заврши работата. Носете заштита против бучава и правете чести паузи, соодветни за работата.

Одлагање

- За намалување на ризикот од оган, не оставајте полни контејнери во затворен простор.

2.5 БАТЕРИЈА / ПОЛНАЧ ЗА АКУМУЛАТОРОТ

ВАЖНО *Следните безбедносни мерки ги опфаќаат безбедносните одредби коишто се претставени во даденото упатство за батеријата и за полначот на батеријата кое што се доставува со машината.*

- Користете само полначи за полнење на батериите што ги препорачува производителот. Несоодветен полнач за батеријата може да предизвика електричен удар, прегревање или протекување на корозивната течност од батеријата.
- Користете само батерии со спецификации што се предвидени за вашиот апарат. Употреба на други батерии може да предизвика повреди и ризик од пламен.

2.6 ЗАШТИТА НА ЖИВОТНАТА СРЕДИНА

- Доследно следете ги локалните закони за фрлање на амбалажата, делови во распаѓање или какви било елементи со штетно влијание врз животната средина. Овие отпадоци не смеат да се фрлаат во ѓубре, туку треба да се селектираат и да се однесат во соодветни собирни центри за рециклирање материјали.
- Следете ги во целост локалните закони за фрлање на материјалите што се резултат на сечењето.
- При исфрлање од употреба, не оставајте ја машината каде било во природата, туку предајте ја во собирен центар во согласност со важечките локални закони.



Не фрлајте ги електричните апарати заедно со домашен отпад. Во согласност со директивата на ЕУ 2012/19/UE, отпадот што се состои од електрични и електронски апарати е ваша одговорност и, во согласност со националните одредби, електричните апарати за фрлање треба да се фрлат засебно за да може подоцна повторно да се употребат на екокомпатибилен начин. Ако електричните апарати се одложат на ѓубриште или на земја, штетните состојки може да стапат во контакт со елементите во почвата и да навлезат во синџирот на исхрана, со што ќе се нарушат вашето здравје и благосостојбата. За подетални информации околу фрлањето на овој производ, контактирајте со компетентни институции за фрлање домашен отпад или со застапникот.



Откако ќе ѝ помине рокот на употреба, извадете ја батеријата обрнувајќи внимание на животната средина. Батеријата содржи материјал што е опасен за вас и за средината. Треба да се извади и расклопи во засебен сад што може да содржи литиумски јони.



Засебното собирање на производите и искористените пакувања овозможува рециклирање на материјалите и повторна употреба. повторната употреба на рециклираните материјали спречува штета на животната средина и ја намалува потребата за примарни материјали.

3. ЗАПОЗНАЈТЕ ЈА МАШИНАТА

3.1 ОПИС НА МАШИНАТА И ПРЕДВИДЕНА УПОТРЕБА

Оваа машина претставува градинарска опрема и конкретно преносен раздувувач/вшмукувач за градини на батерии.

Генерално, машината се состои од мотор којшто работи на вртежи за да произведе проток на воздух со голема моќност.

3.1.1 Предвидена употреба

Оваа машина е наменета и изработена за да отстранува со дување и вшмукување/дробење лисја, трева и други мали и лесни отпадоци.

3.1.2 Несоодветна употреба

Која и да е друга употреба, поинаква од горенаведените, може да претставува опасност и да предизвика повреди и штети за лица и/или предмети. Се отфрлаат при неправилна употреба (како пример, но не се ограничува на следното):

- вшмукување или собирање на запаливи производи или кои претставуваат ризик од експлозија, врел јаглен или материјали што горат без пламен, изгасени цигари, стаклени парчиња, остри делови, метални предмети, камења и сè друго што може да претставува опасност за безбедноста на управувачот со машината и на останатите,
- насочување на воздухот кон лица и/или животни,
- употреба на машината од страна на повеќе луѓе.

ВАЖНО *Несоодветната употреба на машината доведува до отфрлање на гаранцијата и ја отфрла секоја одговорност на производителот, префрлувајќи ги на корисникот произлезените обврски предизвикани од повреди или оштетувањата лично или на трети лица.*

3.1.3 Вид на корисник

Оваа машина е наменета да ја користат корисници, т.е. оператори коишто не се професионалци. Наменета е за „домашна употреба“.

3.2 ГЛАВНИ ДЕЛОВИ (сл. 1)

A. Единица со мотор: овозможува движење на роторот.
B. Предна цевка за дување/вшмукување.
C. Задна цевка за дување/вшмукување.
D. Рачка: овозможува управување со машината.
E. Предна рачка: овозможува подобро управување со машината.
F. Прекинувач за вклучување и искучување на брзината: овозможува стартување, исклучување и приспособување на работната брзина на машината.
G. Вреќа за собирање: го собира вшмуканиот материјал.
H. Прекинувач за вшмукување/дување: му овозможува на корисникот да ја промени функцијата на машината.
I. Тркала: овоможиваат машината да се движи полесно
J. Оддел за батерии: простор наменет за сместување на батериите
K. Батерии *(ако не се доставуваат со машината, видете го поглавјето 13, „Дополнителна опрема на барање“)*: уред што обезбедува енергија за ел. палење на моторот. Одликите на батеријата се опишани во засебно упатство.
L. Полнач за батерија *(ако не се доставува со машината, видете го поглавјето 13, “Дополнителна опрема на барање“)*: уред што се користи за полнење на батеријата. Одликите на батеријата се опишани во засебно упатство.

3.3 ЕТИКЕТА ЗА ИДЕНТИФИКАЦИЈА НА ПРОИЗВОДОТ (Сл. 1)

1. Ниво на акустична моќност
2. Ознака за усогласеност
3. Година на производство
4. Тип на машина
5. Сериски број
6. Име и адреса на производителот
7. Код на производ
8. Напон и фреквенција на напојувањето

Запишете ги податоците за идентификација за машината на соодветните места на дадената етикета од внатрешната страна на капакот.

ВАЖНО *Користете ги дадените податоци за идентификација секојпат кога контактирате со овластен центар.*

ВАЖНО *Примерот за изјавата за усогласеност се наоѓа на последната страница во упатството.*

3.4 ОЗНАКИ ЗА БЕЗБЕДНОСТ (сл. 2)

На машината има разни симболи.
Значење на симболите:



ВНИМАНИЕ! ОПАСНОСТ!
Оваа машина може да биде опасна за вас или за другите доколку не се користи правилно.



ВНИМАНИЕ! Пред да ја користите оваа машина, прочитајте го упатството за употреба.



Користете заштита за ушите и очите.





Да не се изложува на дожд (или на влага).



ОПАСНОСТ ОД ИСФРЛАЊА!
Внимавајте на можни исфрлувања на материјали коишто ги предизвикува протокот на воздухот коишто може да предизвикаат тешки повреди на лица и предмети.

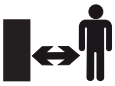

ОПАСНОСТ ОД ИСФРЛАЊА!
Оддалечете ги сите лица или домашни животни најмалку 15 метри додека работи машината.



Извадете ја батеријата пред да извршувате каква и да било проверка, чистење или одржување/приспособување на машината.





Перки на вентилаторот
Ротирачките перки на вентилаторот може да предизвикаат сериозна повреда.
Не допирајте го вентилаторот кога алатот е во употреба.

ВАЖНО *Дадените етикети што се скинале или не се читливи, треба да се заменат. Побарајте нови етикети од соодветен центар или од овластениот сервисер.*

4. МОНТИРАЊЕ

За потребите на складирање и транспорт, одредени компоненти на машината не се монтирани во фабриката, туку треба да се монтираат по вадење на амбалажата следејќи ги следните упатства.

⚠ Распакувањето и целата монтажа треба да се извршат на цврста и рамна површина со доволно простор за поместување на машината и на амбалажата користејќи секогаш соодветни алати. Не користете ја машината пред да завршите со сите постапки наведени во поглавјето „МОНТИРАЊЕ“.

4.1 РАСПАКУВАЊЕ

1. Отворете го пакувањето внимателно за да не ги расфрлите деловите.
2. Прочитајте ја документацијата во кутијата каде се наведени овие упатства.
3. Извадете ги од кутијата сите делови што не се монтирани.
4. Извадете ја машината од кутијата.
5. Фрлете ги кутијата и амбалажата во согласност со локалните одредби.

⚠ Пред да започнете со монтирање, уверете се дека батеријата не е ставена на своето место.

4.2 МОНТИРАЊЕ / ОТСТРАНУВАЊЕ НА ЦЕВКАТА ЗА ДУВАЊЕ/ ВШМУКУВАЊЕ

Поставете ја предната цевка за дување/вшмукување (сл. 3.A) во задната цевка за дување/вшмукување (сл. 3.B) и зацврстете ја со соодветниот шраф (сл. 3.C).

4.3 МОНТИРАЊЕ НА ВРЕЌАТА ЗА СОБИРАЊЕ

1. Поврзете ја вреќата за собирање (сл. 4.A) со испусниот отвор (сл. 4.B), погрижувајќи се да биде правилно прицврстена.
2. Поврзете ја вреќата за собирање со предната цевка (сл. 5.A) користејќи ја соодветната кука (сл. 5.B).

4.4 МОНТИРАЊЕ НА ПРЕДНАТА РАЧКА

Ставете ја рачката (сл. 6.A) во лежиштето и прицврстете ја во саканата позиција користејќи го соодветниот јазок (сл. 6.B).

4.5 МОНТИРАЊЕ НА РЕМЕНОТ

Прицврстете го карабинерот на ременот во соодветниот прстен (сл. 7.A) што се наоѓа на горниот дел од машината.

ВАЖНО *Застанете ја машината и секогаш вадете ја батеријата (пасус 7.2.2) при секое вадење на цевката нза дување/вшмукување и на вреќата за собирање.*

5. КОМАНДИ ЗА КОНТРОЛА

5.1 ПРЕКИНУВАЧ ЗА ВШМУКУВАЊЕ/ДУВАЊЕ

Прекинувачот му овозможува на корисникот да ја промени функцијата на машината:
- со поставување на прекинувачот на „BLOW“ (ДУВАЊЕ) (сл. 8.A) се активира функцијата за дување;
- со поставување на прекинувачот на „VAC“ (ВШМУКУВАЊЕ) (сл. 8.B) се активира функцијата за вшмукување.

⚠ ***Режимот на функционирање на машината мора да се постави пред да ја вклучите машината.***

5.2 ПРЕКИНУВАЧ ЗА СТАРТУВАЊЕ/ ЗАПИРАЊЕ

Прекинувачот за стартување/запирање (сл. 9) има двојна функција:

1. Стартување/запирање на машината со истовремено активирање/деактивирање на вртењето на роторот;

За да ја запрете машината, придвижете го прекинувачот во позицијата за застанување „0“.

2. Ова овозможува брзината на вртење на роторот да се приспособи со вртење на прекинувачот во саканата позиција (од 1 до 5).

⚠ ***Стартувањето на машината предизвикува истовремено и вртење на роторот.***

6. УПОТРЕБА НА МАШИНАТА

6.1 ВОВЕДНИ ОПЕРАЦИИ

6.1.1 Проверка и полнење на батеријата (сл. 10)

Пред секоја употреба, проверете ја состојбата на батеријата и дополнете ја следејќи ги насоките посочени во упатството за батеријата.

6.1.2 Приспособување на каишот за рамо

Приспособете ја должината на каишот за рамо така што цевката за вшмукување ќе биде наместена многу блиску до земјата. (сл. 7).

6.2 БЕЗБЕДНОСНИ КОНТРОЛИ

⚠ ***Секогаш извршувајте ги безбедносните контроли пред работа.***

6.2.1 Општа контрола

Предмет	Резултат
Држач (сл. 1.D, 1.E)	Чисти, исушени, правилно и цврсто фиксирани на машината
Навртки на машината	Добро зашрафени (не разлабавени)
Отвори за воздух за ладење	Без пречки
Задна цевка за дување/ вшмукување (сл. 1.B, 1.C) и вреќаа за собирање (сл. 1.G)	Правилно поставена. Никаков знак на оштетување Без пречки.
Ротор	Никаков знак на оштетување
Заштити	Никаков знак на оштетување
Батерија (сл. 1.K)	Без никакви оштетувања на куќиштето и без протекување на течност
Прекинувач за стартување/ запирање (сл. 1.F)	Треба лесно да се движи од една во друга позиција
Машина	Никаков знак на оштетување или изабеност. Нема чудни вибрации. Нема чудни звуци.

6.2.2 Тестирање на работата на машината

Дејство	Резултат
1. Стартувајте ја машината (пасус 6.3).	Машината е стартувана и роторот се врти.
1. Придвижете го прекинувачот во позицијата за запирање „0“ (сл. 9).	1. Прекинувачот треба лесно да се движи и машината треба да запре.

⚠ ***Ако некој од резултатите не е ист како што е посочено во табелата, не користете ја машината! Однесете ја во овластен сервис на проверка и поправка.***

6.3 СТАРТУВАЊЕ

1. Заземете цврста и стабилна позиција.
2. Уверете се дека цевката за дување/вшмукување не е насочена кон присутни лица или отпад.

⚠ ***Проверете дали прекинувачот е во позицијата за запирање „0“.***

3. Вметнете ги батериите (сл. 11.A) во одделот за батерии, притискајќи ги докрај сè додека не слушнете звук на кликнување што ги блокира на место и обезбедува електричен контакт.

ЗАБЕЛЕШКА *Машината работи само ако се вметнати двете батерии.*

4. Изберете го начинот на работа што сакате да го користите со движење на рачката за контрола на прекинувачот (сл. 8).
5. Придвижете го прекинувачот во позицијата за палење (сл. 9).

⚠ ***Стартувањето на машината предизвикува истовремено и вртење на роторот.***

6.4 РАБОТА

⚠ ***Во текот на работата, машината треба секогаш треба да се држи цврсто со двете раце за рачките.***

ЗАБЕЛЕШКА *За време на работата, батеријата е заштитена од комплетно празнење преку заштитниот уред кој што ја исклучува машината и ја блокира работата.*

6.4.1 Совети за работа

1. Напредувајте полека држејќи го крајниот дел на цевката на раздувувачот на соодветно растојание од теренот (сл. 7).
2. За да избегнете раскршување на материјалот што треба да се отстрани, насочете го млазот на воздух околу страничните рабови на насобраниот материјал. Никогаш не насочувајте го млазот на воздухот кон центарот на насобраниот материјал.
3. Секогаш држете ја единицата цврсто за двете рачки.
4. Кога ја користите единицата како дробилка, користете го каишот за рамо.

6.4.2 Решетки за воздух

Никогаш не покривајте ги решетките за воздух. Секогаш одржувајте ги слободни од блокада и ѓубре. Решетките мора секогаш да се одржуваат чисти за да се овозможи моторот да се лади ефикасно.

6.4.3 Функција на раздувувач

1. Завртете ја рачката за контрола на прекинувачот позиционирајќи ја на „BLOW“ (ДУВАЊЕ) (сл. 8.A).
2. Држете го раздувувачот цврсто.
3. Насочете го воздушниот млаз нанапред и дувајте од една кон друга страна притоа држејќи ја млазницата на соодветно растојание од земјата или подот. Полека придвижете се нанапред, така што купот од насобраното ѓубре постојано ќе биде пред вас.

6.4.4 Функција за вшмукување/дробење

1. Завртете ја рачката за контрола на прекинувачот позиционирајќи ја на „VAC“ (ВШМУКУВАЊЕ) (сл. 8.B)
2. Цврсто држете го вшмукувачот.
3. Тркалата-водилки (сл. 1.I), на крајот од цевката за вшмукување, се користат за полесно насочување на цевката за вшмукување по земјата.
4. Ситните остатоци од ѓубре, како на пример лисја и гранки, ќе бидат здробени кога ќе поминат низ куќиштето на вентилаторот.
5. Празнете ја вреќата често за да гарантирате долготраен рок на употреба и подобри перформанси.

6.4.5 Регулација на моќноста

Секогаш треба да ја регулирате брзината на вртење на роторот во согласност со типот на материјалот што треба да се отстрани:

- средна брзина на раздувувачот, за лесни материјали и мали џбунови на тревникот, и за отстранување трева и лесни лисја на асфалт или цврст терен;
- максимална брзина на раздувувачот, за влажни лисја, потешки материјали, како свеж снег и големи ѓубришта.

6.5 ЗАПИРАЊЕ

За да ја запрете машината, придвижете го прекинувачот во позицијата за запирање „0“ (сл. 9).

⚠ Роторот продолжува да се врти неколку секунди дури и по запирањето на машината.

Секогаш запирајте ја машината кога се движите меѓу зони на кои се изведува работа.

⚠ При преместување, никогаш не држете ја раката врз командата за забрзување за да избегнете случајно стартување.

6.6 ПО УПОТРЕБАТА

1. Извадете ја батеријата од лежиштето и проверете го полнењето (пасус 7.2.2).
2. Оставете моторот да се излади пред да се остави машината во која било просторија.
3. Исчистете ја машината (пасус 7.3).
4. Проверете дали деловите се разлабавени или оштетени. Ако е потребно, заменете ги оштетените делови и затегнете ги разлабавените шрафови и навртки или контактирајте со овластен сервисер.
5. Проверка на можни оштетувања на машината. Ако е потребно, контактирајте со овластен сервисен центар.

ВАЖНО *Секогаш вадете ја батеријата (пасус 7.2.2) секојпат кога ја оставате машината без надзор или нема да работите.*

7. РЕДОВНО ОДРЖУВАЊЕ

7.1 ОПШТИ ИНФОРМАЦИИ

⚠ Пред да извршувате каква и да било проверка, чистење или одржување/ приспособување на машината.

- ***Запрете ја машината (пасус 6.5).***
- ***Извадете ја батеријата и наполнете ја одново (пасус 7.2.2) (никогаш не оставајте ја батеријата вметната во дофат на деца или неовластени лица).***
- ***Погрижете се сите делови што се движат да бидат целосно запрени.***
- ***Оставете моторот да се излади пред да се остави машината во која било просторија.***
- ***Носете соодветна облека, работни чевли и заштитни очила.***
- ***Прочитајте ги соодветните упатства.***

ВАЖНО *Сите работи за одржување и регулација коишто несе опишани во ова упатство треба да се извршат кај застапникот или во овластен сервис.*

7.2 БАТЕРИЈА

7.2.1 Автономија на батеријата

Автономијата на батеријата (што значи обработена површина пред повторно полнење) вообичаено е условена од активности на операторот, што треба да се избегнуваат:

– често стартување и запирање во текот на работата;
– несоодветна брзина на вртењето на роторот за типот на материјалот што треба да се отстрани (пасус 6.4.5).

За оптимизирање на работниот век на батеријата, секогаш се препорачува да ја поставите брзината на вртење на роторот да биде соодветна на типот на материјал што треба да се отстрани.

Во случај кога сакате да ја користите машината за многу долготрајна работа и користите стандардна батерија, може:

- да набавите дополнителна стандардна батерија за да ја замените веднаш потрошената батерија без да треба да ја прекинувате работата.

ЗАБЕЛЕШКА *Секогаш користете целосно наполнети батерии. Ако една од двете батерии не е целосно наполнета, машината ќе се исклучи кога батеријата ќе се испразни.*

- да набавите батерија со поголема автономија во однос на стандардната батерија (пасус 13.1).

7.2.2 Отстранување и полнење на батеријата (сл. 12,13)

ЗАБЕЛЕШКА *Батеријата се доставува со заштита што го прекинува полнењето ако температурата во средината не е меѓу 0 и +45°C.*

7.3 ЧИСТЕЊЕ НА МАШИНАТА

- За да го намалите ризикот од запалување, одржувајте ги машината без остатоци од лисја и гранки.
- Секогаш чистете ја машината по употребата со чиста и мокра крпа потопена во неутрален детергент.
- Отстранете ги сите траги на влага со мека и сува крпа. Влагата остава простор за ризик од електричен удар.
- Не користете абразивни детергенти и растворувачи да ги исчистите пластичните делови или рачките.

- Не полевајте вода и избегнувајте мокрење на моторот и на електричните делови.
- Одржувајте го роторот секогаш чист од прашина и остатоци коишто се раздувале со воздухот кон решетката. Не прскајте го роторот со вода.
- За да избегнете прегревање или оштетување на моторот и на батеријата, секогаш проверувајте дали решетката за воздух за ладење е чиста и без остатоци.

7.4 ЧИСТЕЊЕ НА ВРЕЌАТА ЗА СОБИРАЊЕ И ЦЕВКАТА ЗА ВШМУКУВАЊЕ

1. Поставете го прекинувачот за вклучување/исклучување на „0“ и почекајте додека машината целосно не се исклучи.
2. Извадете го пакетот батерии.
3. Празнете ја вреќата за собирање по секоја употреба за да избегнете дефект и опструкција на воздушниот проток што може да ја намали ефикасноста на единицата.
4. Завртете ја вреќата наопаку и енергично истресете ја за да ги отстраните преостанатиот прав и ѓубре.
5. Внимателно извадете ги сите материјали што го попречуваат слободниот проток во цевката за вшмукување.

7.5 НАВРТКИ И ШРАФОВИ ЗА ФИКСИРАЊЕ

- Сите навртки и шрафови одржувајте ги соодветно зацврстени за да сте сигурни дека машината е безбедна за работа.
- Редовно проверувајте дали рачките се цврсто фиксирани.

8. СКЛАДИРАЊЕ

8.1 ОДЛОЖУВАЊЕ НА МАШИНАТА

Кога машината треба да се складира:
1. Извадете ја батеријата од лежиштето и проверете го полнењето (пасус 7.2.2).
2. Оставете моторот да се излади пред да се остави машината во која било просторија.
3. Исчистете ја машината (пасус 7.3).
4. Проверете дали деловите се разлабавени или оштетени. Ако е потребно, заменете ги оштетените делови и затегнете ги разлабавените шрафови и навртки или контактирајте со овластен сервисер.
5. Складирајте ја машината:
   – во сува просторија;
   – засолнета од лоши временски услови;
   – и на место надвор од дофатот на децата;
   – уверувајќи дека сте ги тргнале клучевите и опремата што ја користевте при одржувањето.

8.2 ЧУВАЊЕ НА БАТЕРИЈАТА

Ако батеријата не е наполнета подолг временски период, секогаш треба да се чува на темно и ладно место, каде што нема влага и каде што амбиенталната температура е од 0 до 45°C.

ВАЖНО *Во случај на долготрајна неактивност, полнете ја батеријата секои два месеци за да го продолжите работниот век.*

9. ПРЕНЕСУВАЊЕ И ТРАНСПОРТ

Секогаш кога е потребно пренесување или транспорт на машината потребно е:

1. Запрете ја машината (пасус 6.5);
2. Погрижете се сите делови што се движат да бидат целосно запрени;
3. Извадете ја батеријата од лежиштето и проверете го полнењето (пасус 7.2.2);
4. Фатете ја машината само за рачките и насочете ги цевките подалеку од машината за да не претставуваат пречка.
5. Погрижете се дека со пренесувањето на машината нема да се предизвика оштетување или повреда.

10. ПОМОШ И ПОПРАВКА

Во ова упатство се дадени сите неопходни индикации за управување со машината и за правилно одржување што ги извршува корисникот. Сите активности за приспособување и одржување што не се споменати во ова упатство мора да ги изврши продавачот или специјализиран центар.Секоја операција што се извршува во несоодветни објекти или од страна на неквалификуван песонал ќе ги поништи сите тврдења од гаранцијата и сите обврски и одговорности на производителот.

- Резервните делови и дополнителната опрема коишто не се одобрени, употребата на резервни делови и дополнителна опрема коишто не се оригинални ја нарушуваат безбедноста на машината и го ослободува производителот од секоја обврска или одговорност.
- Оригиналните резервни делови се набавуваат во сервисните центри или кај авторизираните застапници.

11. ОПСЕГ НА ГАРАНЦИЈАТА

Условите од гаранцијата се наменети само за потрошувачи, т.е. непрофесионални оператори.

Гаранцијата ги покрива сите дефекти поврзани со квалитетот на материјалите и квалитетот на производството, што се утврдени за време на гарантниот период од страна на продавачот или специјализиран центар.
Примената на гаранцијата е ограничена на поправка или замена на наводниот дефектен дел.
Примената на гаранцијата е предмет на редовно одржување на машината.
Гаранцијата не ги покрива штетите настанати од:

- Незапознаеност со приложената документација (Упатството за употреба).
- Професионална употреба.
- Невнимание, небрежност.
- Надворешна причина (гром, удар, присуство на туѓи тела во внатрешноста на машината) или несреќен случај.
- Употребата и монтирањето што или не се правилни или производителот не ги дозволува.
- Несоодветно одржување.
- Модификации на машината.
- Користење резервни делови коишто не се оригинални (приспособливи резервни делови).
- Користење дополнителна опрема која не е одобрена ниту доставена од производителот.

Гаранцијата не покрива:

- Операции за одржување (опишани во упатството за употреба).
- Нормално абење на потрошните материјали.
- Нормално абење.
- Естетска истрошеност на машината како резултат на употребата.
- Дополнителни трошоци што настануваат при активирање на гаранцијата, како на пример пренесување на машината до објектот на корисникот, транспортирање на машината кај продавачот, изнајмување опрема за замена на делови или ангажирање надворешна компанија за сите одржувачки работи.

Корисникот е заштитен со соодветните државни закони. Правата на корисникот кои се предвидени во дадените државни закони на ниеден начин на ниеден начин не се ограничени со оваа гаранција.

12. УТВРДУВАЊЕ ПРОБЛЕМ

ПРОБЛЕМ	МОЖНА ПРИЧИНА	РЕШЕНИЕ
1. Го притиснавте копчето, но моторот не се стартува	Нема батерии или не се ставени правилно	Проверете дали батериите се правилно вметнати (пасус 7.2.3)
	Слаба батерии/слаби батерии	Проверувајте ја состојбата на наполнетост и наполнете ги батериите (пасус 7.2.2)
	Расипан прекинувач за стартување/ запирање или оштетен раздувувач	Не користете ја машината. Веднаш запрете ја машината, извадете ја батеријата и обратете се во сервисен центар.
2. Моторот се гаси во текот на работата	Батериите не се правилно вметнати	Проверете дали батериите се правилно вметнати (пасус 7.2.3)
	Слаба батерии/слаби батерии	Проверувајте ја состојбата на наполнетост и наполнете ги батериите (пасус 7.2.2)
3. Роторот врти, но воздухот не излегува од цевката на раздувувачот	Цевката на раздувувачот е блокирана или затната	Запрете ја машината, извадете ги батериите и тргнете ги можните пречки.
4. Има бучава и/или прекумерни вибрации во текот на работата	Разлабавени или оштетени делови	Застанете ја машината, извадете ја батеријата и: – проверете ги оштетувањата, – проверете дали деловите се разлабавиле и затегнете ги, – обезбедете замена или поправка на оштетените делови со резервни делови со соодветни карактеристики.
5. Машината испушта чад во текот на работата	Раздувувачот е оштетен.	Не користете ја машината. Веднаш запрете ја машината, извадете ја батеријата и обратете се во сервисен центар.

ПРОБЛЕМ	МОЖНА ПРИЧИНА	РЕШЕНИЕ
6. Автономијата на батеријата е незадоволителна	Условите за работа се многу тешки и бараат поголема потрошувачка на енергијата	Подобрете ја употребата (пасус 7.2.1)
	Батеријата не е доволна за работните потреби	Користете батерии со проширен опсег (пасус 13.1)
	Намален капацитет на машината	Купете нова батерија
7. Полначот не ја полни батеријата	Батериите не се поставена правилно во полначот	Проверете дали поставеноста е точна (пасус 7.2.2)
	Условите во средината за работа не се соодветни	Вклучете го полнењето во средина со соодветна температура (видете го упатството за употреба за батеријата/полначот за батеријата)
	Нечисти контакти	Исчистете ги контактите
	Нема напон кај полначот на батеријата	Проверете дали приклучокот е вметнат и дали има довод на ел. енергија
	Полначот на батеријата има дефект	Заменете го дефектниот дел со оригинален
		Ако проблемот не исчезне, проверете го упатството за батеријата / полначот за батеријата

Контактирајте со застапникот за помош ако проблемите не се решат откако сте ги направиле горепосочените операции.

13. ДОПОЛНИТЕЛНА ОПРЕМА НА БАРАЊЕ

13.1 БАТЕРИИ

Достапни се батерии со различен квалитет наменети за одредени работни задачи (сл. 14). Списокот со батерии коишто се соодветни да се користат со оваа машина се наоѓа во табелата „Технички податоци“.

13.2 ПОЛНАЧ ЗА БАТЕРИЈА

Уред што се користи за полнење на батеријата (сл. 15).

NL

LET OP!: VOORALEER DE MACHINE TE GEBRUIKEN, DIENT MEN DEZE HANDLEIDING AANDACHTIG TE LEZEN. Bewaren voor toekomstige behoeften.

INDEX

1. ALGEMEEN 1
2. VEILIGHEIDSVOORSCHRIFTEN 1
3. LEER DE MACHINE KENNEN 4
   - 3.1 Beschrijving machine en beoogd gebruik 4
   - 3.2 Hoofdonderdelen (Afb. 1) 5
   - 3.3 Identificatielabel product (Afb. 1) 5
   - 3.4 Veiligheidssignalen (Afb. 2) 5
4. MONTAGE 6
   - 4.1 Uitpakken 6
   - 4.2 Montage / demontage van de BLAAS-ZUIGBUIS . 6
   - 4.3 Montage van de OPVANGZAK 6
   - 4.4 MONTAGE VAN DE VOORSTE HANDGREEP 6
   - 4.5 MONTAGE SCHOUDERBAND 6
5. BEDIENINGSELEMENTEN 6
   - 5.1 SCHAKELAAR ZUIGEN/BLAZEN 6
   - 5.2 SCHAKELAAR START/STOP 7
6. GEBRUIK VAN DE MACHINE 7
   - 6.1 Voorafgaande werkzaamheden 7
   - 6.2 Veiligheidscontroles 7
   - 6.3 Starten 7
   - 6.4 Het werken 7
   - 6.5 Stoppen 8
   - 6.6 Na het gebruik 8
7. GEWOON ONDERHOUD 8
   - 7.1 Algemeen 8
   - 7.2 Accu 9
   - 7.3 Reiniging van de machine 9
   - 7.4 De opvangzak en de ZUIGBUIS reinigen 9
   - 7.5 Moeren en schroeven voor bevestiging 9
8. STALLING 9
   - 8.1 Stalling van de machine 9
   - 8.2 Stalling van de accu 10
9. HANTERING EN TRANSPORT 10
10. ASSISTENTIE EN HERSTELLINGEN 10
11. GARANTIEDEKKING 10
12. IDENTIFICATIE PROBLEMEN 11
13. OP AANVRAAG LEVERBARE ACCESSOIRES 12
    - 13.1 Accu's 12
    - 13.2 Batterijlader 12

1. ALGEMEEN

1.1 HOE DE HANDLEIDING LEZEN

OPMERKING *of* **BELANGRIJK** *verstrekt nadere gegevens of andere elementen ter aanvulling op hetgeen daarvoor vermeld is, om te voorkomen dat de machine beschadigd wordt of dat er schade veroorzaakt wordt.*

Het symbool ⚠ wijst op een gevaar. Veronachtzaming van de waarschuwing leidt tot mogelijke persoonlijke letsels of letsels aan anderen en/of schade.

De paragrafen die aangegeven zijn met een grijze stippen-boord wijzen op optionele kenmerken die niet aanwezig zijn op alle modellen die in deze handleiding beschreven zijn. Controleer of het kenmerk aanwezig is op het model in kwestie.

De aanwijzingen “voor”, “achter”, “rechts” en “links” hebben betrekking op de werkpositie van de bediener.

2. VEILIGHEIDSVOORSCHRIFTEN

2.1 TRAINING

⚠ Lees deze aanwijzingen aandachtig alvorens de machine te gebruiken. Zorg dat u vertrouwd raakt met de bedieningsknoppen en in staat bent de machine op de juiste wijze te gebruiken. Het niet in acht nemen van de voorschriften en instructies kan elektrische schokken, brand en/of ernstige letsels veroorzaken. Bewaar alle waarschuwingen en instructies voor toekomstig gebruik.

- Laat de machine nooit gebruiken door kinderen of personen met beperkte lichamelijke, zintuiglijke of geestelijke bevoegdheden, of die niet over de nodige ervaring en kennis beschikken, of door personen die de aanwijzingen niet goed genoeg kennen. De minimale leeftijd van de gebruiker kan landelijk gereglementeerd zijn.
- Gebruik de machine nooit als er mensen, en in het bijzonder kinderen, of dieren in de nabijheid zijn. De kinderen moeten onder toezicht van

een andere volwassene staan. De kinderen mogen niet met het toestel spelen.
- Gebruik de machine nooit indien de gebruiker vermoeid of onwel is, of indien hij geneesmiddelen, drugs, alcohol of andere stoffen ingenomen heeft die een negatieve invloed kunnen hebben op zijn reactievermogen en aandacht.
- Denk eraan dat de persoon die de machine bedient of de gebruiker aansprakelijk is voor ongevallen en onvoorziene gebeurtenissen die personen of hun eigendommen kunnen overkomen. Het valt onder de verantwoordelijkheid van de gebruiker om de risico's, die het terrein waarop hij moet werken met zich mee kan brengen, te beoordelen en om alle nodige voorzorgsmaatregelen te treffen met het oog op zijn eigen veiligheid en die van anderen, met name op hellingen, hobbelige, gladde of instabiele terreinen.
- Indien men de machine aan derden wil geven of lenen, moet men zich ervan verzekeren dat de gebruiker de gebruiksaanwijzingen in dit handboek doorneemt.

2.2 VOORAFGAANDE WERKZAAMHEDEN

Persoonlijke beschermingsmiddelen (PBM)
- Draag geschikte kledij, stevige werkschoenen met antislipzolen en een lange broek. Schakel de machine niet wanneer u geen schoenen draagt of met open sandalen. Gebruik gehoorbescherming, antitrilhandschoenen, een beschermende bril en een antistofmasker.
- Het gebruik van gehoorbeschermers kan het vermogen eventuele waarschuwingen (roepen of alarmen) te horen, verminderen. Verleen de maximale aandacht aan wat rond de werkzone gebeurt.
- Draag geen sjaal, hemd, halsketting, armbanden, kledij met losse delen, of met bandjes of dassen of andere hangende of wijde accessoires die vastgegrepen kunnen worden door de machine of voorwerpen en materiaal aanwezig op de werkplaats.
- Houd de haren ver weg van het invoerrooster van de lucht omdat deze verklemd zouden kunnen geraken in de rotor en ernstige ongevallen zouden kunnen veroorzaken. Lang haar wordt zorgvuldig bijeengebonden.

Werkzone / Machine
- Controleer grondig heel de werkzone en gebruik een hark of een borstel om de afval handmatig uiteen te halen en al wat door de machine weggeschoten zou kunnen worden, te verwijderen (bij gebruik als blazer) of wat de zuigbuis zou kunnen verklemmen (bij gebruik als zuiger) of wat oorzaak van gevaar zou kunnen zijn (stenen, takken, ijzerdraden, beenderen, enz.).
- Bij stoffig terrein, raadt men aan de oppervlakte lichtjes te bevochtigen.
- Om brandgevaar te voorkomen, de machine niet met warme motor achterlaten op bladeren of droog gras.

2.3 TIJDENS HET GEBRUIK

Werkzone
- Gebruik de machine niet in omgevingen met gevaar op ontploffing, in aanwezigheid van ontvlambare vloeistoffen, gas of stof. De elektrische gereedschappen genereren vonken die stof of dampen kunnen doen ontvlammen.
- Enkel bij daglicht of met goed kunstmatig licht en bij goede zichtbaarheid reinigen.
- Zorg ervoor dan de andere personen zich op een afstand van minstens 15 meter uit de draagwijdte van de machine bevinden.
- Werk niet op nat gras, bij regen of bij risico op onweer, in het bijzonder wanneer er kans op bliksem bestaat.
- Vermijd zoveel mogelijk te werken op een natte of glibberige grond, of in ieder geval op te oneffen of steile terreinen die de stabiliteit van de bediener tijdens het werken niet kunnen garanderen;
- Stel de machine niet bloot aan regen of vochtigheid. Water dat in een gereedschap sijpelt, verhoogt het risico op elektrische schokken.
- Let bijzonder goed op de onregelmatigheden van het terrein (drempels, geulen), op de hellingen, op verborgen gevaren en op de aanwezigheid van eventuele hindernissen die de zichtbaarheid zouden kunnen beperken.
- Wees zeer voorzichtig nabij ravijnen, grachten of dijken.
- Let goed op het verkeer, wanneer de machine dicht bij de straat gebruikt wordt.
- Let steeds op de richting van de wind en werk nooit tegen de wind in.
- De machine niet gebruiken nabij openstaande vensters.
- Start op een vlakke en stevige ondergrond.
- Gebruik de machine niet op een verharde ondergrond of grind, om te vermijden dat het verwijderde materiaal letsels zou kunnen veroorzaken.
- Zorg ervoor dat het verwijderde materiaal zich niet in de afvoerzone ophoopt, want dit zou de correcte verwijdering kunnen verhinderen en terugslagen van het materiaal door de zuigopeningen kunnen veroorzaken.

Gedrag

- Tijdens het werken, wanneer de machine als blazer gebruikt wordt, moet ze stevig vastgehouden worden met de rechterhand op het bovenste handvat.
- Tijdens het werken, wanneer de machine als zuiger gebruikt wordt, moet ze steeds stevig vastgehouden worden met twee handen, met het rechterhand op het bovenste handvat en het linkerhand op het onderste handvat, zodat de opvangzak zich aan de linkerkant van de bediener bevindt.
- Voorkom met het lichaam in contact te komen met geaarde oppervlakken, zoals buizen, radiatoren, keukens of koelkasten. Het risico voor elektrische schokken vermindert wanneer het lichaam geaard is.
- Neem tijdens het gebruik een vaste en stabiele positie aan en wees altijd voorzichtig.
- Ga niet overhellen.
- Niet uitleunen.
- Let goed op waar uw voet steunt bij het werken op hellingen.
- Loop nooit, maar stap.
- Let erop niet hevig te botsen met vreemde lichamen en let op eventueel wegspringend materiaal en stof veroorzaakt door de lucht.
- Richt de luchstroom niet naar personen of dieren.
- Bij gebruik als blazer, dient men aandachtig te vermijden dat het weggeblazen materiaal of het opgetilde stof personen of dieren kan verwonden of hun eigendommen kunnen beschadigen.
- Steek geen voorwerpen handmatig in de zuigmond.
- Zuig geen metalen stukken, stenen, flessen, blikken, andere vreemde voorwerpen en grote voorwerpen op die de rotor kunnen beschadigen.
- Ga nooit hoger staan dan de basis van de machine bij het opzuigen van voorwerpen.
- Houd het gezicht, de handen en het lichaam steeds op afstand van de zuigrooster en van de uitvoeropening van de lucht en sluit de luchtdoorgangen noch tijdens het opstarten noch tijdens het gebruik van de machine.
- De draaiende delen kunnen ernstige letsels veroorzaken, vermijd aanraking met deze delen wanneer deze nog draaien.
-

⚠ In geval van breuken of ongevallen tijdens het werk, dient men de motor onmiddellijk stil te zetten en de machine te verwijderen om geen verdere schade te berokkenen; in geval van ongevallen met persoonlijke letsels of letsels aan derden, dient men onmiddellijk de meest geschikte eerste-hulp-procedures te volgen voor de situatie en zich tot een gezondheidsstructuur te richten voor de nodige zorgen. Verwijder zorgvuldig eventuele resten die schade of letsels aan personen of dieren kunnen veroorzaken indien ze onopgemerkt blijven.

⚠ De langdurige blootstelling aan trillingen kan neuro-vasculaire letsels en problemen veroorzaken (ook gekend onder de naam "fenomeen van Raynaud" of "witte hand"), vooral bij personen die circulatiestoornissen hebben . De symptomen kunnen betrekking hebben op de handen, de polsen en de vingers, met verlies van gevoeligheid, loomheid, jeuk, pijn, verkleuring of structurele wijzigingen van de huid. Deze effecten kunnen versterkt worden door een lage omgevingstemperatuur en/of een overdreven druk op de handgreep. Wanneer deze symptomen optreden, moet de machine minder lang gebruikt worden en is het noodzakelijk een arts te raadplegen.

Beperkingen voor het gebruik

- De machine mag niet gebruikt worden door personen die niet in staat zijn om het gereedschap stevig met beide handen vast het houden en/of om stevig in evenwicht te blijven staan op beide benen.
- Gebruik de machine nooit indien de beschermingen beschadigd zijn, ontbreken of niet correct geplaatst zijn.
- Gebruik de machine niet zonder alle toebehoren gemonteerd te hebben die voor ieder gebruik voorzien zijn (blazen of zuigen);
- De aanwezige veiligheidsinrichtingen/microschakelaars niet uitschakelen, afschakelen, verwijderen of schenden.
- Gebruik het elektrisch gereedschap indien de schakelaar hem niet correct kan in- en uitschakelen. Een elektrisch gereedschap dat niet bediend kan worden met de schakelaar is gevaarlijk en moet gerepareerd worden.
- Overbelast de machine niet en gebruik geen kleine machine om zware werken te verrichten; het gebruik van een machine met aangepaste afmetingen zal de risico's beperken en de kwaliteit van het werk verbeteren.

2.4 ONDERHOUD, STALLING

Regelmatig onderhoud en een correcte stalling garanderen de veiligheid van de machine en het niveau van de performance.

Onderhoud

- Gebruik de machine nooit als er onderdelen versleten of beschadigd zijn. De defecte of beschadigde onderdelen moeten vervangen en niet gerepareerd worden. Gebruik uitsluitend originele reserveonderdelen.

⚠ Het niveau van het geluid en van de trillingen dat aangegeven is in deze handleiding, zijn de maximale waarden voor het gebruik van de machine. Alle geschikte voorzorgsmaatregelen moeten getroffen worden om mogelijke schade te voorkomen te wijten aan overdreven lawaai en aan de trillingen; gebruik de machine aan een constante snelheid, houd de handgreep stevig vast met geschikte kracht, gebruik de machine aan het laagst mogelijk toerental voor het werk dat moet uitgevoerd worden, draag gehoorbescherming, neem frequente en geschikte pauzes tijdens het werk.

Stalling

- Laat geen houders met restmateriaal in een gesloten ruimte, om het risico op brand te voorkomen.

2.5 ACCU / ACCULADER

BELANGRIJK *De hierna volgende veiligheidsnormen vervolledigen de veiligheidsvoorschriften die aangegeven zijn in de specifieke handleiding van de accu en van de acculader die samen met de machine afgeleverd worden.*

- Gebruik voor het laden van de accu enkel de door de fabrikant aanbevolen acculaders. Een niet geschikte acculader kan leiden tot elektroshock, oververhitting of lekken van de corrosieve vloeistof van de accu.
- Gebruik enkel de specifieke accu's die voor uw toestel voorzien zijn. Het gebruik van andere accu's kan leiden tot letsels en risico op brand.

2.6 BESCHERMING VAN DE OMGEVING

- Volg nauwgezet de plaatselijke normen voor het verwerken van de verpakking, accu's, versleten delen of eender welk element met een sterke invloed op het milieu; dit afval mag niet met de huisafval weggeworpen worden, maar moet gescheiden worden en aan speciale containerpark toevertrouwd worden, die de recyclage van de materialen zullen verzorgen.
- Volg nauwkeurig de lokale normen op voor de afdanking van het afval
- Bij het buiten bedrijf stellen van de machine, mag deze nooit in het milieu achtergelaten worden maar moet ze naar een opvangcentrum gebracht worden, volgens de geldende plaatselijke normen.



Gooi elektrische apparatuur niet bij het gewoon huishoudelijk afval. Volgens de Europese Richtlijn 2012/19/EG inzake elektrisch en elektronisch afval en de toepassing ervan overeenkomstig de nationale wetgeving, moet de afgedankte elektrische apparatuur apart ingezameld worden voor recyclagedoeleinden. Indien de elektrische apparatuur afgedankt wordt op een afvalpark of in de ondergrond, kunnen de schadelijke stoffen de waterlaag bereiken en in de voedingsketen terecht komen, met nadelige gevolgen voor uw gezondheid en welzijn. Voor meer informatie over de afdanking van dit product, contacteer de instantie die bevoegd is voor de verwerking van het huishoudelijk afval of raadpleeg uw Verkoper.



Aan het einde van hun levensduur, moet men de accu's met de nodige zorg voor het milieu afdanken. De accu bevat materialen die gevaarlijk zijn voor U en voor de omgeving. Ze moet verwijderd worden en gescheiden ingezameld worden nabij een structuur die lithium-ion-accu's aanvaardt.



De gescheiden inzameling van gebruikte producten en verpakkingen staat recycling en hergebruik van de materialen toe. Het hergebruik van gerecycleerd materiaal helpt de vervuiling van het milieu te voorkomen en vermindert de vraag naar grondstoffen.

3. LEER DE MACHINE KENNEN

3.1 BESCHRIJVING MACHINE EN BEOOGD GEBRUIK

Deze machine is een tuingereedschap en met name een draagbare tuinblazer/-zuiger met accutoevoer.

De machine bestaat hoofdzakelijk uit een motor die een rotor in gang zet, die een luchstroom met hoge snelheid kan genereren.

3.1.1 Voorzien gebruik

Deze machine is ontworpen en gebouwd voor het verplaatsen van bladeren, gras en ander afval door blazen en zuigen/versnipperen, met een beperkt gewicht en bescheiden afmetingen.

3.1.2 Onjuist gebruik

Eender welk ander gebruik, dat afwijkt van wat hierboven beschreven is, kan gevaarlijk zijn en schade berokkenen aan personen en/of zaken. De volgende situaties behoren tot het onjuist gebruik (bijvoorbeeld, maar niet uitsluitend):

- het opstapelen of verzamelen van ontvlambare of ontplofbare producten, warme kolen of brandend materiaal zonder vlam, brandende sigaretten, stukken glas, snijdende fragmenten, metalen voorwerpen, stenen en alle andere zaken die gevaarlijk kunnen zijn voor de veiligheid van de bediener en derden;
- de luchtstroom naar personen en/of dieren richten;
- gebruik van de machine door meer dan één persoon tegelijk.

BELANGRIJK *Het onjuist gebruik brengt verval van zowel de garantie als de aansprakelijkheid van de fabrikant teweeg waardoor de gebruiker zelf verantwoordelijk is voor schade of letsel die hijzelf of anderen oplopen.*

3.1.3 Type gebruiker

Deze machine is bestemd voor gebruik door consumenten, d.w.z. door niet professionele bedieners. Ze is bestemd voor een "amateuriëel gebruik".

3.2 HOOFDONDERDELEN (Afb. 1)

A. **Aandrijfeenheid:** geeft de beweging aan de rotor.
B. **voorste blaas-/zuigbuis.**
C. **achterste blaas-/zuigbuis.**
D. **Handgreep:** dit staat toe de machine te besturen.
E. Voorste handgreep: staat een betere grip van de machine toe.
F. **AAN / UIT-snelheidsschakelaar**: maakt starten, stoppen en aanpassen van de werksnelheid van de machine mogelijk.
G. **Opvangzak:** verzamelt het opgezogen materiaal.
H. **Zuig-/blaasschakelaar:** hiermee kunt u de gebruiksfunctie van de machine wijzigen.
I. **Wielen:** hiermee kunt u de machine gemakkelijker besturen.
J. **Accuholte:** zitting voor de plaatsing van de accu's.
K. **Accu's** *(indien deze niet met de machine meegeleverd is, zie hfdst. 13 "op aanvraag leverbare accessoires)*: inrichting die elektrische stroom verschaft aan het werktuig; kenmerken en gebruiksvoorschriften ervan zijn in een afzonderlijke handleiding beschreven.
L. **Acculader***(indien deze niet met de machine meegeleverd is, zie hfdst. 13 "op aanvraag leverbare accessoires)*: inrichting gebruikt om de accu weer op te laden; kenmerken en gebruiksvoorschriften ervan zijn in een afzonderlijke handleiding beschreven.

3.3 IDENTIFICATIELABEL PRODUCT (Afb. 1)

1. Geluidsniveau
2. Conformiteitskenteken
3. Bouwjaar
4. Machinetype
5. Serienummer
6. Naam en adres van de fabrikant
7. Artikelcode
8. Spanning en frequentie voeding

Schrijf de identificatiegegevens van de machine in de vakjes op het label aan de achterkant van de omslag.

BELANGRIJK *Gebruik de identificatiegegevens die aangegeven zijn op het identificatielabel van het product bij ieder contact met de geautoriseerde werkplaats.*

BELANGRIJK *Het voorbeeld van de verklaring van overeenstemming bevindt zich op de laatste pagina's van de handleiding.*

3.4 VEILIGHEIDSSIGNALEN (Afb. 2)

Er zijn verschillende symbolen op de machine aanwezig.
Betekenis van de symbolen:



LET OP! GEVAAR! Indien deze machine niet correct gebruikt wordt, kan ze gevaarlijk zijn voor de bediener en voor anderen.



LET OP! Lees de gebruiksaanwijzingen voordat u deze machine in gebruik neemt.





Gehoorbescherming en brillen dragen.



Niet blootstellen aan de regen (of vocht).



GEVAAR VOOR WEGSPRINGENDE DELEN! Let op mogelijk wegschieten van materiaal, veroorzaakt door de luchtstroom, die ernstige schade kan berokkenen aan personen of zaken.



GEVAAR VOOR WEGSPRINGENDE DELEN! Houd personen of huisdieren minstens 15 meter uit de buurt tijdens het gebruik van de machine.



Verwijder de accu voordat u controles, reiniging of onderhoud/ aanpassingen aan de machine uitvoert.



Ventilatorbladen
Draaiende ventilatorbladen kunnen ernstig letsel veroorzaken.
Raak de ventilator niet aan wanneer het werktuig in werking is.

BELANGRIJK *De beschadigde of onleesbaar geworden labels moeten vervangen worden. Vraag nieuwe labels aan uw eigen geautoriseerd Dienstcentrum.*

4. MONTAGE

Om vervoers- en opslagredenen worden sommige onderdelen van machine niet direct in de fabriek gemonteerd. Zij dienen na het uitpakken gemonteerd te worden aan de hand van de volgende instructies.

⚠ ***Het uitpakken en de vervollediging van de montage moeten uitgevoerd worden op een vlakke en stevige ondergrond, met voldoende ruimte voor de verplaatsing van de machine en de verpakkingen, en steeds met behulp van de geschikte instrumenten. Gebruik de machine niet vooraleer de aanwijzingen van de sectie "MONTAGE" teneinde gebracht te hebben.***

4.1 UITPAKKEN

1. Open de verpakking voorzichtig, let erop geen onderdelen te verliezen.
2. Raadpleeg de documentatie in de doos, inclusief deze gebruiksaanwijzingen.
3. Haal alle onderdelen die niet gemonteerd zijn uit de doos.
4. Haal de machine uit de doos.
5. Voer de doos en de verpakkingen af volgens de plaatselijke normen.

⚠ ***Alvorens de montage uit te voeren, moet men zich ervan verzekeren dat de accu niet in zijn zitting geplaatst is.***

4.2 MONTAGE / DEMONTAGE VAN DE BLAAS-ZUIGBUIS

Steek de voorste blaas-/zuigbuis (Afb. 3.A) in de achterste (Afb. 3.B) en bevestig deze met de juiste schroef (Afb. 3.C).

4.3 MONTAGE VAN DE OPVANGZAK

1. Haak de opvangzak (Afb. 4.A) aan de uitlaatfitting (Afb. 4.B) en zorg ervoor dat deze correct is vastgehaakt.
2. haak de opvangzak aan de voorste buis (Afb. 5.A) met behulp van de speciale haak (Afb. 5.B).

4.4 MONTAGE VAN DE VOORSTE HANDGREEP

Steek de handgreep (Afb. 6.A) in zijn zitting en zet hem vast in de gewenste positie met de juiste knop (Afb. 6.B).

4.5 MONTAGE SCHOUDERBAND

Haak de karabijnhaak van de schouderband in het oog (Afb. 7.A) aan de bovenkant van de machine.

BELANGRIJK *Stop de machine en verwijder steeds de accu (par. 7.2.2) elke keer dat de blaas-/ zuigbuis en de opvangzak worden verwijderd.*

5. BEDIENINGSELEMENTEN

5.1 SCHAKELAAR ZUIGEN/BLAZEN

De schakelaar staat u toe de gebruiksfunctie van de machine wijzigen:
- door de schakelaar op "BLOW" (Afb. 8.A) te zetten, wordt de blaasfunctie geactiveerd;
- door de schakelaar op "VAC" (Afb. 8.B) te zetten, wordt de zuigfunctie geactiveerd;

⚠ ***De werkwijze van de machine moet worden ingesteld voordat deze wordt ingeschakeld.***

5.2 SCHAKELAAR START/STOP

De start/stop-schakelaar (Afb. 9) heeft een dubbele functie:

1. deze start/stop t de machine en schakelt tegelijkertijd de rotatie van de rotor in/uit;

Om de machine te stoppen, zet u de schakelaar naar de stand “0”.

2. stelt u in staat de rotatiesnelheid van de rotor aan te passen door de schakelaar in de gewenste positie te draaien (van 1 tot 5).

⚠ ***Het opstarten van de machine veroorzaakt tegelijkertijd de rotatie van de rotor.***

6. GEBRUIK VAN DE MACHINE

6.1 VOORAFGAANDE WERKZAAMHEDEN

6.1.1 Controle en herladen van de accu (Afb.10)

Vòòr elk gebruik dient u de status van de accu te controleren en deze op te laden volgens de aanwijzingen in de handleiding van de accu.

6.1.2 Afstelling van de schouderriem

Pas de lengte van de schouderriem aan zodat de zuigleiding tot op zeer korte afstand van de grond kan worden geleid. (Afb.7).

6.2 VEILIGHEIDSCONTROLES

⚠ ***Voer steeds de veiligheidscontroles uit vooraleer de machine te gebruiken.***

6.2.1 Algemene controle

Object	Resultaat
Handgreep (Afb. 1.D, 1.E)	Gereinigd, afgedroogd, correct en stevig aan de machine bevestigd
Schroeven van de machine	Goed vastgedraaid (niet los)
Doorgangen van de koellucht	Niet verstopt
Blaas-/zuigbuis (Afb. 1.B, 1.C) en opvangzak (Afb. 1.G)	Correct geplaatst. Geen tekens van beschadiging. Niet verstopt.
Rotor	Geen tekens van beschadiging
Beschermingen	Geen tekens van beschadiging
Accu's (Afb. 1.K)	Geen schade aan het omhulsel, geen lekken van vloeistoffen
Schakelaar start/ stop (Afb. 1.F)	Deze moet makkelijk van de ene stand in de andere gebracht kunnen worden;
Machine	Geen tekens van beschadiging of slijtage. Geen abnormale trillingen. Geen abnormaal geluid.

6.2.2 Test werking van de machine

Actie	Resultaat
1. De machine opstarten (par. 6.3).	De machine start en de rotor draait.
1. Zet de schakelaar in de stand “0” (Afb. 9).	1. De schakelaar moet gemakkelijk verplaatst kunnen worden en de machine moet stoppen.

⚠ ***Indien eender welke van deze resultaten verschilt van wat aangegeven is in de tabellen, mag de machine niet gebruikt worden! Breng de machine naar een dienstcentrum voor de nodige controles en herstelling.***

6.3 STARTEN

1. Blijf stil en stabiel staan.
2. Verzeker u ervan dat de blaas-/zuigbuis niet naar eventuele waarnemers of afval gericht is;

⚠ ***Verzeker u ervan dat de schakelaar in de stand “0” staat.***

3. Plaats de accu’s (Afb.11.A) in hun huizing en duw ze aan tot u een “klik” hoort die aangeeft dat ze op hun positie vast zitten en het elektrisch contact verzekerd is.

OPMERKING *De machine werkt alleen als beide batterijen geplaatst zijn.*

4. Kies de bedrijfsmodus die u wilt gebruiken door de keuzehendel te bewegen (Afb. 8).
5. Zet de schakelaar in de startstand (Afb.9).

⚠ ***Het opstarten van de machine veroorzaakt tegelijkertijd de rotatie van de rotor.***

6.4 HET WERKEN

⚠ ***Tijdens het werken, moet de machine stevig vastgehouden worden met beide handen op het handvat.***

OPMERKING *Tijdens het werk, is de accu tegen volledige ontlading beschermd door een beschermingssysteem dat de machine uitschakelt en de werking ervan blokkeert.*

6.4.1 Suggesties voor het gebruik

1. Laat het uiteinde van de blaasbuis langzaam vooruit gaan, op een geschikte afstand van het terrein (Afb. 7).
2. Om te vermijden het te verwijderen materiaal te verspreiden, moet men de luchtstroom op de externe randen van het opgehoopte materiaal richten. Richt de luchtstroom nooit naar het centrum van het opgehoopte materiaal.
3. Houd het apparaat altijd stevig vast aan beide handgrepen.
4. Gebruik de schouderband wanneer u het apparaat als papiervernietiger gebruikt.

6.4.2 Luchtroosters

Dek de luchtroosters nooit af. Houd ze altijd vrij van obstakels en puin. De roosters moeten altijd schoon zijn om de motor goed te laten afkoelen.

6.4.3 Werking als blazer

1. Draai de bedieningshendel van de schakelaar en plaats deze op "BLOW" (Afb. 8.A).
2. Houd de blazer stevig vast.
3. Richt de luchtstraal naar voren en blaas van links naar rechts terwijl u het mondstuk op voldoende afstand van de grond of vloer houdt. Ga langzaam vooruit en houd de stapel puin altijd voor je.

6.4.4 Werking als zuiger/versnipperaar

1. Draai de bedieningshendel van de schakelaar en plaats deze op "VAC" (Afb. 8.B).
2. Houd de zuiger stevig vast.
3. De geleidewielen (Afb. 1.I), aan het uiteinde van de zuigbuis, worden gebruikt om de zuigbuis gemakkelijker naar de grond te geleiden.
4. Klein vuil, zoals bladeren en takken, wordt versnipperd als het door de ventilatorbehuizing gaat.
5. Leeg de zak vaak, voor een langere levensduur van de zak en voor betere prestaties.

6.4.5 Afstelling van de snelheid

Het is steeds raadzaam de rotatiesnelheid van de rotor te regelen in verhouding met het type materiaal dat verwijderd moet worden:

- gemiddelde blaassnelheid voor licht materiaal en kleine struikjes op het gazon, om gras en lichte bladeren te verwijderen op asfalt of een stevig terrein;
- maximale blaassnelheid, voor natte bladeren, zwaardere materialen, zoals verse sneeuw of grof vuil.

6.5 STOPPEN

Om de machine te stoppen, verplaats de schakelaar naar de stand “0” (Afb. 9).

⚠ De rotor blijft een paar seconden draaien, zelfs nadat de machine is gestopt.
Stop de machine altijd wanneer u zich tussen werkgebieden verplaatst.

⚠ Houd tijdens de verplaatsingen nooit de hand op de versnellingsknop om te vermijden de machine ongewild in te schakelen.

6.6 NA HET GEBRUIK

1. Haal de accu uit zijn zitting en laad hem op (par. 7.2.2).
2. Laat de motor eerst afkoelen vóór de machine in elke willekeurige ruimte op te bergen.
3. Reinig de machine (par. 7.3).
4. Controleer of er geen onderdelen los of beschadigd zijn. Vervang, indien nodig, de beschadigde onderdelen en klem eventueel schroeven en moeren die losgekomen zijn weer vast of neem contact op met het geautoriseerde dienstcentrum.
5. Controle van eventuele schade aan de machine. Contacteer, indien nodig, het geautoriseerde dienstencentrum.

BELANGRIJK *Verwijder steeds de accu (par. 7.2.2) elke keer wanneer de machine ongebruikt of onbewaakt achtergelaten wordt.*

7. GEWOON ONDERHOUD

7.1 ALGEMEEN

⚠ Alvorens controles, reiniging of onderhoud/aanpassingen aan de machine uit te voeren:
- ***Stop de machine (par. 6.5).***
- ***Haal de accu en laad deze op (par. 7.2.2) (laat de accu nooit geplaatst of binnen het bereik van kinderen of ongeschikte personen).***
- ***Zorg ervoor dat alle bewegende delen volledig tot stilstand zijn gekomen.***

- ***Laat de motor eerst afkoelen vóór de machine in elke willekeurige ruimte op te bergen.***
- ***Draag geschikte kledij, werkhandschoenen en een beschermende bril;***
- ***Lees de desbetreffende instructies.***

BELANGRIJK *Alle werkzaamheden voor onderhoud en afstelling die niet in deze handleiding beschreven zijn, moeten uitgevoerd worden door uw Wederverkoper of door een gespecialiseerd Centrum.*

7.2 ACCU

7.2.1 Autonomie van de accu

De autonomie van de accu (en dus de oppervlakte die bewerkt kan worden alvorens de accu weer op te laden) hangt hoofdzakelijk af van het gedrag van de operator, die moet vermijden:
- de machine vaak aan- en uit te schakelen tijdens het werken;
- een niet geschikte rotatiesnelheid van de rotor voor het type materiaal dat verwijderd moet worden (par. 6.4.5).

Om de autonomie van de accu te optimaliseren, is het altijd raadzaam om een rotorsnelheid in te stellen die past bij het type materiaal dat moet worden verwijderd.

Indien men de machine met langere werkbeurten wenst te gebruiken dan wat mogelijk is met de standaard-accu, kan men:
- een andere standaard-accu kopen om de platte accu onmiddellijk te vervangen, zonder de continuïteit in het gedrang te brengen;

OPMERKING *Gebruik altijd volledig opgeladen accu's. Als een van de twee accu's niet volledig is opgeladen, schakelt de machine uit als deze leeg is.*

- een accu kopen met grotere autonomie dan de standaard-accu (par. 13.1).

7.2.2 Verwijdering en opladen van de accu (Afb.12,13)

OPMERKING *De accu is voorzien van een bescherming die de herlading ervan verhindert indien de omgevingstemperatuur niet tussen 0 en +45°C is.*

7.3 REINIGING VAN DE MACHINE

- Houd de machine vrij van resten bladeren en takken, om het risico op brand tot een minimum te herleiden.
- Reinig de machine steeds na gebruik met een schone en met een neutraal reinigingsmiddel bevochtigd doek.
- Verwijder alle sporen van vochtigheid met een zachte en droge doek. Vochtigheid kan leiden tot risico op elektrocutie.
- Gebruik geen agressieve reinigingsmiddelen of oplosmiddelen om de plastic delen of de handgrepen te reinigen.
- Gebruik geen waterstralen en vermijd de motor en de elektrische onderdelen nat te maken.
- Houd de rotor steeds schoon en vrij van stof en afval, door perslucht door het rooster te blazen. Sproei geen water op de rotor.
- Om oververhitting en schade aan de motor of aan de accu te vermijden, moet men zich er steeds van verzekeren dat de zuigroosters van de koellucht schoon en vrij van afval zijn.

7.4 DE OPVANGZAK EN DE ZUIGBUIS REINIGEN

1. Zet de aan/uit-schakelaar op "0" en wacht tot deze volledig is uitgeschakeld.
2. Verwijder de accugroep.
3. Leeg de opvangzak na elk gebruik om bederf en luchtstroombelemmeringen te voorkomen die de prestaties van het apparaat kunnen verminderen.
4. Keer de zak binnenstebuiten en schud hem krachtig om eventueel achtergebleven stof en vuil te verwijderen.
5. Verwijder voorzichtig het materiaal dat de zuigbuis blokkeert.

7.5 MOEREN EN SCHROEVEN VOOR BEVESTIGING

- Houd de schroeven en moeren goed vastgedraaid, om er zeker van te zijn dat de machine altijd veilig werkt.
- Controleer regelmatig of de handvaten stevig bevestigd zijn.

8. STALLING

8.1 STALLING VAN DE MACHINE

Wanneer de machine gestald moet worden:
1. Haal de accu uit zijn zitting en laad hem op (par. 7.2.2).

2. Laat de motor eerst afkoelen vóór de machine in elke willekeurige ruimte op te bergen.
3. Reinig de machine (par. 7.3).
4. Controleer of er geen onderdelen los of beschadigd zijn. Vervang, indien nodig, de beschadigde onderdelen en klem eventueel schroeven en moeren die losgekomen zijn weer vast of neem contact op met het geautoriseerde dienstcentrum.
5. Berg de machine op:
   – in een droge ruimte.
   – beschermd tegen slechte weersomstandigheden.
   – buiten bereik van kinderen.
   – na zich ervan verzekerd te hebben de sleutels of werktuigen die voor het onderhoud gebruikt werden, verwijderd te hebben.

8.2 STALLING VAN DE ACCU

Als de ACCU lange tijd niet wordt opgeladen, moet deze altijd in de schaduw worden bewaard, in een koele en vochtige omgeving met een omgevingstemperatuur tussen 0~45 ° C.

BELANGRIJK *In geval van langdurig niet-gebruik, moet men de accu om de twee maanden opladen, om de duur ervan te verlengen.*

9. HANTERING EN TRANSPORT

Telkens wanneer de machine verplaatst en vervoerd moet worden, is het noodzakelijk:

1. Stop de machine (par. 6.5);
2. Zorg ervoor dat alle bewegende delen volledig tot stilstand zijn gekomen;
3. Haal de accu uit zijn zitting en laad hem op (par. 7.2.2);
4. Neem de machine enkel aan het handvat vast en richt de buizen zodat deze geen hindernis kunnen vormen;
5. Zorg ervoor dat het hanteren van de machine geen schade of letsel veroorzaakt.

10. ASSISTENTIE EN HERSTELLINGEN

Deze handleiding verstrekt alle gegevens die u nodig hebt om de machine te kunnen gebruiken en om er op de juiste manier eenvoudige onderhoudswerkzaamheden aan te kunnen verrichten, die de gebruiker zelf kan uitvoeren. Alle afstellings- en onderhoudsinterventies die niet in deze handleiding worden beschreven, moeten worden uitgevoerd bij uw dealer of een gespecialiseerd centrum.Handelingen die in niet geschikte faciliteiten of door niet-gekwalificeerde personen uitgevoerd worden zullen elke vorm van garantie en elke verplichting of aansprakelijkheid van de fabrikant ongeldig maken.

- Niet originele wisselstukken en toebehoren zijn niet goedgekeurd; het gebruik van niet originele wisselstukken en toebehoren brengt de veiligheid van de machine in gevaar en ontheft de Fabrikant van alle verplichtingen en aansprakelijkheden.
- De originele wisselstukken worden geleverd door de geautoriseerde oproepcentrale en wederverkopers.

11. GARANTIEDEKKING

De garantievoorwaarden zijn alleen bedoeld voor consumenten, dus niet-professionele operators.
De garantie dekt alle materiaal- en fabricagefouten die tijdens de garantieperiode door uw dealer of door een gespecialiseerd centrum zijn vastgesteld.
De toepassing van de garantie is beperkt tot de reparatie of vervanging van het defect geachte onderdeel.
De toepassing van de garantie is onderhevig aan regelmatig onderhoud van de machine.
De garantie geldt niet voor schade te wijten aan:

- Onvoldoende kennis van de vergezellende documentatie (Handleidingen).
- Professioneel gebruik.
- Onoplettendheid, nalatigheid.
- Externe oorzaak (bliksem, impact, aanwezigheid van vreemde voorwerpen in de machine) of ongeval.
- Onjuist of niet door de fabrikant toegestaan gebruik en montage.
- Slecht onderhoud.
- Wijziging van de machine
- Gebruik van niet originele wisselstukken (aanpasbare stukken).
- Gebruik van toebehoren dat niet door de fabrikant verschaft of goedgekeurd werd.

Deze garantie geldt bovendien niet voor:

- Onderhoudswerkzaamheden (beschreven in de gebruiksaanwijzing).
- Normale slijtage van verbruiksmateriaal.
- Normale slijtage.
- Esthetische verslechtering van de machine door het gebruik ervan.
- Eventuele bijkomende kosten met betrekking tot de activering van de garantie, zoals de overdracht aan de gebruiker, het transport van de machine naar de Wederverkoper, de huur van apparatuur voor vervanging of het oproepen naar een extern bedrijf voor alle onderhoudswerkzaamheden.

De gebruiker is beschermd door de nationale wetten van zijn eigen land. De rechten van de gebruiker die voorzien zijn in de nationale wetten van zijn eigen land zijn op geen enkele wijze beperkt door deze garantie.

12. IDENTIFICATIE PROBLEMEN

PROBLEEM	MOGELIJKE OORZAAK	OPLOSSING
1. Wanneer de schakelaar wordt ingedrukt, start de machine niet	Geen accu's of accu's niet correct geplaatst.	Verzeker u ervan dat de accu's goed geplaatst zijn (par. 7.2.3)
	Accu(‘s) plat	Controleer de ladingsstaat en herlaad de accu's (par. 7.2.2)
	Start/stopschakelaar defect of blazer beschadigd	Gebruik de machine in geen geval. Stop de machine onmiddellijk, verwijder de accu en contacteer een Dienstcentrum.
2. De motor stopt tijdens het werk	Accu's niet correct geplaatst.	Verzeker u ervan dat de accu's goed geplaatst zijn (par. 7.2.3)
	Accu(‘s) plat	Controleer de ladingsstaat en herlaad de accu's (par. 7.2.2)
3. De rotor draait maar er komt geen lucht uit de blaasbuis	Blaasbuis geblokkeerd of verstopt	Stop de machine, verwijder de accu's en verwijder eventuele verklemmingen.
4. Men hoort overdreven geluiden en/of trillingen tijdens het werk	Losgekomen of beschadigde delen	Stop de machine, verwijder de accu en: – controleer de schade; – controleer of er delen losgekomen zijn en schroef ze weer vast; – vervang of herstel de beschadigde delen met delen met gelijkwaardige kenmerken.
5. Er komt rook uit de machine tijdens de werking	Blazer beschadigd.	Gebruik de machine in geen geval. Stop de machine onmiddellijk, verwijder de accu en contacteer een Dienstcentrum.
6. Kleine autonomie van de accu	Zware gebruiksconditie met grotere stroomabsorptie	Optimaliseer het gebruik (par. 7.2.1)
	Accu niet voldoende voor de werkbehoeften	Gebruik van grotere batterijen (par. 13.1)
	Verslechtering van de capaciteit van de accu	Koop een nieuwe accu
7. De acculader laadt de accu niet op	Accu's niet correct geplaatst in de acculader	Controleer of de accu correct geplaatst is (par. 7.2.2)
	Niet geschikte omgevingscondities	Herlaad de accu in een omgeving met geschikte temperatuur (zie handleiding van de accu/acculader)
	Vuile contacten	Reinig de contacten
	Geen spanning aan de acculader	Controleer of de stekker in het stopcontact steekt en of er spanning aanwezig is in het stopcontact
	Defecte acculader	Vervangen met een origineel wisselstuk
		Indien het probleem aanhoudt, raadpleeg de handleiding van de accu / acculader

Mochten de problemen aanhouden na het toepassing van de bovengenoemde remedies, dan dient er contact te worden opgenomen met uw Verkoper.

13. OP AANVRAAG LEVERBARE ACCESSOIRES

13.1 ACCU'S

Er zijn accu's met verschillende vermogens beschikbaar, voor de specifieke werkvereisten. (Afb. 14).
De lijst van de voor deze machine gehomologeerde accu's bevindt zich in de tabel "Technische Gegevens".

13.2 BATTERIJLADER

Inrichting die gebruikt wordt voor het opladen van de accu (Afb. 15).

NO **ADVARSEL!: LES DENNE BRUKSANVISNINGEN NØYE FØR DU BRUKER MASKINEN. Må oppbevares til senere bruk.**

INDEKS

1. GENERELT 1
2. SIKKERHETSBESTEMMELSER 1
3. BLI KJENT MED MASKINEN 4
   - 3.1 Beskrivelse av maskinen og beregnet bruk 4
   - 3.2 Hoveddeler (Fig. 1) 4
   - 3.3 Produktets ID-etikett (Fig. 1) 5
   - 3.4 Sikkerhetssymboler (Fig. 2) 5
4. MONTERING 5
   - 4.1 Utpakking 5
   - 4.2 Montering / demontering av blåserør/ OPPSUGER 5
   - 4.3 Montering av OPPSAMLINGSPOSEN 6
   - 4.4 MONTERING AV BAKRE HÅNDTAK 6
   - 4.5 MONTERING AV SKULDERSTROPPEN 6
5. BETJENINGSUTSTYR 6
   - 5.1 VEKSELBRYTER FOR OPPSUGING/ BLÅSING 6
   - 5.2 START/STOPPBRYTER 6
6. BRUK AV MASKINEN 6
   - 6.1 Forberedende operasjoner 6
   - 6.2 Sikkerhetskontroller 6
   - 6.3 Start 7
   - 6.4 Arbeid 7
   - 6.5 Stopp 7
   - 6.6 Etter bruk 8
7. ORDINÆRT VEDLIKEHOLD 8
   - 7.1 Generelt 8
   - 7.2 Batteri 8
   - 7.3 Rengjøring av maskinen 8
   - 7.4 Rengjøring av oppsamlingsposen og AV OPPSUGINGSRØRET 8
   - 7.5 Festeskruer og -mutrer 9
8. LAGRING 9
   - 8.1 Lagring av maskinen 9
   - 8.2 Oppbevaring av batteriet 9
9. FLYTTING OG TRANSPORT 9
10. SERVICE OG REPARASJONER 9
11. HVA SOM DEKKES AV GARANTIEN 10
12. IDENTIFISERING AV PROBLEMER 11
13. TILBEHØR VED ETTERSPØRSEL 12
    - 13.1 Batterier 12
    - 13.2 Batterilader 12

1. GENERELT

1.1 HVORDAN LESE BRUKSANVISNINGEN

MERK *eller* **VIKTIG** *presiserer og supplerer det som er forklart tidligere for å forhindre at maskinen ødelegges, eller at det oppstår skader.*

Symbolet ⚠ angir en fare. Hvis advarslene ikke overholdes kan dette medføre personskader eller skader på tredjeparter og/ eller ødeleggelser.

De avsnittene som er merket med en firkant med stiplet grå ramme angir ekstrautstyr som ikke finnes på alle modellene som er dokumentert i denne bruksanvisningen. Kontroller om ekstrautstyret finnes på din modell.

Alle henvisningene til maskinens høyre og venstre side samt for- og bakside gjelder i forhold til brukerens arbeidsposisjon.

2. SIKKERHETSBESTEMMELSER

2.1 OPPLÆRING

⚠ Les bruksanvisningen nøye før maskinen tas i bruk. Bli kjent med kontrollene og en riktig bruk av maskinen. Manglende overhold av advarslene og instruksjonene kan forårsake brann og/eller alvorlige skader. Ta vare på advarslene og instruksjonene for fremtidig referanse.

- La aldri barn eller personer med reduserte fysiske, sanse- eller mentale evner, personer uten erfaring og kjennskap til den, personer som ikke er inneforstått med instruksjonene, bruke maskinen. Kommunale bestemmelser kan fastsette en tillatt minstealder for bruk.
- Bruk aldri maskinen i nærheten av personer, spesielt barn eller dyr. Barn må holdes under oppsyn av en voksen. Barn må ikke leke med apparatet.

- Maskinen må aldri brukes hvis brukeren er trøtt eller ikke føler seg vel, eller har inntatt medisiner, narkotika, alkohol eller andre stoffer som nedsetter refleksene eller oppmerksomheten.
- Husk at føreren eller brukeren er ansvarlig for ulykker som påføres tredjeperson eller deres eiendom. Det er brukeren som er ansvarlig for å vurdere potensielle farer på underlaget hvor arbeidet skal utføres, og som må ta alle forholdsregler for å garantere egen og andres sikkerhet. Dette gjelder spesielt i skråninger, og på ujevne, glatte eller ustabile underlag.
- Dersom maskinen skal overdras eller lånes ut til andre, må brukeren ha lest og forstått bruksanvisningen.

2.2 FORBEREDENDE OPERASJONER

Personlig verneutstyr (PVU)
- Ifør deg passende plagg, resistente arbeidssko med sklisikre såler, og lange busker. Start aldri maskinen når du ikke har sko på deg eller med åpne sandaler. Ifør deg hørselsvern, vibrasjonssikre hansker, vernebriller. støvmaske.
- Bruk av hørselsvern kan redusere kapasiteten til å høre eventuelle advarlser (rop eller alarmer). Vær meget oppmerksom på det som skjer rundt arbeidsområdet.
- Ta ikke på deg skjerf, frakk, halskjeder, armbånd, vide klær eller klær med stropper, slips, eller annet hengende eller omfangsrikt tilbehør som kan sette seg fast i maskinen, gjenstander eller materialer på arbeidsstedet.
- Hold håret unna innsugingsristen for luft fordi det kan sette seg fast i rotoren og forårsake alvorlige uhell. Sett opp langt hår.

Arbeidsområde/maskin
- Undersøk grundig hele arbeidsområdet, og bruk en rake eller en kost og fjern alt som kan slynges ut av maskinen (ved bruk som løvblåser), tilstoppe innsugingsslangen (ved bruk som løvsuger) eller være en risikokilde (steiner, grener, ståltråder, ben, osv.).
- I støvete omgivelser, fukt lett området som skal ryddes.
- For å unngå brannfare må ikke maskinen etterlates med varm motor blant løv eller tørt gress.

2.3 UNDER BRUK

Arbeidsområde
- Ikke bruk maskinen i eksplosjonsfarlige omgivelser, i nærheten av brennbare væsker, gass eller støv. Elektriske apparater utvikler gnister som kan antenne støv eller damp.
- Arbeid bare i dagslys eller i godt kunstig lys, og med gode siktforhold.
- Kontroller at alle personer befinner seg minst 15 m fra maskinens aksjonsradius.
- Unngå å bruke gressklipperen på vått gress, når det regner og når det er fare for dårlig vær, spesielt hvis det er fare for lyn og torden.
- Unngå så langt som mulig å arbeide på vått eller glatt underlag, og uansett ikke i altfor bratt eller kupert terreng som ikke garanterer brukerens stabilitet under arbeidet.
- Ikke utsett maskinen for regn eller våte omgivelser. Vannet som trenger inn i et elektrisk apparat øker risikoen for elektrisk støt.
- Vær spesielt oppmerksom på ujevnheter i terrenget (humper, søkk), skråninger, skjulte farer og eventuelle hinder som kan begrense sikten.
- Vær meget forsiktig i nærheten av grøfter, skrenter eller voller.
- Vær oppmerksom på trafikken når maskinen brukes i nærheten av vei.
- Vurder alltid vindretningen, og arbeid aldri mot vinden.
- Ikke bruk maskinen i nærheten av åpne vinduer.
- Utfør oppstarten på en flat og solid overflate.
- Ikke bruk maskinen på asfaltert eller grusbelagt overflate for å unngå at det fjernede materialet forårsaker skader.
- Forhindre at det fjernede materialet samles opp i tømmeområdet, da det kan hindre riktig fjerning og kan føre til rekyl av materiale gjennom oppsugingsåpningene.

Adferd
- Under arbeid, under bruken som løvblåser, må du alltid holde godt fast i maskinen med høyre hånd på det øverste håndtaket.
- Under arbeid, under bruken som løvblåser, må du holde godt fast i maskinen med begge hender under arbeidet. Hold høyre hånd på det øverste håndtaket, og venstre hånd på det nederste håndtaket, slik at oppsamleren er til venstre for operatøren.
- Unngå at motorenheten kommer i kontakt med jording via rør, radiatorer, komfyrer, kjøleskap. Risikoen for elektrisk støt øker dersom motorenheten kommer i kontakt med jording.
- Innta en fast og stabil posisjon, og gå forsiktig frem.
- Ikke mist balansen.
- Ikke len deg for mye ut.
- Vær nøye med hvor du setter foten når du arbeider i bakker.
- Løp aldri, men gå rolig.
- Unngå å støte knivbladene hardt mot fremmedlegemer, og vær oppmerksom på materiale som kan sprute pga. luften.
- Ikke rett luftstrømmen mot personer eller dyr.
- Vis alltid den største forsiktighet for å unngå at det fjernede materialet eller det opphvirvlede

støvet kan forårsake skader på personer, dyr eller eiendom, når du bruker maskinen som løvblåser.
- Ikke stikk gjenstander inn i oppsugingsmunningen.
- Sug ikke opp metallbiter, steiner, flasker, bokser, andre fremmedlegemer og store gjenstander som kan skade rotoren.
- Stå aldri høyere enn bunnen av maskinen når du suger opp gjenstander.
- Hold alltid ansiktet, hendene og kroppen borte fra inntaksristen og luftutløpet, og ikke blokker luftkanalene både under oppstart og når du bruker maskinen.
- De roterende delene kan forårsake alvorlige skader. Pass derfor på å ikke komme i kontakt med dem mens de fremdeles roterer.

⚠ Ved skader eller ulykker under arbeidet skal motoren slås av øyeblikkelig og maskinen fjernes fra stedet for å unngå flere skader. Ved ulykker med personskader eller skader på tredjepersoner må du umiddelbart praktisere førstehjelp og kontakte lege for nødvendig behandling. Fjern nøye eventuelle rester som ellers kan forårsake skader på gjenstander, personer eller dyr.

⚠ Overeksponering for vibrasjoner kan forårsake lesjoner og nevrovaskulære forstyrrelser (også kjent som "Raynauds fenomen" eller "likfingre"), spesielt hos personer som lider av sirkulasjonsforstyrrelser. Symptomene kan omfatte hendene, håndleddene og fingrene, og vises ved tap av følsomhet, tretthet, kløe, smerte, fargeendring eller strukturelle endringer i huden. Disse virkningene kan forsterkes av lave omgivelsestemperaturer og/ eller av et overdrevent fast grep om håndtaket. Dersom disse symptomene oppstår, bruk maskinen mindre og oppsøk lege.

Bruksbegrensninger
- Maskinen skal ikke brukes av personer som ikke er i stand til å holde den fast med begge hender og/eller ikke klarer å stå i balanse under arbeidet.
- Maskinen må aldri brukes hvis vernene er skadet, mangler eller ikke er riktig plassert.
- Bruk aldri maskinen uten å ha montert alt tilbehøret som er tiltenkt for bruken (løvblåsing eller løvsuging).
- Sikkerhetssystemene/mikrobryterne må ikke deaktiveres eller tukles med.
- Ikke bruk det elektriske verktøyet dersom bryteren ikke kan starte eller stoppe det regelmessig. Et elektrisk verktøy som ikke kan startes ved hjelp av bryteren er farlig og må repareres.
- Ikke utsett maskinen for overdrevne belastninger, og bruk aldri en liten maskin til å utføre tungt arbeid. Bruk av en egnet maskin reduserer risikoene og forbedrer kvaliteten på arbeidet.

2.4 VEDLIKEHOLD, LAGRING

Et jevnt vedlikehold og en riktig lagring opprettholder maskinens sikkerhet og ytelsesnivå.

Vedlikehold
- Maskinen må aldri brukes med slitte eller ødelagte deler. Ødelagte eller slitte deler skal byttes ut og aldri repareres. Bruk kun originale reservedeler.

⚠ Støy- og vibrasjonsnivået oppgitt i bruksanvisningen er maskinens maks verdier. Det er nødvendig å følge forbyggende forhåndsregler som brukes til å fjerne eventuelle skader grunnet stort støynivå og vibrasjoner: du må bruke maskinen ved en konstant hastighet, hold godt tak i håndtaket med egnet kraft, la maskinen gå ved så lite turtall som mulig som er nødvendig for å fullføre arbeidet, ifør deg hørselsvern, ta hyppige og tilstrekkelige pauser i løpet av arbeidet.

Lagring
- For å redusere brannfaren må ikke beholdere med kutteavfall oppbevares innendørs.

2.5 BATTERI/ BATTERILADER

VIKTIG *De følgende sikkerhetsreglene kommer i tillegg til sikkerhetsforskriftene i batteriets og batteriladerens bruksanvisning som følger med maskinen.*

- Bruk kun batteriladere anbefalt av produsenten for å lade batteriene. En uegnet batterilader kan føre til elektrisk støt, overoppheting og lekkasje av batterivæske.
- Bruk kun spesifikke batterier beregnet for verktøyet. Bruk av andre batterier kan medføre personskader og brannfare.

2.6 MILJØVERN

- Følg nøye de kommunale bestemmelsene for kasting av emballasje, defekte deler eller deler som er sterkt forurensende. Dette avfallet må ikke kastes med husholdningsavfallet, men kildesorteres og kastes i konteinerne for resirkulering.
- Følg nøye de kommunale bestemmelsene for kasting av avfallsmateriale.

- Når maskinen ikke skal brukes lenger, må den ikke kastes i naturen, men leveres inn til et innsamlingssenter i henhold til gjeldende kommunale bestemmelser.



Ikke kast elektrisk verktøy i husholdningsavfallet. I henhold til direktiv 2012/19/EU om elektrisk og elektronisk avfall, og gjeldende nasjonale lover, skal brukt elektrisk verktøy leveres inn til mottak for et øko-kompatibelt gjenbruk. Hvis de elektriske verktøyene kastes på søppelfyllingen eller graves ned i jorden, kan de giftige stoffene nå grunnvannet og komme inn i næringskjeden og være til skade både for helsen og velferden. Kontakt renholdsverket eller din forhandler for ytterligere opplysninger om avhending av produktet.



Ved endt levetid må batteriene avhendes i henhold til gjeldende miljøbestemmelser. Batteriet inneholder materialer som er farlige for folk og miljø. Batteriet må fjernes og avhendes separat ved et mottak for batterier med litiumsioner.



Kildesortering av brukte produkter og emballasje tillater resirkulering og gjenbruk av materialene. Gjenbruk av resirkulerte materialer hindrer miljøforurensning og reduserer behovet for råvarer.

3. BLI KJENT MED MASKINEN

3.1 BESKRIVELSE AV MASKINEN OG BEREGNET BRUK

Denne maskinen er et hageutstyr og nærmere bestemt en håndført, batteridrevet løvblåser med batteri.

Maskinen består hovedsakelig av en motor som driver en rotor som produserer en kraftig luftstrømning.

3.1.1 Tilsiktet bruk

Denne maskinen er designet og bygget for å bevege seg ved å blåse og suge opp/makulere blader, gress og diverse rusk, med lav vekt og beskjedne dimensjoner.

3.1.2 Feil bruk

Enhver annen bruk enn oppgitt ovenfor kan være farlig og forårsake skader på personer og/eller gjenstander. Feil bruk omfatter, men er ikke begrenset til, følgende:
- Det er strengt forbudt å bruke maskinen til opphopning eller oppsamling av brennbare eller eksplosjonsfarlige produkter, varm aske eller materiale som brenner uten flamme, tente sigaretter, glassbiter, skarpe fragmenter, metallgjenstander, steiner og alt annet som kan være farlig for brukerens og andres sikkerhet;
- rette luftstrømmen mot personer og/eller dyr,
- bruk av maskinen sammen med flere personer.

VIKTIG *Feil bruk av maskinen fører til bortfall av garantien. Videre heves produsenten fra ethvert ansvar, og det er dermed brukeren som er ansvarlig for utgiftene ved sakskader, personskader eller skader på tredjepersoner.*

3.1.3 Brukergruppe

Denne maskinen er beregnet på ikke profesjonelle brukere. Maskinen er ment til hobbybruk.

3.2 HOVEDDELER (Fig. 1)

A. Motor: driver rotorens bevegelse.
B. blåserør/fremre oppsugingsrør.
C. blåserør/bakre oppsugingsrør.
D. Håndtak: gjør det mulig å styre maskinen.
E. Fremre håndtak: gir et bedre grep på maskinen.
F. ON/OFF bryter-hastighet: det lar deg starte, stoppe og justere maskinens arbeidshastighet.
G. Oppsamlingssekk: samler opp det oppsugde materialet.
H. Vekslebryter oppsuger/blåser: gjør det mulig å endre maskinens bruksfunksjon.
I. Hjul: lar deg føre maskinen lettere
J. Batterirom: sete for plassering av batteriene
K. Batteri *(hvis det ikke leveres med maskinen, se kap. 13 "tilbehør på forespørsel)*: gir strøm til verktøyet. Egenskapene og bruksreglene er beskrevet i en egen bruksanvisning.
L. Batterilader *(hvis den ikke leveres med maskinen, se kap. 13 "tilbehør på forespørsel)*: enhet som brukes for å lade maskinen.

3.3 PRODUKTETS ID-ETIKETT (Fig. 1)

1. Lydeffektnivå
2. CE Merke
3. Produksjonsår
4. Type maskin
5. Serienummer
6. Produsentens navn og adresse
7. Artikkelnummer
8. Strømforsyningsspenning og frekvens

Skriv ned maskinens identifikasjonsnumre i feltene på etiketten på baksiden av bokomslaget.

VIKTIG *Opplysningene på produktets identifikasjonsetikett må oppgis ved henvendelse til et autorisert verksted.*

VIKTIG *Eksempelet på samsvarserklæringen finnes helt bak i bruksanvisningen.*

3.4 SIKKERHETSSYMBOLER (Fig. 2)

Det finnes ulike symboler på maskinen.
Symbolenes betydning:



ADVARSEL! FARE! Denne maskinen kan være farlig både for deg og andre dersom den ikke brukes riktig.



ADVARSEL! Les bruksanvisningen før maskinen tas i bruk.



Bruk hørselsvern, vernebriller.





Må ikke utsettes for regn (eller fuktighet).



SPRUTFARE! Vær oppmerksom på mulig utkast av materiale, forårsaket av klippeinnretning, som kan forårsake alvorlige skader hos personer eller ting.

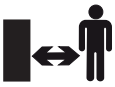

SPRUTFARE! Hold personer og husdyr på minst 15 m avstand når maskinen.



Ta ut batteriet før du utfører kontroller, rengjøring eller vedlikehold/justeringer på maskinen.



Vifteblad
Roterende vifteblad kan forårsake alvorlig personskade.
Ikke berør viften når verktøyet er i gang

VIKTIG *Klistremerker som er ødelagt eller uleselig må byttes ut. Be om nye klistremerker hos et autorisert servicesenter.*

4. MONTERING

Av hensyn til oppbevaring og transport er noen av maskinens deler ikke montert i fabrikken, men må monteres av kunden i henhold til instruksjonene etter å ha fjernet emballasjen.

⚠ Utpakking og fullføring av monteringen må foretas på en jevn og solid overflate, med god nok plass til å flytte maskinen og emballasjen. Bruk alltid egnet utstyr. Bruk ikke maskinen før alle indikasjoner i avsnittet "MONTERING" har blitt fullført.

4.1 UTPAKKING

1. Åpne emballasjen forsiktig og pass på at ingen av delene forsvinner.
2. Les dokumentasjonen som finnes i esken, også bruksanvisningen.
3. Ta alle deler som ikke er montert ut av esken.
4. Ta maskinen ut av esken.
5. Kast esken og emballasjen i henhold til gjeldende bestemmelser.

⚠ Før man utfører monteringen, må man kontrollere at batteriet ikke sitter på plassen sin.

4.2 MONTERING / DEMONTERING AV BLÅSERØR/OPPSUGER

Sett inn blåserør/fremre oppsugingsrør (Fig. 3.A) i det bakre (Fig. 3.B) ved å feste det med den tilhørende skruen (Fig. 3.C).

4.3 MONTERING AV OPPSAMLINGSPOSEN

1. Hekt oppsamlingsposen (Fig. 4.A) på utløpsmunningen (Fig. 4.B) og pass på at den er riktig hektet fast.
2. hekt oppsamlingsposen på frontrøret (Fig. 5.A) ved hjelp av den spesielle kroken (Fig. 5 B).

4.4 MONTERING AV BAKRE HÅNDTAK

Sett inn håndtaket (Fig. 6.A) i setet og fest det i ønsket posisjon med riktig knott (Fig. 6.B).

4.5 MONTERING AV SKULDERSTROPPEN

Hekt karabinkroken på skulderstroppen inn i festehullet (figur 7.A) på den øvre delen av maskinen.

VIKTIG *Stopp maskinen og fjern alltid batteriet (avsn. 7.2.2) hver gang du tar avblåserøret/ oppsugeren og oppsamlingsposen.*

5. BETJENINGSUTSTYR

5.1 VEKSELBRYTER FOR OPPSUGING/BLÅSING

Vekslebryteren gjør det mulig å endre maskinens bruksfunksjon:
- ved å sette vekselbryteren på "BLOW" (Fig. 8.A) aktiveres blåsefunksjonen;
- ved å sette vekselbryteren på "VAC" (Fig. 8.B) aktiveres oppsugingsfunksjonen.

⚠ ***Driftsmodusen ved maskinen må stilles inn før maskinen skrus på.***

5.2 START/STOPPBRYTER

Start/stoppbryteren (Fig. 9) utfører en dobbel funksjon:
1. starter/stopper maskinen og samtidig aktiverer/deaktiverer rotasjon av rotoren;

For å stoppe maskinen, flytt bryteren til "0" posisjonen.
2. gjør det mulig å regulere rotorens rotasjonshastighet, ved å vri bryteren i ønsket posisjon (fra 1 til 5).

⚠ ***Oppstart av maskinen forårsaker at rotoren roterer samtidig.***

6. BRUK AV MASKINEN

6.1 FORBEREDENDE OPERASJONER

6.1.1 Kontroll og lading av batteriet (Fig.10)

Kontroller batteriets ladetilstand før hver bruk og lad det opp ved å følge instruksjonene i batterihåndboken.

6.1.2 Justering av skulderstroppen

Reguler lengden på skulderstroppen slik at oppsugingsrøret kan føres i veldig kort avstand til bakken. (Fig. 7).

6.2 SIKKERHETSKONTROLLER

⚠ ***En sikkerhetskontroll skal alltid gjennomføres før bruk.***

6.2.1 Generell kontroll

Tema	Resultat
Håndtak (Fig. 1.D, 1.E)	Rene, tørre, festet riktig og skikkelig til maskinen
Skruer på maskinen	Godt festet (ikke løsnet)
Kjøleluftpassasjer	Ikke tilstoppet
Blåserør/oppsugingsrør (Fig. 1.B, 1.C) og oppsamlingspose (Fig. 1.G)	Installert på riktig måte. Ingen tegn til skader. Ikke stoppet til
Rotor	Ingen tegn til skader
Vern	Ingen tegn til skader
Batterier (Fig. 1.K)	Ingen skade på forpakningen, ingen væskelekkasje
Start/stoppbryter (Fig. 1.F)	Bryteren må lett flytte seg fra en posisjon til en annen
Maskin	Ingen tegn til skader eller slitasje. Ingen unormale vibrasjoner. Ingen unormal lyd

6.2.2 Funksjonstest av maskinen

Handling	Resultat
1. Start maskinen (avsn. 6.3).	Maskinen starter og rotoren roterer.
1. Flytt bryteren i stopposisjon "0" (Fig.9).	1. Bryteren må være lett å flytte og maskinen må stoppe.

⚠ Hvis noen av resultatene avviker fra det som er angitt i tabellene, er det ikke mulig å bruke maskinen! Lever maskinen til et servicesenter for nødvendige kontroller og reparasjon.

6.3 START

1. Innta en fast og stabil posisjon.
2. Forsikre deg om at blåserøret/oppsugeren ikke er vendt mot eventuelle personer som ser på eller rester.

⚠ forsikre deg om at bryteren er i "0" posisjon.

3. Sett batteriene (Fig. 11.A.) i setet ved å skyve det helt inn til man hører et "klikk" som låser fast batteriet og sikrer elektrisk kontakt.

MERK *Maskinen fungerer bare med begge batteriene satt i.*

4. Velg driftsmodus du vil bruke, ved å bevege valgspaken (Fig. 8).
5. Flytt bryteren i startposisjon (Fig. 9).

⚠ Oppstart av maskinen forårsaker at rotoren roterer samtidig.

6.4 ARBEID

⚠ Under arbeid må du alltid holde godt fast i maskinen med hånden på håndtaket.

MERK *Under bruk er batteriet beskyttet mot total utlading med en verneinnretning som slår av maskinen og stopper funksjonen.*

6.4.1 Bruksråd

1. Gå sakte frem mens du holder enden på blåserøret på tilstrekkelig avstand fra terrenget (Fig. 7).
2. For å unngå at du sprer materiale som skal fjeres, må du rette luftstrålen mot de ytre kantene av materialhagen. Rett aldri luftstrålen mot midten av haugen.
3. Hold alltid enheten godt fast i håndtakene.
4. Bruk skulderstroppen når du bruker freserenheten.

6.4.2 Luftrister

Dekk aldri til luftristene. Hold dem alltid fri for hindringer og rusk. Ristene må alltid være rene for å la motoren avkjøles ordentlig.

6.4.3 Bruk som blåser

1. Drei velgerspaken for å plassere den på "BLOW" (Fig. 8.A)
2. Hold godt tak i blåseren.
3. Rett luftstrålen fremover og blås fra side til side mens du holder dysen i tilstrekkelig avstand fra bakken eller gulvet. Gå sakte frem, hold alltid haugen med avfall samlet opp foran deg.

6.4.4 Bruk som oppsuger/freser

1. Drei velgerspaken for å plassere den på "VAC" (Fig. 8.B).
2. Hold godt fast i oppsugeren.
3. Føringshjulene (figur 1.I), på enden av oppsugerøret, brukes til å lede oppsugingsrøret lettere til bakken.
4. Små avfallsrester som blader og grener vil bli malt opp når de passerer gjennom viftehuset.
5. For en lengre levetid for posen og for bedre prestasjon, tøm posen ofte.

6.4.5 Regulering av hastigheten

Det er alltid lurt å regulere rotasjonshastigheten ved rotoren i forhold til den type materiale som skal fjernes:

- middels blåsehastighet, for lette materialer og små busker på plenen, for å flytte gress og lette blader på asfalt eller fast underlag;
- maksimal blåsehastighet, for våte blader, tyngre materialer, som nysnø eller klumper med skitt.

6.5 STOPP

For å stoppe maskinen, flytt bryteren til "0"stopposisjonen (Fig. 9).

⚠ Rotoren fortsetter å rotere i noen sekunder, selv etter at maskinen har stoppet. Stans alltid maskinen når du flytter maskinen fra et arbeidsområde til et annet.

⚠ For å unngå utilsiktet start må aldri fingeren holdes på bryteren under flytting.

6.6 ETTER BRUK

1. Fjern batteriet fra setet og sørg for at det lades (avsn. 7.2.2).
2. Kjøl ned motoren før maskinen settes bort til oppbevaring.
3. Foreta rengjøring (avsn. 7.3).
4. Kontroller at ingen deler har løsnet eller er skadet. Bytt eventuelt ut ødelagte komponenter, stram skruer eller bolter som har løsnet eller kontakt et autorisert servicesenter.
5. Kontroll av eventuelle skader som finnes på maskinen. Kontakt eventuelt et autorisert servicesenter.

VIKTIG *Fjern alltid batteriet (avsn. 7.2.2) hver gang maskinen ikke skal benyttes eller etterlates uten tilsyn.*

7. ORDINÆRT VEDLIKEHOLD

7.1 GENERELT

⚠ Ta ut batteriet før du utfører kontroller, rengjøring eller vedlikehold/justeringer på maskinen:

- ***Stoppe maskinen (avsn. 6.5).***
- ***Fjern batteriet fra setet og sørg for at det lades (avsn. 7.2.2) (la aldri batteriet sitte i eller innen rekkevidde for barn eller uegnet personer).***
- ***Forsikre deg om at alle bevegelige deler har stoppet helt opp.***
- ***Kjøl ned motoren før maskinen settes bort til oppbevaring.***
- ***Bruk egnede klær, arbeidshansker og vernebriller.***
- ***Les gjennom de tilhørende instruksjonene.***

VIKTIG *Alt vedlikeholds- og justeringsarbeid som ikke er beskrevet i denne bruksanvisningen skal foretas av din forhandler eller et spesialverksted.*

7.2 BATTERI

7.2.1 Batteriets autonomi

Batteriets autonomi (og dermed gressoverflaten som skal bearbeides før opplading) avhenger hovedsakelig av operatørens adferd, som bør unngå:

– å slå maskinen ofte på og av under arbeidet;
– still inn en rotasjonshastighet ved rotoren i forhold til den type materiale som skal fjernes (avsn. 6.4.5).

For å optimalisere batteriets autonomi, anbefales det alltid å stille en rotasjonshastighet ved rotoren som passer til den type materiale som skal fjernes.

Gjør følgende hvis du ønsker å bruke maskinen til lenger arbeidsøkter enn hva som er mulig for et standardbatteri:

- kjøp et andre standardbatteri slik at du umiddelbart kan bytte ut det utladete batteriet uten å måtte avbryte arbeidet.

MERK *Bruk alltid fulladede batterier. Hvis ett av de to batteriene ikke er fulladet, vil maskinen slå seg av når den går tom.*

- Kjøp et batteri som har en større autonomi enn et standardbatteri (avsn. 13.1).

7.2.2 Fjerning og opplading av batteriet (Fig. 12,13).

MERK *Batteriet er utstyrt med en beskyttelse som forhindrer opplading hvis romtemperaturen ikke er på mellom 0 og +45 °C.*

7.3 RENGJØRING AV MASKINEN

- Hold maskinen fri for løv, grener eller overflødig fett for å redusere risikoen for brann.
- Rengjør alltid maskinen etter bruk med en ren klut fuktet med nøytralt rengjøringsmiddel.
- Fjern alle spor av fuktighet med en ren og myk klut. På lang sikt kan fuktighet forårsake elektrisk støt.
- Ikke bruk aggressive rengjøringsmidler eller løsemidler for å rengjøre plastdelene eller håndtakene.
- Ikke bruk vannsprut, og unngå å væte motoren og elektriske deler.
- Hold rotoren alltid ren og fri for støv og skitt, ved å blåse trykkluft på den gjennom risten. Ikke sprut vann på rotoren.
- For å unngå overoppheting og skader på motoren eller batteriet må grillene på kjøleluftinntaket alltid holdes rene og frie for skitt.

7.4 RENGJØRING AV OPPSAMLINGSPOSEN OG AV OPPSUGINGSRØRET

1. Sett av/på-bryteren til "0" og vent til den slås helt av.
2. Trekk ut batteripakken.
3. Tøm oppsamlingsposen etter hver bruk for å unngå forringelse og hindringer i luftstrømmen som kan redusere prestasjonen ved enheten.

4. Vend posen utover og rist den kraftig for å fjerne eventuelt gjenværende støv og rusk.
5. Fjern materialet som hindrer oppsugingsrøret forsiktig.

7.5 FESTESKRUER OG -MUTRER

- Hold bolter, skruer og mutrer trukket godt til, for å være sikker på at maskinen alltid er sikkert å bruke.
- Kontroller jevnlig at håndtaket er festet skikkelig.

8. LAGRING

8.1 LAGRING AV MASKINEN

Når maskinen skal lagres:
1. Fjern batteriet fra setet og sørg for at det lades (avsn. 7.2.2).
2. Kjøl ned motoren før maskinen settes bort til oppbevaring.
3. Foreta rengjøring (avsn. 7.3).
4. Kontroller at ingen deler har løsnet eller er skadet. Bytt eventuelt ut ødelagte komponenter, stram skruer eller bolter som har løsnet eller kontakt et autorisert servicesenter.
5. Maskinen må lagres
   – på et tørt sted;
   – beskyttet mot dårlig vær;
   – utilgjengelig for barn;
   – Pass på å fjerne nøkler eller redskaper brukt til vedlikeholdet.

8.2 OPPBEVARING AV BATTERIET

Hvis batteriet ikke lades over lengre tid, må det alltid oppbevares i skyggen, i et kjølig og fuktig miljø med en omgivelsestemperatur mellom 0 ~ 45 ° C.

VIKTIG *I lengre perioder ute av bruk, må man lade opp batteriet hver 2.måned for å forlenge levetiden.*

9. FLYTTING OG TRANSPORT

Hver gang maskinen skal flyttes eller transporteres, gjør følgende:

1. Stoppe maskinen (avsn. 6.5);
2. Forsikre deg om at alle bevegelige deler har stoppet helt;
3. Fjern batteriet fra setet og sørg for at det lades (avsn. 7.2.2);
4. Grip kun fatt i maskinen ved hjelp av håndtakene, og rett slangene slik at de ikke er i veien;
5. Forsikre deg om at håndteringen av maskinen ikke forårsaker ødeleggelser eller personskade.

10. SERVICE OG REPARASJONER

Denne bruksanvisningen gir alle nødvendige indikasjoner for å kjøre maskinen, samt informasjon om korrekt vedlikehold som kan utføres av brukeren. Alle tilpasnings- og vedlikeholdsintervensjoner som ikke er beskrevet i denne håndboken, må utføres hos din forhandler eller et spesialisert senter.Operasjoner utført ved verksteder som ikke er godkjent eller av ukvalifiserte personer fører til at enhver form for garanti og enhver forpliktelse eller ansvar fra produsenten bortfaller.
- Uoriginale reservedeler og tilbehør er ikke godkjent: ved bruk av uoriginale reservedeler og tilbehør settes maskinens sikkerhet i fare og løser Produsenten fra ethvert ansvar og forpliktelse.
- Originale reservedeler leveres av serviceverksteder og autoriserte forhandlere.

11. HVA SOM DEKKES AV GARANTIEN

Garantibetingelsene er kun ment for forbrukere, dvs. ikke-profesjonelle operatører.
Garantien dekker alle material- og produksjonskvalitetsdefekter som oppdages i garantiperioden av din forhandler eller av et spesialisert senter.
Anvendelsen av garantien er begrenset til reparasjon eller utskifting av komponenten som anses som defekt.
Garantiens gyldighet forutsetter regelmessig vedlikehold av maskinen.
Garantien dekker ikke feil som skyldes:

- Manglende kjennskap til den medfølgende dokumentasjonen (Instruksjonshåndbøker).
- Profesjonell bruk.
- Uoppmerksomhet, vanskjøtsel.
- Ekstern årsak (lyn, støt, tilstedeværelse av fremmedlegemer inne i maskinen) eller ulykke.
- Feil eller upassende bruk og montering ikke tillatt av produsenten.
- Utilstrekkelig vedlikehold.
- Endringer på maskinen.
- Bruk av uoriginale reservedeler (tilpasningsbare deler).
- Bruk av utstyr som ikke følger med, eller som ikke er godkjent av produsenten.

Dessuten dekker garantien ikke:

- Vedlikeholdsoperasjoner (beskrevet i instruksjonshåndboken).
- Normal slitasje ved forbruksmaterialer.
- Normal slitasje.
- Estetisk forringelse av maskinen på grunn av bruken.
- Eventuelle tilleggskostnader knyttet til aktivering av garantien, for eksempel overføring til brukeren, transport av maskinen til forhandleren, utleie av utstyr for erstatning eller samtale til en ekstern bedrift for alt vedlikeholdsarbeid.

Brukeren er beskyttet av gjeldende lover. Brukerens lovfestede rettigheter kan ikke på noen måte begrenses av denne garantien.

12. IDENTIFISERING AV PROBLEMER

UHELL	MULIG ÅRSAK	TILTAK
1. Motoren starter ikke når bryteren trykkes inn	Batteriene mangler eller er ikke satt riktig inn	Forsikre deg om at batteriene er satt riktig på plass (avsn. 7.2.3)
	Batteriet/ene utladd	Kontroller ladestatus og lad opp batteriene (avsn. 7.2.2)
	Start/stopp bryter defekt eller blåseren er ødelagt	Ikke bruk maskinen. Stopp maskinen med en gang, ta ut batteriet og ta kontakt med et Servicesenter
2. Motoren stopper under arbeidet.	Batteriene er ikke satt riktig inn	Forsikre deg om at batteriene er satt riktig på plass (avsn. 7.2.3)
	Batteriet/ene utladd	Kontroller ladestatus og lad opp batteriene (avsn. 7.2.2)
3. Rotoren roterer men luften kommer ikke ut av blåserøret	Blokkert eller tilstoppet blåserør	Stopp maskinen ta ut batteriene og fjern eventuelle tilstoppinger.
4. For mye støy og/ eller vibrasjoner under arbeidet	Løse eller skadde deler.	Stopp maskinen ta ut batteriet og: – Kontroller skadene. – Kontroller om det finnes deler som har løsnet, og stram dem. – Bytt ut eller reparer de ødelagte delene med nye deler med tilsvarende egenskaper.
5. Det ryker fra maskinen ved bruk	Blåser ødelagt.	Ikke bruk maskinen. Stopp maskinen med en gang, ta ut batteriet og ta kontakt med et Servicesenter.
6. Batteriets autonomi er utilstrekkelig.	Tunge driftsforhold med økt energiforbruk strømopptak	Optimaliser arbeidet (avsn. 7.2.1)
	Batteriet er utilstrekkelig ut fra driftsbehovene.	Bruk batterier med større kapasitet (avsn. 13.1)
	Forringelse av batteriets kapasitet.	Kjøp et nytt batteri.
7. Batteriladeren lader ikke batteriet.	Batteriene er ikke satt riktig inn i batteriladeren	Kontroller om det er korrekt satt inn (avsn. 7.2.2)
	Uegnede miljøforhold.	Ladingen må utføres i et miljø med egnet temperatur (se batteriets/ batteriladerens bruksanvisning).
	Kontaktene er skitne.	Rengjør kontaktene.
	Mangel på spenning til batteriladeren.	Kontroller at støpslet er satt inn og at det er spenning til stikkontakten
	Batteriladeren er defekt	Bytt ut med original reservedel
		Se batteriets/batteriladerens bruksanvisning hvis problemet vedvarer

Hvis problemene fortsetter etter at du har utført disse forbedringsforslagene, må du ta kontakt med Forhandleren din

13. TILBEHØR VED ETTERSPØRSEL

13.1 BATTERIER

Det finnes batterier med ulik kapasitet for å tilpasse spesifikke driftsbehov (Fig. 14).
Se tabellen Tekniske data for godkjente batterier for denne maskinen.

13.2 BATTERILADER

enhet til bruk for lading av batteriet (Fig. 15).

PL **OSTRZEŻENIE!: PRZED UŻYCIEM URZĄDZENIA, NALEŻY UWAŻNIE PRZECZYTAĆ NINIEJSZĄ INSTRUKCJĘ. Zachować do wykorzystania w przyszłości.**

SPIS TREŚCI

1. INFORMACJE OGÓLNE....1
2. NORMY BEZPIECZEŃSTWA....1
3. ZAPOZNANIE SIĘ Z MASZYNĄ....4
   - 3.1 Opis maszyny i jej przeznaczenie....4
   - 3.2 Główne części (rys. 1)....5
   - 3.3 Tabliczka znamionowa produktu (rys. 1)....5
   - 3.4 Oznakowanie bezpieczeństwa (rys. 2)....5
4. MONTAŻ....6
   - 4.1 Rozpakowanie....6
   - 4.2 Montaż/demontaż rury dmuchawy/ODKURZACZA....6
   - 4.3 Montaż WORKA ZBIORCZEGO....6
   - 4.4 MONTAŻ UCHWYTU PRZEDNIEGO....6
   - 4.5 MONTAŻ PASKA....6
5. ELEMENTY STEROWANIA....6
   - 5.1 PRZEŁĄCZNIK ZASYSANIA/PODMUCHU....6
   - 5.2 PRZEŁĄCZNIK STARTU/ZATRZYMANIA....6
6. UŻYTKOWANIE MASZYNY....7
   - 6.1 Czynności wstępne....7
   - 6.2 Kontrole bezpieczeństwa....7
   - 6.3 Uruchomienie....7
   - 6.4 Praca....7
   - 6.5 Zatrzymanie....8
   - 6.6 Wskazówki po zakończeniu użytkowania....8
7. KONSERWACJA ZWYCZAJNA....9
   - 7.1 Informacje ogólne....9
   - 7.2 Akumulator....9
   - 7.3 Czyszczenie maszyny....9
   - 7.4 Czyszczenie worka zbiorczego RURY SSĄCEJ....9
   - 7.5 Nakrętki i śruby mocujące....9
8. MAGAZYNOWANIE....10
   - 8.1 Magazynowanie maszyny....10
   - 8.2 Magazynowanie akumulatora....10
9. PRZEMIESZCZANIE I TRANSPORT....10
10. SERWIS I NAPRAWA....10
11. ZAKRES GWARANCJI....10
12. IDENTYFIKACJA USTEREK....11
13. AKCESORIA NA ZAMÓWIENIE....12
    - 13.1 Akumulatory....12
    - 13.2 Ładowarka akumulatora....12

1. INFORMACJE OGÓLNE

1.1 JAK POSŁUGIWAĆ SIĘ INSTRUKCJĄ OBSŁUGI

UWAGA *lub* **WAŻNE** *Dostarcza dokładniejsze omówienie lub dodatkowe informacje do podanych poprzednio wskazówek w celu uniknięcia uszkodzenia maszyny lub spowodowania strat.*

Symbol ⚠ wskazuje na zagrożenie. Niezastosowanie się do tego ostrzeżenia może stwarzać niebezpieczeństwo obrażeń ciała użytkownika lub osób trzecich i/lub spowodować szkody materialne.

Paragrafy oznaczone kwadracikiem z krawędzią z szarych kropek wskazują na opcjonalne funkcje nie występujące we wszystkich modelach opisanych w niniejszej instrukcji. Należy sprawdzić, czy dana opcja obecna jest w zakupionym modelu.

Wszystkie określenia "przedni", "tylny", "prawy" i "lewy" odnoszą się do pozycji roboczej operatora obsługującego maszynę.

2. NORMY BEZPIECZEŃSTWA

2.1 INSTRUKTAŻ

⚠ Prosimy uważnie przeczytać niniejsze instrukcje przed użytkowaniem maszyny. Zapoznać się dokładnie z systemem sterowania i właściwym sposobem użytkowania maszyny. Nieprzestrzeganie ostrzeżeń i instrukcji może spowodować pożary i/lub ciężkie zranienia. Zachować wszystkie ostrzeżenia i instrukcje w celu przyszłego użycia.

- W żadnym razie nie należy pozwolić, aby urządzenie było użytkowane przez dzieci i osoby o ograniczonej sprawności fizycznej, sensorycznej lub umysłowej, osoby bez doświadczenia i wiedzy lub osoby nieposiadające wystarczającej wiedzy na temat instrukcji obsługi. Miejscowe przepisy prawne mogą określać najniższą granicę wieku dla użytkowników.

- Nigdy nie używać maszyny kiedy osoby postronne, a zwłaszcza dzieci lub zwierzęta znajdują się w jej pobliżu. Dzieci powinny się znajdować pod opieką drugiej osoby dorosłej. Nie zezwalać dzieciom na zabawę urządzeniem.
- Nigdy nie należy użytkować urządzenia jeśli użytkownik jest w stanie przemęczenia, złego samopoczucia lub po zażyciu lekarstw oraz pod wpływem narkotyków, alkoholu lub innych szkodliwych substancji, które mogą zaburzyć jego refleks czy uwagę.
- Należy pamiętać, że operator lub użytkownik jest odpowiedzialny za wypadki i nieoczekiwane wydarzenia, które mogą zaistnieć wobec innych osób lub ich własności. Ocena ryzyka związanego z cechami terenu przeznaczonego do pracy, a także wybór środków ostrożności gwarantujących bezpieczeństwo operatora, jak i osób postronnych, wchodzą w zakres obowiązków osób użytkujących urządzenie, zwłaszcza, jeśli chodzi o pracę na zboczach, terenach nieregularnych, śliskich lub niestabilnych.
- W przypadku odstąpienia lub wypożyczenia maszyny osobom trzecim, należy upewnić się, że użytkownik zapoznał się z instrukcjami użytkowania zawartymi w niniejszej instrukcji obsługi.

2.2 CZYNNOŚCI WSTĘPNE

Środki ochrony indywidualnej (ŚOI)
- Stosować odpowiednią odzież, wytrzymałe obuwie robocze z podeszwą antypoślizgową oraz długie spodnie. Nie uruchamiać urządzenia bez obuwia lub w sandałach. Nosić ochronniki słuchu, rękawice antywibracyjne, okulary ochronne, maski przeciwpyłowe.
- Korzystanie z ochronników słuchu może ograniczać zdolność percepcji ewentualnych ostrzeżeń (krzyków lub alarmów). Zwrócić szczególną uwagę na to, co dzieje się w pobliżu obszaru roboczego.
- Nie zakładać szali, koszul, naszyjników, bransoletek, luźnych lub wyposażonych w sznurki ubrań, krawatów oraz innych akcesoriów wiszących lub zbyt obszernych, które mogłyby zaplątać się w maszynę lub w inne przedmioty i materiały znajdujące się w miejscu pracy.
- Trzymać włosy z dala od kratki wlotu powietrza, ponieważ mogłyby się zaplątać w wirnik i spowodować poważneobrażenia. Związać odpowiednio długie włosy.

Obszar roboczy / Maszyna
- Dokładnie sprawdzić cały obszar roboczy i usunąć ręcznie, przy użyciu grabi lub mioteł wszelkie przedmioty, które mogłyby być wyrzucone przez maszynę (przy włączonej funkcji dmuchawy), zatkać rurę ssącą (przy włączonej funkcji ssania) lub też stanowić źródło niebezpieczeństwa (kamienie, gałęzie, druty żelazne, kości, itp.).
- W przypadku silnego zapylenia terenu, zaleca się lekko zwilżyć jego powierzchnię.
- Dla uniknięcia ryzyka wywołania pożaru nie wolno pozostawiać maszyny z rozgrzanym silnikiem wśród liści lub suchej trawy.

2.3 PODCZAS UŻYTKOWANIA

Obszar roboczy
- Nie używać maszyny na obszarze zagrożonym wybuchem, w obecności łatwopalnych cieczy, gazów lub pyłów. Narzędzia elektryczne wytwarzają iskry, które mogą spowodować zapalenie pyłu lub oparów.
- Należy pracować tylko przy świetle dziennym lub przy dobrym oświetleniu sztucznym oraz przy dobrej widoczności.
- Upewnić się, że inne osoby znajdują się w promieniu co najmniej 15 metrów od urządzenia.
- Należy unikać pracy na mokrej nawierzchni, w deszczu i w przypadku ryzyka wystąpienia burzy w szczególności z prawdopodobieństwem błyskawic.
- O ile to możliwe, unikać pracy na mokrych lub śliskich gruntach lub na terenach nierównych i stromych, które nie gwarantują stabilności operatora podczas pracy.
- Nie wystawiać maszyny na działanie deszczu lub wilgoci. Woda przenikająca do wnętrza urządzenia zwiększa ryzyko porażenia prądem elektrycznym.
- Zwróć szczególną uwagę na nierówności terenu (grzbiety, wgłębienia), pochyłości, ukryte zagrożenia i ewentualne przeszkody które mogą ograniczać widoczność.
- Zachować szczególną ostrożność w pobliżu stromych zboczy, rowów czy wałów ochronnych.
- Podczas użytkowania maszyny w pobliżu drogi, należy zwracać uwagę na ruch samochodowy.
- Przed rozpoczęciem pracy zawsze określić kierunek wiatru i nigdy nie pracować pod wiatr.
- Nie używać maszyny w pobliżu otwartych okien.
- Uruchamiać na płaskiej i solidnej powierzchni.
- Nie korzystać z urządzenia na utwardzonej lub żwirowej powierzchni, aby zapobiec, by usunięty materiał spowodował obrażenia.
- Uważać, by usunięty materiał nie gromadził się w tunelu wylotowym, ponieważ mogłoby to uniemożliwić prawidłowe usuwanie materiału i powodować odrzuty materiału przez otwory ssące.

Sposób postępowania
- Podczas pracy przy włączonej funkcji dmuchawy, maszyna powinna być zawsze utrzymywana mocno prawą ręką za górny uchwyt.

- Podczas pracy, przy włączonej funkcji ssania, należy mocno trzymać maszynę obiema rękami, prawą ręką za uchwyt górny i lewą ręką za uchwyt dolny, w taki sposób by worek zbiorczy znajdował się po lewej stronie operatora.
- Unikać kontaktu ciała z masą lub uziemieniem powierzchni, jak rury, grzejniki, kuchenki i lodówki. Ryzyko porażenia prądem elektrycznym zwiększa się, gdy ciało styka się z masą lub uziemieniem.
- Przyjąć statyczną i stabilną pozycję oraz zachować ostrożność.
- Zachować równowagę.
- Nie wychylać się.
- Podczas pracy na zboczach zwrócić szczególną uwagę na punkt oparcia stopy.
- Nigdy nie biegać, lecz chodzić.
- Zwracać uwagę, aby nie uderzać mocno o ciała obce oraz uważać na wyrzucany materiał i pył w powietrzu.
- Nie kierować strumienia powietrza w stronę osób i zwierząt.
- Podczas używania dmuchawy należy zawsze zwracać szczególną uwagę, aby usuwany materiał i wzniecony pył nie spowodował obrażeń osób lub zwierząt oraz szkód mienia.
- Nie wkładać ręcznie przedmiotów do otworu ssącego.
- Nie zasysać elementów metalowych, kamieni, butelek, puszek, innych ciał obcych i przedmiotów dużych rozmiarów, które mogą uszkodzić wirnik.
- Podczas zasysania przedmiotów nigdy nie stawać na poziomie wyższym w stosunku do podstawy maszyny.
- Zawsze trzymać twarz, ręce i ciało z dala od kratki wlotu i otworu wylotu powietrza oraz nie blokować przepływu powietrza zarówno podczas rozruchu jak i podczas użytkowania urządzenia.
- Obracające się części mogą powodować poważne obrażenia, należy unikać kontaktu z częściami obrotowymi w ruchu.
-

⚠ ***W przypadku uszkodzeń lub wypadków przy pracy, należy natychmiast wyłączyć silnik i oddalić maszynę tak, aby nie powodować dalszych szkód; w przypadku wypadków z obrażeniami ciała osoby obsługującej maszynę lub osoby trzeciej, natychmiast aktywować procedurę pierwszej pomocy, najbardziej właściwą do zaistniałej sytuacji i zwrócić się do placówki zdrowia w celu poddania się niezbędnej kuracji. Dokładnie usunąć wszelkie pozostałości, które mogłyby spowodować szkody lub obrażenia wobec osób lub zwierząt, gdyby pozostały niezauważone.***

⚠ ***Przedłużone poddawanie się wibracjom może spowodować zranienia i zaburzenia neurologiczno-naczyniowe (znane również jako "fenomen Raynauda" lub "biała ręka") przede wszystkim u osób cierpiących na zaburzenia krążenia. Objawy mogą dotyczyć rąk, nadgarstków oraz palców i charakteryzują się utratą czucia, mrowieniem, świerzbieniem, bólem, utratą barwy lub zmienioną strukturą skóry. Objawy te mogą nasilić się wskutek niskiej temperatury otoczenia i/lub zbyt mocnego ściskania uchwytu. Przy pojawieniu się tego typu oznak należy zredukować czas użytkowania maszyny i skonsultować się z lekarzem.***

Ograniczenia w użytkowaniu

- Maszyna nie może być użytkowana przez osoby, które nie są w stanie trzymać jej mocno w obydwu rękach i/lub utrzymać równowagi podczas pracy.
- Nigdy nie należy używać maszyny z uszkodzonymi, wybrakowanymi lub nieprawidłowo zamontowanymi częściami.
- Nigdy nie użytkować maszyny bez uprzedniego zamontowania wszystkich akcesoriów przewidzianych dla konkretnej funkcji (dmuchawa lub ssanie).
- Nie wyłączać, odłączać, usuwać lub modyfikować istniejących systemów bezpieczeństwa/ mikro-przełączników.
- Nie używać urządzenia elektrycznego, jeżeli wyłącznik nie jest w stanie go normalnie włączyć lub wyłączyć. Urządzenie elektryczne, które nie może być wyłączone za pomocą wyłącznika jest niebezpieczne i musi być naprawione.
- Nie przeciążać maszyny i nie używać jej do wykonania ciężkich prac; użycie odpowiedniego urządzenia obniża ryzyko i polepsza jakość pracy.

2.4 KONSERWACJA, PRZECHOWYWANIE

Regularna konserwacja i właściwe przechowywanie maszyny pozwalają zapewnić bezpieczeństwo użytkowania i wysoką wydajność.

Konserwacja

- Nigdy nie używać maszyny, gdy jej części składowe są zużyte lub uszkodzone. Zużyte lub uszkodzone części muszą być wymienione, nigdy nie mogą być naprawiane. Należy stosować wyłącznie oryginalne części zamienne.

⚠ ***Poziom hałasu i drgań podany w niniejszych instrukcjach przedstawia maksymalne, dopuszczalne wartości tych parametrów podczas użytkowania maszyny. Należy pod-***

jąć działania zapobiegawcze w celu wyeliminowania ewentualnych szkód ze względu na wysoki hałas i naprężenia spowodowane wibracjami: korzystać z urządzenia, utrzymując stałą prędkość; trzymać uchwyt z odpowiednią siłą; użytkować maszynę przy minimalnej prędkości, potrzebnej do wykonywania pracy; stosować ochronniki słuchu; wykonywać częste i stosowne przerwy w trakcie pracy.

Magazynowanie

- W celu zmniejszenia zagrożenia pożarowego, nie należy pozostawiać pojemników z odpadami wewnątrz pomieszczeń.

2.5 AKUMULATOR/ŁADOWARKA

UWAGA *Poniższe przepisy bezpieczeństwa dotyczą wymogów bezpieczeństwa zawartych w instrukcji obsługi akumulatora i ładowarki dołączonej do urządzenia.*

- Do ładowania akumulatora należy używać wyłącznie ładowarek akumulatora zalecanych przez producenta. Zastosowanie niewłaściwej ładowarki akumulatora może spowodować porażenie prądem, przegrzanie lub wyciek płynu żrącego z akumulatora.
- Używać wyłącznie ściśle określonych akumulatorów, przewidzianych dla użytkowanego narzędzia. Stosowanie innych akumulatorów może być przyczyną obrażeń oraz może wywołać zagrożenie pożarowe.

2.6 OCHRONA ŚRODOWISKA

- Przestrzegać skrupulatnie lokalnych przepisów dotyczących usuwania opakowań, zniszczonych części, czy jakichkolwiek innych elementów zanieczyszczających środowisko; odpady te nie mogą być wyrzucane do śmieci, ale muszą być oddzielone i składowane w odpowiednich punktach selektywnego gromadzenia odpadów, które przeprowadzą utylizację tych materiałów.
- Należy skrupulatnie przestrzegać lokalnych przepisów dotyczących utylizacji odpadów
- Po ostatecznym zaniechaniu używania maszyny, nie porzucać jej w środowisku, lecz zwrócić się do punktu selektywnego gromadzenia odpadów, zgodnie z obowiązującymi lokalnymi przepisami.



Nie wyrzucać urządzeń elektrycznych wraz z odpadami domowymi. Zgodnie z Dyrektywą Europejską 2012/19/WE w sprawie zużytego sprzętu elektrycznego i elektronicznego oraz jej wykonawstwa zgodnie z przepisami krajowymi, zużyte urządzenia elektryczne muszą być zbierane oddzielnie w celu ponownego ich wykorzystania w sposób przyjazny dla środowiska. Jeżeli urządzenia elektryczne są usuwane na składowisku odpadów lub w terenie, szkodliwe substancje mogą dotrzeć do wód gruntowych i wejść do łańcucha pokarmowego, powodując zagrożenie dla zdrowia ludzkiego i dobrego samopoczucia. Aby uzyskać więcej szczegółowych informacji na temat utylizacji tego produktu, należy zwrócić się do organu odpowiedzialnego za utylizację odpadów z gospodarstw domowych lub do Państwa sprzedawcy.



Pod koniec okresu użytkowania, w trosce o środowisko naturalne, dokonać utylizacji akumulatora. Akumulator zawiera materiał, który jest niebezpieczny dla osób i otoczenia. Akumulator powinien być poddany utylizacji w wyspecjalizowanym punkcie, który zajmuje się recyklingiem akumulatorów litowo-jonowych.



Dzięki selektywnej zbiórce zużytych produktów i opakowań możliwy jest recykling i ponowne wykorzystanie materiałów. Ponowne wykorzystanie materiałów pochodzących z recyklingu chroni środowisko naturalne i zmniejsza popyt na surowce.

3. ZAPOZNANIE SIĘ Z MASZYNĄ

3.1 OPIS MASZYNY I JEJ PRZEZNACZENIE

Niniejsza maszyna jest urządzeniem ogrodniczym spełniającym funkcję przenośnej dmuchawy/odkurzacza zasilanej akumulatorem.

Zasadniczą częścią maszyny jest silnik, który napędza wirnik wytwarzający strumień powietrza o wysokiej prędkości.

3.1.1 Użytkowanie zgodne z przeznaczeniem

Maszyna została zaprojektowana i wykonana w celu przemieszczania za pomocą podmuchu i zasysania/rozdrabniania liści, trawy i wszelkich resztek pochodzących z koszenia o niewielkiej masie i rozmiarach.

3.1.2 Niewłaściwe użytkowanie

Jakiekolwiek inne zastosowanie, odbiegające od powyżej opisanego, może okazać się niebezpieczne i powodować szkody

wobec osób i/lub mienia. Niewłaściwe użycie urządzenia stanowią (przykładowo podane czynności, ale nie tylko):

- gromadzenie i zbieranie materiałów łatwopalnych lub o właściwościach wybuchowych, materiałów żarzących się lub palących się bez płomienia oraz zapalonych papierosów, fragmentów szkła, ostrych przedmiotów, metalowych części, kamieni i wszelkich przedmiotów niebezpiecznych dla operatora oraz innych osób;
- kierowanie strumienia powietrza w stronę osób lub zwierząt;
- jednoczesne użytkowanie maszyny przez więcej, niż jedną osobę.

WAŻNE *Niewłaściwe użytkowanie maszyny prowadzi do utraty gwarancji i zwalnia producenta od wszelkiej odpowiedzialności, obciążając użytkownika wszelkimi zobowiązaniami wynikającymi ze szkód lub obrażeń ciała własnych lub wobec osób trzecich.*

3.1.3 Typologia użytkowników

Niniejsze urządzenie jest przeznaczone do użytku przez konsumentów, czyli nieprofesjonalnych operatorów. Niniejsze urządzenie przeznaczone jest "do użytku hobbystycznego".

3.2 GŁÓWNE CZĘŚCI (rys. 1)

A. **Jednostka napędowa:**: wprawia w ruch wirnik.
B. **Rura przednia dmuchawy/odkurzacza.**
C. **Rura tylna dmuchawy /odkurzacza.**
D. **Uchwyt:** umożliwia sterowanie urządzeniem.
E. **Uchwyt przedni:** umożliwia lepszy chwyt maszyny.
F. **Wyłącznik ON/OFF-prędkość:** umożliwia włączanie, wyłączanie i regulację prędkości roboczej urządzenia**.**
G. **Worek zbiorczy:** do odbioru zebranego materiału.
H. **Przełącznik zasysania/podmuchu:** umożliwia zmianę funkcji użycia urządzenia**.**
I. **Koła:** umożliwiają łatwiejsze prowadzenie urządzenia.
J. **Komora akumulatorów:** gniazdo akumulatorów.
K. **Akumulatory** (*jeśli nie są dołączone do urządzenia, patrz rozdział 13 "akcesoria na zamówienie"*): urządzenie, które dostarcza energię elektryczną do urządzenia; jego cechy i przepisy dotyczące użytkowania opisane są w konkretnej instrukcji.
L. **Ładowarka akumulatora** (*jeśli nie jest dostarczana wraz z maszyną, patrz rozdział 13 "akcesoria na zamówienie"*): urządzenie, które służy do ładowania akumulatora; jego cechy i przepisy dotyczące użytkowania opisane są w odpowiedniej instrukcji.

3.3 TABLICZKA ZNAMIONOWA PRODUKTU (rys. 1)

1. Poziom mocy akustycznej
2. Znak zgodności
3. Rok produkcji
4. Typ urządzenia
5. Numer fabryczny
6. Nazwa i adres producenta
7. Kod wyrobu
8. Napięcie i częstotliwość zasilania

Zapisać dane identyfikacyjne maszyny w odpowiednich polach na etykiecie zamieszczonej z tyłu okładki.

WAŻNE *Używać danych identyfikacyjnych zamieszczonych na etykiecie w przypadku kontaktowania się z autoryzowanym serwisem.*

WAŻNE *Przykładowa Deklaracja Zgodności znajduje się na ostatnich stronach instrukcji.*

3.4 OZNAKOWANIE BEZPIECZEŃSTWA (rys. 2)

Na urządzeniu pojawiają się różne symbole. Znaczenie symboli:



OSTRZEŻENIE! ZAGROŻENIE! W przypadku nieprawidłowego użytkowania maszyna może stanowić zagrożenie dla operatora i osób postronnych.



OSTRZEŻENIE! Przed rozpoczęciem użytkowania urządzenia należy przeczytać instrukcję obsługi.



Stosować ochronniki słuchu, okulary ochronne.





Nie wystawiać urządzenia na działanie deszczu (lub wilgoci).



ZAGROŻENIE WYRZUTEM! Należy zwrócić uwagę na ewentualne przedmioty wyrzucane przez strumień powietrza, gdyż mogą one powodować poważne obrażenia osób lub szkody mienia.



ZAGROŻENIE WYRZUTEM! Oddalić wszystkie osoby lub zwierzęta domowe na odległość co najmniej 15 m od miejsca użytkowania maszyny.



Wyjąć akumulator przed wykonaniem jakiejkolwiek kontroli, czyszczenia lub konserwacji/regulacji urządzenia.



Ostrza wirnika
Obracające się ostrza wirnika mogą spowodować poważne obrażenia.
Nie dotykać wirnika podczas pracy

WAŻNE *Uszkodzone lub nieczytelne etykiety należy wymienić. Zwrócić się o nowe etykiety do autoryzowanego serwisu.*

4. MONTAŻ

W celu ułatwienia magazynowania i transportu, niektóre części składowe maszyny nie są montowane bezpośrednio w fabryce, ale muszą być skompletowane po uprzednim rozpakowaniu, zgodnie z poniżej podaną instrukcją.

⚠ ***Rozpakowanie i zakończenie montażu należy wykonywać na płaskiej i stabilnej powierzchni, w miejscu umożliwiającym swobodne przemieszczanie maszyny i opakowań, używając zawsze odpowiednich narzędzi. Nie uruchamiać maszyny przed zakończeniem czynności opisanych w sekcji "MONTAŻ".***

4.1 ROZPAKOWANIE

1. Otworzyć opakowanie zachowując ostrożność, by nie zgubić znajdujących się w nim elementów.
2. Zapoznać się z dokumentacją znajdującą się w opakowaniu, np. z niniejszymi instrukcjami.
3. Wyjąć wszystkie luźne elementy z kartonu.
4. Wyjąć maszynę z opakowania.
5. Usunąć karton i inne elementy opakowania zgodnie z obowiązującymi przepisami.

⚠ ***Przed przystąpieniem do montażu należy upewnić się, że akumulator nie jest umieszczony w gnieździe.***

4.2 MONTAŻ/DEMONTAŻ RURY DMUCHAWY/ODKURZACZA

Wsunąć rurę przednią dmuchawy/odkurzacza (rys. 3.A) do tylnej (rys. 3.B) mocując ją specjalną śrubą (rys. 3.C).

4.3 MONTAŻ WORKA ZBIORCZEGO

1. Zaczepić worek zbiorczy (rys. 4.A) do otworu wyjściowego (rys. 4.B) upewniając się, że jest prawidłowo zamocowany.
2. zaczepić worek zbiorczy do rury przedniej (rys. 5.A) przy użyciu odpowiedniego uchwytu (rys. 5.B).

4.4 MONTAŻ UCHWYTU PRZEDNIEGO

Wsunąć uchwyt (rys. 6.A) do gniazda i zamocować go w odpowiedniej pozycji przy użyciu odpowiedniego pokrętła (rys. 6.B).

4.5 MONTAŻ PASKA

Zamocować zaczep paska do odpowiedniego oczka (rys. 7.A) w górnej części urządzenia.

WAŻNE *Zatrzymać maszynę i wyjąć akumulator (par. 7.2.2) po każdorazowym wyjęciu rury dmuchawy/odkurzacza i worka zbiorczego.*

5. ELEMENTY STEROWANIA

5.1 PRZEŁĄCZNIK ZASYSANIA/ PODMUCHU

Przełącznik umożliwia zmianę funkcji użycia urządzenia:
- ustawiając przełącznik na "BLOW" (rys. 8.A) następuje aktywacja funkcji podmuchu;
- ustawiając przełącznik na "VAC" (rys. 8.B) następuje aktywacja funkcji ssania.

⚠ ***Tryb funkcji urządzenia należy ustawić przed jego uruchomieniem.***

5.2 PRZEŁĄCZNIK STARTU/ZATRZYMANIA

Przełącznik starty/zatrzymania (rys. 9) spełnia podwójną funkcję:
1. uruchamia/wyłącza maszynę i równocześnie sprzęga/rozłącza obrót wirnika;

Aby zatrzymać maszynę, należy przesunąć przełącznik do pozycji "0".

2. umożliwia regulację prędkości obrotu wirnika, przekręcając wyłącznik na żądaną pozycję (od 1 do 5).

⚠ ***Uruchomienie urządzenia powoduje równoczesny obrót wirnika.***

6. UŻYTKOWANIE MASZYNY

6.1 CZYNNOŚCI WSTĘPNE

6.1.1 Kontrola naładowania akumulatora (rys. 10)

Przed rozpoczęciem użycia sprawdzić stan naładowania akumulatora, postępując zgodnie z instrukcjami zawartymi w instrukcji obsługi akumulatora.

6.1.2 Regulacja paska

Wyregulować długość paska w taki sposób, aby rura ssąca mogła być prowadzona na niewielkiej odległości od podłoża. (rys. 7).

6.2 KONTROLE BEZPIECZEŃSTWA

⚠ ***Przed rozpoczęciem użytkowania urządzenia należy zawsze przeprowadzić kontrole bezpieczeństwa.***

6.2.1 Kontrola ogólna

Część	Wynik
Uchwyty (rys. 1.D, 1.E)	Czyste, suche, właściwie i prawidłowo przymocowane do urządzenia
Śruby na maszynie	Dobrze dokręcone (nie luźne)
Drogi przepływu powietrza chłodzącego	Drożne
Rura dmuchawy /ssąca (rys. 1.B, 1.C) i worek zbiorczy (rys. 1.G)	Prawidłowo zainstalowana Bez śladów uszkodzeń Drożna
Wirnik	Bez śladów uszkodzeń
Osłony	Bez śladów uszkodzeń
Akumulatory (rys. 1.K)	Brak uszkodzeń opakowania, bez wycieków płynu
Przełącznik startu/ zatrzymania (rys. 1.F)	Powinien przemieszczać się swobodnie z jednej pozycji do drugiej.
Urządzenie	Brak śladów uszkodzeń lub zużycia. Brak nietypowych wibracji. Brak nietypowych dźwięków.

6.2.2 Test funkcjonowania maszyny

Działanie	Wynik
1. Włączyć urządzenie (par. 6.3).	Urządzenie jest uruchomione i wirnik obraca się.
1. Przesunąć przełącznik do pozycji zatrzymania "0" (rys.9).	1. Przełącznik powinien łatwo przejść z jednej pozycji do drugiej, a maszyna powinna się zatrzymać.

⚠ ***Jeśli którykolwiek wynik różni się od danych w tabelach, nie należy użytkować urządzenia! Zanieść maszynę do centrum serwisowego w celu dokonania przeglądu i naprawy.***

6.3 URUCHOMIENIE

1. Przyjąć bezpieczną i stabilną pozycję.

2. Upewnić się, że rura dmuchawy/odkurzacza nie jest skierowana w stronę ewentualnych obserwatorów lub śmieci.

⚠ ***Upewnić się, że przełącznik znajduje się w pozycji "0".***

3. Włożyć akumulatory (rys. 11.A.) do gniazda, dociskając go, aż do usłyszenia "kliknięcia" i zaskoczenia ich w odpowiednim miejscu w celu zapewnia przepływu prądu.

UWAGA *Urządzenie działa jedynie wtedy, gdy są włożone oba akumulatory.*

4. Wybrać tryb roboczy, który pragnie się wykorzystać, przesuwając dźwignię sterującą przełącznika (rys. 8).

5. Przesunąć przełącznik do pozycji startowej (rys. 9).

⚠ ***Uruchomienie urządzenia powoduje równoczesny obrót wirnika.***

6.4 PRACA

⚠ ***Podczas pracy, urządzenie powinno być zawsze mocno trzymane za uchwyty obiema rękami.***

UWAGA *Podczas użytkowania, akumulator jest zabezpieczony przed całkowitym rozładowaniem za pomocą urządzenia zabezpieczającego, które wyłącza maszynę i blokuje jej działanie.*

6.4.1 Wskazówki dotyczące użytkowania

1. Przemieszczać się powoli, trzymając końcową część dmuchawy w odpowiedniej odległości od podłoża (rys. 7).
2. Aby uniknąć rozrzucania materiału przeznaczonego do usunięcia, należy kierować strumień powietrza wokół zewnętrznych krawędzi zebranego materiału. Nigdy nie kierować strumienia powietrza w środek zebranego materiału.
3. Zawsze trzymać stabilnie urządzenie obiema rękami.
4. W razie użycia urządzenia jako rozdrabniacza należy używać paska.

6.4.2 Kratki wlotu powietrza

Nigdy nie zakrywać kratek wlotu powietrza. Utrzymywać je zawsze wolne od ewentualnych zanieczyszczeń i resztek. Kratki muszą być zawsze czyste w celu umożliwienia prawidłowego chodzenia silnika.

6.4.3 Funkcjonowanie jako dmuchawa

1. Przekręcić dźwignię sterującą przełącznika na pozycję "BLOW" (rys. 8.A).
2. Trzymać solidnie dmuchawę.
3. Skierować strumień powietrza i przedmuchiwać z jednej strony na drygą, utrzymując dyszę w odpowiedniej odległości od podłoża lub podłogi. Przesuwać się powoli, utrzymując zawsze stos odpadów przed sobą.

6.4.4 Funkcjonowanie jako odkurzacz/rozdrabniacz

1. Przekręcić dźwignię sterującą przełącznika na pozycję "VAC" (rys. 8.B).
2. Trzymać solidnie odkurzacz.
3. Kółka prowadzące (rys. 1.I), znajdujące się na końcu rury ssącej służą do łatwiejszego prowadzenia rury ssącej po podłożu.
4. Niewielkie pozostałości, jak liście i gałęzie są rozdrabniane podczas przepływu przez korpus wirnika.
5. W celu przedłużenia żywotności worka i uzyskania lepszej wydajności należy często opróżniać worek.

6.4.5 Regulacja prędkości

Konieczne jest zawsze wyregulowanie prędkości obrotów wirnika w stosunku do rodzaju usuwanego materiału:

- średnia prędkość dmuchawy, do lekkiego materiału i małych krzewów na trawniku, do przemieszczania trawy i lekkich liści na asfalcie lub na twardym podłożu;
- wysoka prędkość dmuchawy, do przemieszczania mokrych liści, cięższych materiałów, takich jak świeży śnieg lub duże ilości odpadów.

6.5 ZATRZYMANIE

Aby zatrzymać maszynę, należy przesunąć przełącznik do pozycji zatrzymania "0"(rys. 9)

⚠ ***Wirnik obraca się przez kilka sekund również po zatrzymaniu urządzenia.***
Zawsze zatrzymać urządzenie podczas przemieszczania się pomiędzy strefami roboczymi.

⚠ ***Podczas przemieszczania nigdy nie trzymać ręki na dźwigni regulacji obrotów silnika, aby nie dopuścić do przypadkowego włączenia się urządzenia.***

6.6 WSKAZÓWKI PO ZAKOŃCZENIU UŻYTKOWANIA

1. Wyjąć akumulator z obudowy i naładować go (par. 7.2.2).
2. Przed umieszczeniem urządzenia w jakimkolwiek pomieszczeniu, należy odczekać, aż silnik ostygnie.
3. Dokonać czyszczenia (par. 7.3)
4. Sprawdzić, czy nie ma poluzowanych lub uszkodzonych części. W razie potrzeby wymienić uszkodzone części oraz dokręcić poluzowane śruby i nakrętki lub też skontaktować się z autoryzowanym centrum serwisowym.
5. Kontrola pod kątem uszkodzeń maszyny Jeśli jest to konieczne, skontaktować się z autoryzowanym centrum serwisowym.

WAŻNE *Należy zawsze wyjąć akumulator (par. 7.2.2) za każdym razem przed pozostawieniem urządzenia bez nadzoru lub nieużytkowanego.*

7. KONSERWACJA ZWYCZAJNA

7.1 INFORMACJE OGÓLNE

⚠ Wyjąć akumulator przed wykonaniem jakiejkolwiek kontroli, czyszczenia lub konserwacji/regulacji urządzenia:

- ***zatrzymać urządzenie (par. 6.5).***
- ***Wyjąć akumulator i naładować go (par. 7.2.2) (nigdy nie zostawiać akumulatora włożonego do urządzenia lub w zasięgu dzieci lub osób nieupoważnionych).***
- ***Upewnić się, że wszystkie części w ruchu są całkowicie zatrzymane.***
- ***Przed umieszczeniem urządzenia w jakimkolwiek pomieszczeniu, należy odczekać, aż silnik ostygnie.***
- ***założyć odpowiednią odzież, rękawice robocze i okulary ochronne.***
- ***Przeczytać instrukcję obsługi.***

WAŻNE *Wszystkie czynności konserwacyjne i regulacyjne maszyny nieopisane w niniejszej instrukcji powinny być wykonywane przez Państwa sprzedawcę lub w autoryzowanym centrum serwisowym.*

7.2 AKUMULATOR

7.2.1 Wydajność akumulatora

Wydajność akumulatora (czyli powierzchnia, jaką można uprzątnąć przed ponownym jego naładowaniem) zależny w głównej mierze od zachowania operatora, który powinien unikać:

- częstego włączania i wyłączania maszyny podczas pracy;
- nieprawidłowej prędkości obrotowej wirnika w stosunku do typu materiału przeznaczonego do usunięcia (par. 6.4.5).

Aby zwiększyć autonomię akumulatora, należy ustawić prędkość obrotu wirnika odpowiednio do typologii usuwanego materiału.

W przypadku użycia maszyny w sesjach roboczych dłuższych od dozwolonych dla standardowego akumulatora, możliwe jest:

- dokonanie zakupu kolejnego standardowego akumulatora w celu natychmiastowej wymiany rozładowanego akumulatora, bez przerywania ciągłości pracy;
- dokonanie zakupu akumulatora o zwiększonej wydajności w stosunku do standardowego akumulatora (par. 13.1).

7.2.2 Wyjęcie i ponowne ładowanie akumulatora (rys.12,13)

UWAGA *Akumulator jest wyposażony w zabezpieczenie uniemożliwiające ponowne ładowanie, jeśli temperatura otoczenia nie mieści się w przedziale pomiędzy 0 I +45 °C.*

7.3 CZYSZCZENIE MASZYNY

- W celu ograniczenia ryzyka pożaru, przechowywać urządzenie bez pozostałości liści i gałęzi.
- Czyścić urządzenie po każdym użyciu przy użyciu czystej, wilgotnej szmatki nasączonej łagodnym detergentem.
- Usunąć wszelkie ślady wilgoci za pomocą miękkiej, suchej szmatki. Wilgoć może spowodować porażenie prądem.
- Nie należy używać żrących środków czyszczących ani rozpuszczalników do czyszczenia części z tworzywa sztucznego lub uchwytów.
- Nie stosować strumieni wody oraz unikać moczenia silnika i komponentów elektrycznych.
- Zawsze utrzymywać wirnik w czystości, wolny od kurzu i zanieczyszczeń, czyszcząc go sprężonym powietrzem poprzez kratkę. Nie spryskiwać wirnika wodą.
- Aby nie dopuścić do przegrzania i uszkodzenia silnika lub akumulatora, należy zawsze upewnić się, że kratki wlotu powietrza są czyste i wolne od zanieczyszczeń.

7.4 CZYSZCZENIE WORKA ZBIORCZEGO RURY SSĄCEJ

1. Ustawić wyłącznik włączający/wyłączający na "0" i odczekać na zakończenie wyłączenia.
2. Wyjąć zespół akumulatora
3. Po każdym użyciu opróżnić worek zbiorczy, aby nie dopuścić do jego uszkodzenia i zablokowania przepływu powietrza, co może zmniejszyć wydajność urządzenia.
4. Przewrócić worek i go opróżnić uderzając, aby usunąć pył i resztki trawy.
5. Delikatnie wyjąć materiał, który blokuje rurę odkurzacza.

7.5 NAKRĘTKI I ŚRUBY MOCUJĄCE

- Śruby i nakrętki powinny być dobrze dokręcone, aby mieć pewność, że urządzenie znajduje się zawsze w stanie gotowym do bezpiecznej eksploatacji.
- Systematycznie sprawdzać, czy uchwyty są dobrze zamocowane.

8. MAGAZYNOWANIE

8.1 MAGAZYNOWANIE MASZYNY

W przypadku magazynowania urządzenia:

1. Wyjąć akumulator z obudowy i naładować go (par. 7.2.2).
2. Przed umieszczeniem urządzenia w jakimkolwiek pomieszczeniu, należy odczekać, aż silnik ostygnie.
3. Dokonać czyszczenia (par. 7.3).
4. Sprawdzić, czy nie ma poluzowanych lub uszkodzonych części. W razie potrzeby wymienić uszkodzone części oraz dokręcić poluzowane śruby i nakrętki lub też skontaktować się z autoryzowanym centrum serwisowym.
5. Przechowywanie maszyny:
   – w suchym środowisku;
   – zabezpieczonej przed czynnikami atmosferycznymi;
   – w miejscu niedostępnym dla dzieci;
   – Należy upewnić się, że usunięte zostały klucze lub narzędzia używane do konserwacji.

8.2 MAGAZYNOWANIE AKUMULATORA

Jeśli akumulator nie jest ładowany przez długi okres czasu, należy go zawsze przechowywać w cieniu i w otoczeniu pozbawionym wilgotności, w temperaturze otoczenia w zakresie 0~45°C.

UWAGA *W przypadku długotrwałej bezczynności, w celu przedłużenia jego żywotności, należy ładować akumulator raz na dwa miesiące.*

9. PRZEMIESZCZANIE I TRANSPORT

Za każdym razem, gdy konieczne jest przesunięcie lub przemieszczenie urządzenia, należy:

1. zatrzymać urządzenie (par. 6.5);
2. Upewnić się, że wszystkie części w ruchu są całkowicie zatrzymane;
3. Wyjąć akumulator z obudowy i naładować go (par. 7.2.2);
4. chwycić maszynę wyłącznie za uchwyty i skierować rury w taki sposób, by nie stanowiły przeszkody;
5. Upewnić się, że ruch urządzenia nie spowoduje uszkodzeń lub zranienia.

10. SERWIS I NAPRAWA

Niniejsza instrukcja zawiera wszelkie informacje niezbędne do posługiwania się maszyną i poprawnego wykonania podstawowych czynności z zakresu konserwacji dokonywanych przez samego użytkownika. Wszystkie czynności regulacyjne i konserwacyjne nieopisane w niniejszej instrukcji powinny być wykonane przez Państwa sprzedawcę lub w autoryzowanym punkcie serwisowym. Czynności wykonane przez nieprzystosowane do tego serwisy lub osoby niekompetentne powodują utratę udzielonych gwarancji oraz zwalniają producenta z jakichkolwiek zobowiązań i z odpowiedzialności prawnej.

- Stosowanie części zamiennych i akcesoriów, które nie zostały zatwierdzone oraz części zamiennych i akcesoriów innych niż oryginalne zagraża bezpieczeństwu urządzenia i zwalnia Producenta od jakichkolwiek zobowiązań lub odpowiedzialności.
- Oryginalne części zamienne dostarczane są przez warsztaty serwisowe i autoryzowanych dealerów.

11. ZAKRES GWARANCJI

Postanowienia gwarancyjne są przeznaczone wyłącznie dla konsumentów, czyli operatorów nieprofesjonalnych.
Gwarancja obejmuje wszystkie wady materiałowe i produkcyjne stwierdzone w okresie gwarancyjnym przez sprzedawcę lub wyspecjalizowane centrum. Gwarancja ogranicza się do naprawy lub wymiany elementu uznanego za wadliwy.
Warunkiem skorzystania z gwarancji jest regularna konserwacja urządzenia.
Gwarancja nie obejmuje uszkodzeń spowodowanych w wyniku:

- niezapoznania się użytkowników z załączoną dokumentacją (Instrukcje obsługi);
- użycia profesjonalnego;
- niedbałości, zaniedbania;
- przyczyny zewnętrznej (piorun, uderzenia, obecność ciał obcych wewnątrz maszyny) lub wypadku.
- nieprawidłowego lub niedozwolonego użytkowania urządzenia lub jego montażu;
- niewystarczającej konserwacji;
- wprowadzania zmian do urządzenia;
- używania nieoryginalnych części zamiennych (zamienników);
- używania akcesoriów niedostarczonych lub niezatwierdzonych przez producenta.

Gwarancja nie obejmuje również:

- czynności konserwacyjnych (opisanych w instrukcji obsługi)

- normalnego zużycia części użytkowych;
- normalnego zużycia;
- naruszenia estetyki urządzenia w wyniku użytkowania;
- wszelkich dodatkowych kosztów związanych z aktywacją gwarancji, jak przekazanie urządzenia do użytkownika, transport do sprzedawcy, wypożyczenie sprzętu do wymiany lub wezwanie firmy zewnętrznej w celu wykonania wszelkich prac konserwacyjnych.

Użytkownik podlega przepisom prawa danego kraju. Niniejsza gwarancja w żaden sposób nie ogranicza praw, które przysługują użytkownikowi w ramach tych przepisów.

12. IDENTYFIKACJA USTEREK

USTERKA	MOŻLIWA PRZYCZYNA	USUWANIE USTEREK
1. Po włączeniu przełącznika maszyna nie uruchamia się	Brak lub nieprawidłowe zamontowanie akumulatorów	Upewnić się, że akumulator jest prawidłowo umieszczony (par. 7.2.3)
	Akumulator/y uszkodzony/e	Sprawdzić stan naładowania i naładować akumulator (par. 7.2.2)
	Przełącznik startu/zatrzymania jest wadliwy lub uszkodzona jest dmuchawa	Nie użytkować urządzenia Natychmiast zatrzymać urządzenie, wyjąć akumulator i skontaktować się z centrum serwisowym.
2. Silnik zatrzymuje się podczas pracy	Akumulatory nie są prawidłowo włożone	Upewnić się, że akumulator jest prawidłowo umieszczony (par. 7.2.3)
	Akumulator/y uszkodzony/e	Sprawdzić stan naładowania i naładować akumulator (par. 7.2.2)
3. Wirnik obraca się, ale powietrze nie wydostaje się z dmuchawy	Rura dmuchawy zablokowana lub zatkana	Zatrzymać maszynę, wyjąć akumulatory i usunąć ewentualne zanieczyszczenia.
4. Podczas pracy urządzenia występuje nadmierny poziom hałasu i/lub drgań	Poluzowane lub uszkodzone części	Zatrzymać urządzenie, wyjąć akumulator i: – sprawdzić uszkodzenia; – sprawdzić, czy są poluzowane części i dokręcić je; – wymienić lub naprawić uszkodzone części, używając odpowiednich części zamiennych charakteryzujących się identycznymi parametrami technicznymi.
5. Urządzenie emituje dym podczas pracy	Dmuchawa uszkodzona	Nie użytkować urządzenia Natychmiast zatrzymać urządzenie, wyjąć akumulator i skontaktować się z centrum serwisowym.
6. Wydajność akumulatora jest niska	Trudne warunki użytkowania z większym poborem prądu	Optymalizować użytkowanie (par. 7.2.1)
	Akumulator o niewystarczającej mocy w stosunku do wymagań	Użyć akumulatorów o większej wydajności (par. 13.1)
	Pogorszenie wydajności akumulatora	Zakupić nowy akumulator

USTERKA	MOŻLIWA PRZYCZYNA	USUWANIE USTEREK
7. Ładowarka akumulatora nie ładuje akumulatora	Akumulatory nie są prawidłowo włożone do ładowarki	Sprawdzić, czy umieszczenie akumulatora jest prawidłowe (par. 7.2.2)
	Nieodpowiednie warunki pomieszczenia	Wykonywać ładowanie w środowisku o odpowiedniej temperaturze (patrz instrukcja obsługi akumulatora/ładowarki)
	Zabrudzone styki	Wyczyścić styki
	Brak napięcia w ładowarce akumulatora	Sprawdzić, czy wtyczka jest podłączona i, czy w gnieździe wtykowym jest obecne napięcie
	Uszkodzona ładowarka akumulatora	Wymienić na oryginalną część
		Jeśli problem utrzymuje się nadal, należy poszukać rozwiązania w instrukcji obsługi akumulatora / ładowarki.

Jeżeli po wykonaniu czynności opisanych powyżej, usterki nie zostaną zlikwidowane, należy skontaktować się z Państwa sprzedawcą.

13. AKCESORIA NA ZAMÓWIENIE

13.1 AKUMULATORY

Aby dostosować się do specyficznych wymogów eksploatacyjnych, dostępne są akumulatory w różnych parametrach eksploatacyjnych (rys. 14). Wykaz homologowanych akumulatorów dla tej maszyny znajduje się w tabeli "Dane techniczne".

13.2 ŁADOWARKA AKUMULATORA

Urządzenie, które służy do ładowania akumulatora (rys. 15)

PT **ATENÇÃO!: ANTES DE USAR A MÁQUINA, LEIA ATENTAMENTE O PRESENTE MANUAL. Guarde para qualquer outra necessidade futura.**

ÍNDICE

1. GENERALIDADES 1
2. NORMAS DE SEGURANÇA 1
3. CONHECER A MÁQUINA 4
   - 3.1 Descrição da máquina e uso previsto 4
   - 3.2 Componentes principais (Fig. 1) 5
   - 3.3 Etiqueta de identificação do produto (Fig. 1) 5
   - 3.4 Sinalização de segurança (Fig. 2) 5
4. MONTAGEM 6
   - 4.1 Remoção da embalagem 6
   - 4.2 Montagem/desmontagem do tubo soprador/ ASPIRADOR 6
   - 4.3 Montagem DO SACO DE RECOLHA 6
   - 4.4 MONTAGEM DA PEGA DIANTEIRA 6
   - 4.5 MONTAGEM DA CORREIA DE OMBRO 6
5. COMANDOS DE CONTROLO 6
   - 5.1 COMUTADOR DE ASPIRAÇÃO/SOPRAGEM 6
   - 5.2 INTERRUPTOR ARRANQUE/PARAGEM 6
6. UTILIZAÇÃO DA MÁQUINA 7
   - 6.1 Operações preliminares 7
   - 6.2 Controlos de segurança 7
   - 6.3 Arranque 7
   - 6.4 Trabalho 7
   - 6.5 Paragem 8
   - 6.6 Após a utilização 8
7. MANUTENÇÃO ORDINÁRIA 8
   - 7.1 Generalidades 8
   - 7.2 Bateria 9
   - 7.3 Limpeza da máquina 9
   - 7.4 Limpeza do saco de recolha e DO TUBO DE ASPIRAÇÃO 9
   - 7.5 Porcas e parafusos de fixação 9
8. ARMAZENAMENTO 9
   - 8.1 Armazenamento da máquina 9
   - 8.2 Armazenamento da bateria 10
9. MOVIMENTAÇÃO E TRANSPORTE 10
10. ASSISTÊNCIA E REPARAÇÕES 10
11. COBERTURA DA GARANTIA 10
12. IDENTIFICAÇÃO DE INCONVENIENTES 11
13. ACESSÓRIOS A PEDIDO 12
    - 13.1 Baterias 12
    - 13.2 Carregador de bateria 12

1. GENERALIDADES

1.1 COMO LER O MANUAL

NOTA *ou* **IMPORTANTE** *fornece explicações ou outros elementos relativos ao que foi já indicado anteriormente, com o propósito de não danificar a máquina ou causar danos.*

O símbolo ⚠ evidencia um perigo. A inobservância das advertências acarreta a possibilidade de lesões pessoais ou a terceiros e/ou danos.

Os parágrafos destacados com um quadrado de borda pontilhada cinzenta indicam as caraterísticas opcionais que não estão presentes em todos os modelos documentados neste manual. Verifique se a caraterística está presente no seu modelo.

Todas as indicações "frente", "trás", "direita" e "esquerda" referem-se à posição de trabalho do operador.

2. NORMAS DE SEGURANÇA

2.1 PREPARAÇÃO

⚠ Leia com atenção as presentes instruções antes de utilizar a máquina. Familiarize–se com os comandos e com o uso apropriado da máquina. A inobservância das advertências e das instruções pode provocar choques elétricos, incêndios e/ou graves ferimentos. Guarde todos os avisos e as instruções para consultá-las no futuro.

- Nunca permita que a máquina seja utilizada por crianças ou por pessoas com capacidades físicas, sensoriais ou mentais reduzidas, ou que não tenham experiência e conhecimento necessários, ou por pessoas que não tenham o conhecimento necessário das instruções. As leis locais podem estabelecer uma idade mínima para o utilizador.
- Nunca utilize o corta-relvas se estiverem por perto pessoas, especialmente crianças,ou animais. É necessário que as crianças sejam

supervisionadas por um outro adulto. As crianças não devem brincar com o aparelho.
- Nunca use a máquina caso o utilizador se encontre numa situação de cansaço ou de mal-estar, ou caso tenha ingerido medicamentos, drogas, álcool ou substâncias nocivas para os seus reflexos e atenção.
- Lembre-se de que o operador ou o utilizador é responsável por acidentes e imprevistos que possam ocorrer com outras pessoas ou com a sua propriedade. É de responsabilidade do utilizador a avaliação dos potenciais riscos do terreno onde deve trabalhar, bem como tomar todas as precauções necessárias de forma a garantir a sua segurança e a de terceiros, especialmente em declives, terrenos acidentados, escorregadios ou instáveis.
- Caso a máquina seja cedida ou emprestada a outros, certifique-se de que o utilizador tome conhecimento das instruções de uso contidas no presente manual.

2.2 OPERAÇÕES PRELIMINARES

Equipamentos de proteção individual (EPI)
- Use o vestuário adequado, sapatos de trabalho resistentes com solas antiderrapantes e calças compridas. Não acione a máquina com os pés descalços ou com sandálias abertas. Use protetores auriculares, luvas antivibração, óculos de proteção e máscaras antipoeira.
- O uso de proteções acústicas pode reduzir a capacidade de ouvir eventuais advertências (grito ou alarmes). Preste a máxima atenção no que acontece em torno da área de trabalho.
- Não use cachecóis, camisas, colares, pulseiras, vestuário com partes soltas e com laços ou gravatas e, para além disso, acessórios pendentes que possam ficar presos na máquina ou em objetos e materiais presentes no local de trabalho.
- Mantenha longe os cabelos da grelha de entrada de ar, pois podem ficar presos no rotor e provocar graves acidentes Prenda adequadamente os cabelos compridos.

Área de trabalho / Máquina
- Inspecione bem toda a área de trabalho e use um ancinho ou uma vassoura para soltar manualmente os detritos e remover tudo aquilo que possa ser jogado pela máquina (no uso como soprador) ou entupir o tubo de aspiração (no uso como aspirador) ou ser fonte de perigo (pedras, ramos, arames, ossos, etc.).
- Ao trabalhar em terreno poeirento, recomenda-se humedecer ligeiramente a superfície.
- Para evitar o risco de incêndio, não deixe a máquina com o motor quente entre as folhas ou relva seca.

2.3 DURANTE A UTILIZAÇÃO

Área de trabalho
- Não utilize a máquina em ambientes com risco de explosão, em presença de líquidos inflamáveis, gás ou poeira. Os aparelhos elétricos geram faíscas que podem incendiar a poeira ou os vapores.
- Trabalhe somente à luz do dia ou com uma boa luz artificial e em condições de boa visibilidade.
- Verifique se outras pessoas se encontram a pelo menos 15 metros do raio de ação da máquina.
- Evite trabalhar na relva molhada, sob a chuva e com risco de temporais, especialmente caso haja probabilidade de raios.
- Evite, na medida do possível, trabalhar com o solo molhado ou escorregadio ou, de qualquer maneira, sobre terrenos muito acidentados ou íngremes que não garantem a estabilidade do operador durante o trabalho.
- Não exponha a máquina à chuva ou a ambientes molhados. A água que penetra numa ferramenta aumenta o risco de choque elétrico.
- Preste particular atenção nas irregularidades do terreno (elevações, sulcos), nos declives, nos perigos ocultos e na presença de eventuais obstáculos que possam limitar a visibilidade.
- Preste muita atenção na proximidade de barrancos, valas ou diques.
- Quando utilizar a máquina perto de ruas, preste atenção no trânsito.
- Avalie sempre a direção do vento e nunca trabalhe contra o vento.
- Não use a máquina perto de janelas abertas.
- Efetue o arranque numa superfície plana e sólida.
- Não utilize a máquina sobre uma superfície pavimentada ou com cascalho, para evitar que o material removido possa provocar lesões.
- Evite que o material removido se acumule na zona de descarga, pois pode impedir a remoção correta e provocar contragolpes de material através das aberturas de aspiração.

Comportamentos
- Durante o trabalho, na utilização como soprador, a máquina deve ser mantida sempre bem firme com a mão direita na pega superior.
- Durante o trabalho, na utilização como aspirador, a máquina deve ser sempre segurada firmemente com as duas mãos, com a mão direita na pega superior e a mão esquerda na pega inferior, para que o saco de recolha fique à esquerda do operador.
- Evite o contato do corpo com superfícies em massa ou em terra, como tubos, radiadores, fogões e frigoríficos. O risco de choque elétrico

aumenta caso o corpo se encontre em massa ou em terra.
- Assuma uma posição parada e estável e mantenha um comportamento prudente.
- Procure não perder o equilíbrio.
- Não se incline.
- Preste muita atenção ao ponto de apoio do pé quando se trabalha em declives.
- Nunca corra, caminhe somente.
- Preste atenção nos possíveis arremessos de material e poeira provocadas pelo ar e para não colidir violentamente contra corpos estranhos.
- Não direcione o jato de ar para pessoas ou animais.
- No uso como soprador, preste sempre a máxima atenção para evitar que o material removido ou a poeira levantada possam provocar lesões a pessoas ou animais e danos às propriedades.
- Não insira objetos manualmente na boca de aspiração.
- Não aspire peças de metal, pedras, garrafas, latas, outros corpos estranhos e objetos volumosos que possam danificar o rotor.
- Nunca fique num nível superior à base da máquina enquanto esta aspira os objectos.
- Mantenha sempre o rosto, mãos e corpo longe da grelha de aspiração e da boca de expulsão do ar e não feche as passagens do ar durante o arranque e durante a utilização da máquina.
- As partes rotativas podem provocar graves lesões. evite o contacto com estas partes quando estão ainda a girar.
-

⚠ ***Em caso de rupturas ou acidentes durante o trabalho, pare imediatamente o motor e afaste a máquina para não provocar outros danos. Em caso de acidentes com lesões pessoais ou a terceiros, adote imediatamente os procedimentos de primeiros socorros mais adequados ao caso e procure um Atendimento Médico para os tratamentos necessários. Remova cuidadosamente eventuais detritos que possam causar danos ou lesões a pessoas ou animais caso permaneçam sem vigilância.***

⚠ ***A exposição prolongada às vibrações pode provocar lesões e problemas neurovasculares (conhecidos também como «fenómeno de Raynaud» ou «síndrome da mão roxa») sobretudo para quem sofre de problemas circulatórios. Os sintomas podem ser relacionados às mãos, aos pulsos e aos dedos e manifestam-se com a perda de sensibilidade, torpor, comichão, dor, descoloração ou alterações estruturais da pele. Esses efeitos podem ser ampliados pelas baixas temperaturas ambientais e/ou caso as pegas sejam seguradas com muita força. Ao surgir tais sintomas, é necessário reduzir o tempo de utilização da máquina e consultar um médico.***

Limitações à utilização
- A máquina não deve ser utilizada por pessoas que não sejam capazes de segurá-la firmemente com as duas mãos e/ou de ficar estavelmente em equilíbrio sobre as pernas durante o trabalho.
- Nunca utilize a máquina com as proteções danificadas, ausentes ou posicionadas incorretamente.
- Nunca utilize a máquina sem ter montado todos os acessórios previstos para cada utilização (sopro ou aspiração).
- Não desconecte, desative, remova ou adultere os sistemas de segurança/microinterruptores presentes.
- Não utilize a ferramenta elétrica caso o interruptor não seja capaz de ligá-la ou pará-la regularmente. Uma ferramenta elétrica que não pode ser acionada pelo interruptor é perigosa e deve ser consertada.
- Não submeta a máquina a esforços excessivos e não use uma máquina pequena para executar trabalhos pesados. O uso de uma máquina adequada reduz os riscos e melhora a qualidade do trabalho.

2.4 MANUTENÇÃO E ARMAZENAMENTO

Uma manutenção regular e um correto armazenamento preserva a segurança da máquina e o nível do seu desempenho.

Manutenção
- Nunca utilize a máquina com partes desgastadas ou danificadas. As peças danificadas ou deterioradas devem ser substituídas e nunca deverão ser reparadas. Use somente peças originais.

⚠ ***O nível de ruído e de vibrações indicado nas presentes instruções são valores máximos de utilização da máquina. É necessário adotar as medidas preventivas adequadas para eliminar possíveis danos devido a um ruído elevado e aos esforços provocados por vibrações. Utilize a máquina a uma velocidade constante, mantenha a pega bem firme com uma força adequada, utilize a máquina no regime mínimo necessário para exercer o trabalho, use protetores auriculares antirruído e efetue pausas frequentes e adequadas durante o trabalho.***

Armazenamento

- Para reduzir o risco de incêndio, não deixe recipientes com os materiais residuais no interior de um local.

2.5 BATERIA / CARREGADOR DE BATERIA

IMPORTANTE *As seguintes normas de segurança integram as recomendações de segurança presentes no manual específico da bateria e do carregador de bateria em anexo à máquina.*

- Para carregar a bateria, utilize apenas o carregador de bateria recomendado pelo fabricante. O carregador de bateria inadequado pode provocar um choque elétrico, o aquecimento excessivo ou o vazamento de líquido corrosivo da bateria.
- Utilize somente as baterias específicas previstas para o seu dispositivo. O uso de outras baterias pode provocar lesões e risco de incêndio.

2.6 PROTEÇÃO DO MEIO AMBIENTE

- Siga rigorosamente as normas locais para a eliminação de embalagens, partes deterioradas ou qualquer elemento de forte impacto ambiental. Estes resíduos não devem ser jogados no lixo, mas devem ser separados e entregues nos centros de recolha apropriados, que providenciarão a reciclagem dos materiais.
- Siga rigorosamente as normas locais para a eliminação dos materiais residuais.
- No momento da desativação, não deite fora a máquina no meio ambiente, mas contacte um centro de recolha, em conformidade com as normas locais vigentes.



Não deite fora os aparelhos elétricos juntamente com o lixo doméstico. Em conformidade com a Diretiva Europeia 2012/19/UE sobre os lixos de aparelhos elétricos e eletrónicos e a sua execução conforme as normas nacionais, os aparelhos elétricos inutilizados devem ser recolhidos separadamente, a fim de serem reutilizados de modo eco-compatível. Se os aparelhos elétricos forem eliminados num aterro ou no solo, as substâncias nocivas podem atingir a camada aquífera e entrar na cadeia alimentar, danificando a sua saúde e o bem-estar. Para informações mais detalhadas sobre a eliminação deste produto, contate o Órgão competente para a eliminação de lixos domésticos ou o seu Revendedor.



No término da sua vida útil, elimine as baterias com a devida atenção ao nosso ambiente. A bateria contém material que é perigo para nós e para o ambiente. Ela deve ser removida e eliminada separadamente numa estrutura que aceita as baterias de íons de lítio.



A recolha diferenciada de produtos e embalagens usados permite a reciclagem dos materiais e a reutilização dos mesmos. A reutilização dos materiais reciclados ajuda a prevenir a poluição ambiental e reduz a procura de matérias-primas.

3. CONHECER A MÁQUINA

3.1 DESCRIÇÃO DA MÁQUINA E USO PREVISTO

Esta máquina é um equipamento para jardinagem e, mais precisamente, um soprador/aspirador portátil de jardim alimentado a bateria.

A máquina compõe-se essencialmente de um motor que aciona um rotor capaz de produzir um fluxo de ar em alta velocidade.

3.1.1 Uso previsto

Esta máquina é projetada e construída para a deslocação através de sopro e aspiração/moagem de folhas, relva e vários detritos, de baixo baixo e dimensões modestas.

3.1.2 Uso inadequado

Qualquer outro uso, não em conformidade com aqueles citados acima, pode ser perigoso e causar danos a terceiros e/ou objetos. Incluem-se no uso inadequado (como exemplo, mas não somente):

- a acumulação ou a recolha de produtos inflamáveis ou de risco de explosão, brasas quentes ou material em combustão sem chama, cigarros acesos, pedaços de vidro, fragmentos cortantes, objetos metálicos, pedras e tudo que possa ser considerado perigoso para a segurança do operador e de terceiros;
- direcionar o sopro de ar na direção das pessoas e/ou animais;
- o uso simultâneo da máquina por mais de uma pessoa.

IMPORTANTE *O uso inadequado da máquina provoca a invalidação da garantia e isenta o Fabricante de toda e qualquer responsabilidade, competindo ao utilizador os ónus decorrentes de danos ou lesões próprias ou a terceiros.*

3.1.3 Tipologia de utilizador

Esta máquina é destinada para ser usada pelos consumidores, isto é, por operadores não profissionais. É destinada a hobby.

3.2 COMPONENTES PRINCIPAIS (Fig. 1)

A. Unidade motriz: fornece o movimento ao rotor.
B. Tubo soprador/aspirador dianteiro
C. tubo de sopro/aspirador traseiro
D. Pega: permite o controlo da máquina.
E. Pega dianteira: permite uma maior aderência à máquina
F. Interruptor ON/OFF-velocidade: permite iniciar, parar e ajustar a velocidade de trabalho da máquina.
G. Saco de recolha: recolhe o material aspirado.
H. Interruptor de aspiração/sopragem: permite alterar a função de uso da máquina**.**
I. Rodas: permitem conduzir a máquina com mais facilidade.
J. Compartimentos da baterias: base para alojar as baterias.
K. Bateria: *(caso não seja fornecida com a máquina, veja o cap. 13 "acessórios a pedido):* dispositivo que fornece corrente elétrica à ferramenta. As suas características e as instruções de utilização encontram-se descritas num manual específico.
L. Carregador de bateria: *(caso não seja fornecido com a máquina, veja o cap. 13 "acessórios a pedido):* dispositivo que é utilizado para recarregar as baterias. As suas características e as instruções de utilização encontram-se descritas num manual específico.

3.3 ETIQUETA DE IDENTIFICAÇÃO DO PRODUTO (Fig. 1)

1. Nível de potência acústica
2. Marca de conformidade
3. Ano de fabrico
4. Tipo de máquina
5. Número de matrícula
6. Nome e endereço do Fabricante
7. Código do artigo
8. Tensão e frequência de alimentação

Transcreva os dados de identificação da máquina nos respetivos espaços da etiqueta que fica no verso da capa.

IMPORTANTE *Utilize os dados de identificação indicados na etiqueta de identificação do produto sempre que contactar a oficina autorizada.*

IMPORTANTE *O exemplo da declaração de conformidade encontra-se nas últimas páginas do manual.*

3.4 SINALIZAÇÃO DE SEGURANÇA (Fig. 2)

Na máquina estão presentes vários símbolos. Significado dos símbolos:



ATENÇÃO! PERIGO! Esta máquina, caso não seja usada corretamente, pode ser perigosa para si e terceiros.



ATENÇÃO! Antes de usar esta máquina, leia o manual de instruções.



Use proteções auriculares e óculos.





Não exponha a máquina à chuva (ou à humidade).



PERIGO DE ARREMESSO DE MATERIAL! Preste atenção aos possíveis arremessos de material, provocados pelo fluxo de ar, que podem causar graves lesões a pessoas ou objetos.

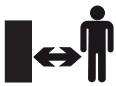

PERIGO DE ARREMESSO DE MATERIAL! Afaste qualquer pessoa ou animal doméstico a pelo menos 15 m durante a utilização da máquina.



Remova a bateria antes de efetuar qualquer controlo, limpeza ou intervenção de manutenção/ regulação na máquina.



Lâmina do ventilador
As lâminas do ventilador podem causar ferimentos graves.
Não toque no ventilador quando a ferramenta está em funcionamento

IMPORTANTE *As etiquetas adesivas danificadas ou ilegíveis devem ser substituídas. Solicite as novas etiquetas ao seu centro de assistência autorizado.*

4. MONTAGEM

Por motivos de armazenagem e transporte, alguns dos componentes da máquina não foram montados diretamente na fábrica, mas deverão ser montados após a remoção da embalagem, de acordo com as seguintes instruções.

⚠ ***A remoção da embalagem e a finalização da montagem devem ser efetuadas sobre uma superfície plana e sólida, com espaço suficiente para a movimentação da máquina e das embalagens, sempre utilizando as ferramentas apropriadas. Não utilize a máquina antes de concluir as indicações da seção "MONTAGEM".***

4.1 REMOÇÃO DA EMBALAGEM

1. Abra a embalagem com cuidado e preste atenção para não perder os componentes.
2. Consulte a documentação inserida na caixa, incluindo as presentes instruções.
3. Retire da caixa todos os componentes não montados.
4. Retire a máquina da caixa.
5. Elimine a caixa e as embalagens no respeito das normas locais.

⚠ ***Antes de efetuar a montagem, certifique-se de que a bateria não esteja inserida no seu compartimento.***

4.2 MONTAGEM/DESMONTAGEM DO TUBO SOPRADOR/ASPIRADOR

Insira o tubo soprador/aspirador dianteiro (Fig. 3.A) no traseiro (Fig. 3.B), fixando-o com o parafuso apropriado (Fig. 3.C).

4.3 MONTAGEM DO SACO DE RECOLHA

1. Prenda o saco de recolha (Fig. 4.A) ao tampão de saída (Fig.4.B) certificando-se de que está corretamente preso.
2. prenda o saco de recolha ao tubo frontal (Fig. 5.A) utilizando o gancho apropriado (Fig. 5.B).

4.4 MONTAGEM DA PEGA DIANTEIRA

Introduza a pega (Fig. 6.A) no seu alojamento e fixe-a na posição desejada com o botão apropriado (Fig. 6.B).

4.5 MONTAGEM DA CORREIA DE OMBRO

Fixe o mosquetão da correia de ombro ao olhal adequado (Fig. 7.A) colocado na parte superior da máquina.

IMPORTANTE *Pare a máquina e remova sempre a bateria (par. 7.2.2) cada vez que remover o tubo soprador/aspirador e o saco de recolha.*

5. COMANDOS DE CONTROLO

5.1 COMUTADOR DE ASPIRAÇÃO/ SOPRAGEM

O comutador permite alterar a função de uso da máquina:
- posicionando o comutador em "SOPRO" (Fig. 8.A) ativa a função de sopragem;
- posicionando o comutador em "VAC" (Fig. 8.B) ativa a função de aspiração.

⚠ ***O modo de operação da máquina deve ser definido antes de ser ligada.***

5.2 INTERRUPTOR ARRANQUE/PARAGEM

O interruptor de arranque/paragem (Fig. 9) desenvolve uma dupla função:
1. efetua o arranque/paragem da máquina e, simultaneamente, ativa/desativa a rotação do rotor;

Para parar a máquina, mova o interruptor para a posição "0".
2. permite ajustar a velocidade de rotação do rotor, girando o interruptor para a posição desejada (de 1 a 5).

⚠ ***O arranque da máquina provoca a rotação simultânea do rotor.***

6. UTILIZAÇÃO DA MÁQUINA

6.1 OPERAÇÕES PRELIMINARES

6.1.1 Controlo e carregamento bateria (Fig.10)

Antes de cada utilização, verifique o estado de carga da bateria e recarregá-la seguindo as indicações contidas no manual da bateria

6.1.2 Ajuste da correia de ombro

Ajuste o comprimento da alça da correia de ombro de modo a que o tubo de aspiração possa ser conduzido a pouquíssima distância do solo. (Fig. 7).

6.2 CONTROLOS DE SEGURANÇA

⚠ ***Efetue sempre os controlos de segurança antes da utilização.***

6.2.1 Controlo geral

Objeto	Resultado
Pegas (Fig. 1.D, 1.E)	Limpas, secas, fixadas corretamente e bem firme na máquina
Parafusos da máquina	Bem fixados (não soltos)
Passagens do ar de arrefecimento	Não obstruídos
Tubo soprador/aspirador (Fig. 1.B, 1.C) e saco de recolha (Fig. 1.G)	Instalado corretamente. Nenhum sinal de dano. Não obstruído.
Rotor	Nenhum sinal de dano ou de desgaste
Proteções	Nenhum sinal de dano ou de desgaste
Baterias (Fig. 1.K)	Nenhum dano no seu invólucro, nenhum vazamento de líquido
Interruptor arranque/ paragem (Fig. 1.F)	Deve-se deslocar facilmente de uma posição à outra.
Máquina	Nenhum sinal de dano ou de desgaste. Nenhuma vibração anormal Nenhum ruído anormal.

6.2.2 Teste de funcionamento da máquina

Ação	Resultado
1. Ligue a máquina (par. 6.3).	A máquina liga e o rotor gira.
1. Desloque o interruptor para a posição de paragem "0" (Fig. 9).	1. O interruptor deve se deslocar facilmente e a máquina deve parar.

⚠ ***Se qualquer um dos resultados difere muito daquilo que está assinalado nas tabelas, não utilize a máquina! Leve a máquina para um centro de assistência para os controlos necessários e para a reparação.***

6.3 ARRANQUE

1. Fique numa posição parada e estável.
2. Certifique-se de que o tubo soprador/ aspirador não esteja voltado para eventuais observadores ou detritos.

⚠ ***Certifique-se de que o interruptor esteja na posição "0".***

3. Insira as baterias (Fig.11.A) no seu alojamento empurrando-as até o fim e ouvir o "clique" que as bloqueia na posição e garante o contacto elétrico.

NOTA *A máquina só funciona com ambas as baterias inseridas.*

4. Escolha o modo de operação que deseja utilizar movendo a alavanca de comando do interruptor (Fig. 8).
5. Desloque o interruptor para a posição de arranque (Fig. 9).

⚠ ***O arranque da máquina provoca a rotação simultânea do rotor.***

6.4 TRABALHO

⚠ ***Durante o trabalho, a máquina deve estar firmemente segura com ambas as mãos nas pegas.***

NOTA *Durante o trabalho, a bateria está protegida contra o descarregamento total por meio de um dispositivo de proteção que desliga a máquina e bloqueia o seu funcionamento.*

6.4.1 Conselhos para a utilização

1. Avance lentamente, mantendo a parte terminal do tubo soprador a uma distância adequada do terreno (Fig. 7).

2. Para evitar dispersar o material a ser removido, direcione o sopro de ar em torno das bordas externas do material acumulado. Nunca direcione o sopro de ar para o centro do material acumulado.
3. Segure sempre a unidade firmemente por ambas as pegas.
4. Ao usar a unidade como triturador, utilize a correia de ombro.

6.4.2 Grelhas de ar

Nunca cubra as grelhas de ar. Mantenha-as sempre livres de eventuais obstruções e detritos. As grelhas devem estar sempre limpas para permitir um correto arrefecimento do motor.

6.4.3 Funcionamento como soprador

1. Rode a alavanca de comando do interruptor posicionando-a para "BLOW" (Fig. 8.A).
2. Segure o soprador com firmeza.
3. Oriente o jato de ar para a frente e sopre de um lado para o outro, mantendo o injetor a uma distância adequada do terreno ou do chão. Avance lentamente mantendo sempre a pilha de detritos acumulada à sua frente.

6.4.4 Funcionamento como aspirador/triturador

1. Rode a alavanca de comando do interruptor posicionando-a para "VAC" (Fig. 8.B).
2. Segure o aspirador firmemente.
3. As rodas guia (Fig. 1.I), na extremidade do tubo de aspiração, servem para levar o tubo de aspiração mais facilmente ao solo.
4. Pequenos detritos como folhas e ramos, serão triturados à medida que passam pelo corpo do ventilador.
5. Para uma vida útil mais longa e um melhor rendimento do saco esvazie-o com frequência.

6.4.5 Regulação da velocidade

É sempre oportuno regular a velocidade de rotação do rotor em relação à tipologia do material a ser removido:

- velocidade de sopro média, para materiais leves e pequenos arbustos na relva, para movimentar a relva e as folhas ligeiras no asfalto ou terreno sólido;
- velocidade máxima de sopro, para folhas molhadas, materiais mais pesados, como neve fresca ou sujidade volumosa.

6.5 PARAGEM

Para parar a máquina, desloque o interruptor para a posição de paragem "0" (Fig. 9).

⚠ ***O rotor continua a girar por alguns segundos, mesmo após a máquina parar.***
Pare sempre a máquina enquanto se desloca entre as zonas de trabalho.

⚠ ***Durante os deslocamentos, nunca deixe a mão no comando do acelerador, para evitar arranques acidentais.***

6.6 APÓS A UTILIZAÇÃO

1. Remova a bateria do seu alojamento e providencie a sua recarga (par. 7.2.2).
2. Deixe o motor arrefecer antes de colocar a máquina em qualquer ambiente.
3. Efetue a limpeza (par. 7.3).
4. Verifique se não há componentes soltos ou danificados. Se necessário, substitua os componentes danificados e aperte as eventuais porcas e parafusos soltos, ou contacte o centro de assistência autorizado.
5. Verifique eventuais danos presentes na máquina. Se necessário, contacte o centro de assistência autorizado.

IMPORTANTE *Remova sempre a bateria (par. 7.2.2) cada vez que a máquina é deixada sem uso ou sem supervisão.*

7. MANUTENÇÃO ORDINÁRIA

7.1 GENERALIDADES

⚠ ***Antes de efetuar qualquer controlo, limpeza ou intervenção de manutenção/ regulação na máquina:***

- ***Pare a máquina (par. 6.5).***
- ***Remova a bateria e proceda ao seu recarregamento (par. 7.2.2) (nunca deixe a bateria inserida ou ao alcance de crianças ou pessoas inaptas).***
- ***Certifique-se de que todas as partes em movimento tenham sido completamente paradas.***
- ***Deixe o motor arrefecer antes de colocar a máquina em qualquer ambiente.***
- ***Use o vestuário adequado, luvas de trabalho e óculos de proteção;***
- ***Leia as respectivas instruções.***

IMPORTANTE *Todas as operações de manutenção e de regulação não descritas neste manual devem ser realizadas pelo Revendedor ou por um Centro especializado.*

7.2 BATERIA

7.2.1 Autonomia da bateria

A autonomia da bateria (e, portanto, a superfície utilizável antes do carregamento) é condicionada principalmente pelos comportamentos do operador, que deve evitar:
- ligações e desligamentos durante o trabalho;
- uma velocidade de rotação do rotor inadequada à tipologia de material a ser removido (par. 6.4.5).

Para otimizar a autonomia da bateria, é sempre conveniente configurar uma velocidade de rotação do rotor adequada ao tipo de material a ser removido.

Caso desejar utilizar a máquina em sessões de trabalho mais longas em relação à duração da bateria standard, é possível:
- comprar posteriormente uma bateria standard para substituir imediatamente a bateria descarregada, sem prejudicar a continuidade de utilização.

NOTA *Utilize sempre baterias totalmente carregadas. Se uma das duas baterias não estiver totalmente carregada, a máquina desligará quando ficar sem carga.*

- adquirir uma bateria com autonomia superior em relação à bateria standard (par. 13.1).

7.2.2 Remoção e recarregamento da bateria (Fig. 12,13)

NOTA *A bateria é equipada com uma proteção que impede a recarga se a temperatura ambiente não estiver incluída entre 0 e +45 °C.*

7.3 LIMPEZA DA MÁQUINA

- Para reduzir o risco de incêndio, mantenha a máquina livre dos resíduos de folhas e ramos.
- Limpe sempre a máquina após o uso utilizando um pano limpo e humedecido com detergente neutro.
- Remova todas as partes húmidas utilizando um pano macio e seco. A humidade pode provocar choques elétricos.
- Não utilize detergentes agressivos ou solventes para limpar as partes em plástico ou as pegas.
- Não use jatos de água e evite molhar o motor e os componentes elétricos.
- Mantenha o rotor sempre limpo e livre de poeira e detritos, soprando com ar comprimido através da grelha. Não borrife água no rotor.
- Para evitar o aquecimento excessivo e danos ao motor ou à bateria, certifique-se sempre de que as grelhas de aspiração do ar de arrefecimento estejam limpas e sem detritos.

7.4 LIMPEZA DO SACO DE RECOLHA E DO TUBO DE ASPIRAÇÃO

1. Posicione o interruptor de ligar / desligar no "0" e aguarde que desligue completamente.
2. Retire o grupo bateria.
3. Esvazie o saco de recolha após cada utilização, para evitar a deterioração e obstruções do fluxo de ar que possam reduzir o rendimento da unidade.
4. Vire o saco do avesso e agite-o vigorosamente para remover o pó e detritos residuais.
5. Remova cuidadosamente o material que obstrui o tubo aspirador.

7.5 PORCAS E PARAFUSOS DE FIXAÇÃO

- Mantenha bem apertados os parafusos e as porcas, para ter certeza de que a máquina esteja sempre em condições seguras de funcionamento.
- Verifique regularmente se as pegas estão bem fixadas.

8. ARMAZENAMENTO

8.1 ARMAZENAMENTO DA MÁQUINA

Quando for necessário armazenar a máquina:
1. Remova a bateria do seu alojamento e providencie a sua recarga (par. 7.2.2).
2. Deixe o motor arrefecer antes de colocar a máquina em qualquer ambiente.
3. Efetue a limpeza (par. 7.3).
4. Verifique se não há componentes soltos ou danificados. Se necessário, substitua os componentes danificados e aperte as eventuais porcas e parafusos soltos, ou contacte o centro de assistência autorizado.
5. Armazene a máquina:
   - num ambiente seco;
   - ao abrigo das intempéries;
   - num local inacessível às crianças;
   - assegurando-se de ter removido chaves ou ferramentas usadas na manutenção.

8.2 ARMAZENAMENTO DA BATERIA

Se a bateria não for carregada por um longo período de tempo, ela deve ser sempre armazenada à sombra, em ambiente fresco e sem humidades e com uma temperatura ambiente entre 0~45°C.

IMPORTANTE *Em caso de inatividade prolongada, recarregue a bateria a cada dois meses para prolongar a sua duração.*

9. MOVIMENTAÇÃO E TRANSPORTE

Sempre que for necessário movimentar e transportar a máquina, é necessário:

1. Parar a máquina (par. 6.5);
2. Certificar-se que todas as partes em movimento estejam totalmente paradas;
3. Remover a bateria do seu alojamento e proceder à sua recarga (par. 7.2.2);
4. Segurar a máquina somente pelas pegas e direcionar os tubos de forma a não constituir um obstáculo;
5. Certificar-se de que a movimentação da máquina não provoque danos ou lesões.

10. ASSISTÊNCIA E REPARAÇÕES

Este manual fornece todas as indicações necessárias para a condução da máquina e para uma correta manutenção de base por parte do utilizador. Todas as intervenções de ajuste e manutenção não descritas neste manual devem ser realizadas no seu Revendedor ou num Centro especializado. Operações realizadas em instalações inadequadas ou por pessoas não qualificadas invalidarão qualquer forma de Garantia e qualquer obrigação ou responsabilidade do Fabricante.

- As peças sobressalentes e os acessórios não originais não são aprovados. O uso de peças sobressalentes e acessórios não originais comprometem a segurança da máquina e eximem o Fabricante de qualquer obrigação ou responsabilidade.
- As peças sobressalentes originais são fornecidas pelas oficinas de assistência e pelos revendedores autorizados.

11. COBERTURA DA GARANTIA

As condições de garantia somente são destinadas aos consumidores, isto é, aos operadores não profissionais.
A garantia cobre todos os defeitos de qualidade dos materiais e de fabrico, apurados durante o período de garantia pelo seu Revendedor ou por um Centro especializado.
A aplicação da garantia é limitada à reparação ou à substituição do componente considerado defeituoso.
A aplicação da garantia é subordinada a uma manutenção regular da máquina.
A garantia não cobre os danos devidos a:

- Falta de familiarização com a documentação de acompanhamento (Manuais de Instruções).
- Uso profissional.
- Desatenção, negligência.
- Causa externa (raio, colisões, presença de corpos estranhos dentro da máquina) ou acidente.
- Uso e montagem indevidos ou não permitidos pelo fabricante.
- Manutenção insuficiente.
- Alteração da máquina.
- Utilização de peças sobressalentes não originais (peças adaptáveis).
- Utilização de acessórios não fornecidos ou não aprovados pelo fabricante.

Para além disso, a garantia não cobre:

- As operações de manutenção (descritas no manual de instruções).
- O desgaste normal de materiais de consumo.
- Desgaste normal.
- Deterioração estética da máquina devido à sua utilização.
- As despesas acessórias eventualmente relacionadas à ativação da garantia, como a transferência junto ao utilizador, o transporte da máquina junto ao Revendedor, aluguer de equipamentos para a substituição ou a solicitação a uma sociedade externa para todos os trabalhos de manutenção.

O utilizador está protegido pelas suas próprias leis nacionais. Os direitos do utilizador previstos pelas leis nacionais do País em que vive não são, de maneira alguma, limitados pela presente garantia.

12. IDENTIFICAÇÃO DE INCONVENIENTES

INCONVENIENTE	CAUSA PROVÁVEL	SOLUÇÃO
1. Ao acionar o interruptor, a máquina não arranca	Baterias em falta ou não inseridas corretamente	Verifique se as baterias estão bem alojadas (par. 7.2.3)
	Bateria(s) fraca(s)	Verifique o estado de carga e recarregue as baterias (par. 7.2.2)
	Interruptor de arranque/paragem defeituoso ou soprador danificado	Não utilize a máquina. Pare a máquina imediatamente, remova a bateria e Contacte um Centro de Assistência.
2. O motor para durante o trabalho	As baterias não foram inseridas corretamente	Verifique se as baterias estão bem alojadas (par. 7.2.3)
	Bateria(s) fraca(s)	Verifique o estado de carga e recarregue as baterias (par. 7.2.2)
3. O rotor gira, mas o ar não sai do tubo soprador	Tubo soprador bloqueado ou entupido	Pare a máquina, tire as baterias e remova as eventuais obstruções.
4. Notam-se ruídos e/ou vibrações excessivas durante o trabalho	Partes soltas ou danificadas	Pare a máquina, remova a bateria e: – controle os danos; – controle se há partes soltas e aperte-as; – providencie a substituição ou reparação das partes danificadas com partes de características equivalentes.
5. A máquina solta fumo durante o seu funcionamento	Soprador danificado.	Não utilize a máquina. Pare a máquina imediatamente, remova a bateria e Contacte um Centro de Assistência.
6. A autonomia da bateria é insuficiente	Condições de utilização difíceis com maior absorção de corrente	Otimize a utilização (par. 7.2.1)
	Bateria insuficiente para as exigências de funcionamento	Use baterias melhoradas (par. 13.1)
	Deterioração da capacidade da bateria	Compre uma bateria nova
7. O carregador de bateria não recarrega a bateria	As baterias não foram inseridas corretamente no carregador de bateria	Verifique se a bateria foi inserida corretamente (par. 7.2.2)
	Condições ambientais inadequadas	Efetue a recarga num ambiente com temperatura adequada (ver o manual de instruções da bateria/carregador de bateria)
	Contactos sujos	Limpe os contactos
	Não é fornecida tensão ao carregador de bateria	Verifique se a ficha foi introduzida e se há tensão na tomada
	Carregador de bateria defeituoso	Substitua-o por uma peça sobressalente original
		Caso o problema persista, consulte o manual da bateria / carregador de bateria.

Caso os inconvenientes persistam após a execução das soluções descritas, contacte o Revendedor.

13. ACESSÓRIOS A PEDIDO

13.1 BATERIAS

Estão disponíveis baterias de diversas capacidades, para adaptar-se às exigências operacionais específicas (Fig. 14).
A lista das baterias homologadas para esta máquina pode ser encontrada na tabela "Dados Técnicos".

13.2 CARREGADOR DE BATERIA

Dispositivo que é utilizado para recarregar a bateria (Fig. 15).

ATENȚIE!: ÎNAINTE DE A UTILIZA MAȘINA, CITIȚI CU ATENȚIE MANUALUL DE FAȚĂ. A se păstra pentru consultări ulterioare

CUPRINS

1. GENERALITĂȚI 1
2. NORME DE SIGURANȚĂ 1
3. FAMILIARIZAREA CU MAȘINA 4
   - 3.1 Descrierea mașinii și utilizarea prevăzută 4
   - 3.2 Componentele principale (Fig. 1) 5
   - 3.3 Eticheta de identificare a produsului (Fig. 1) 5
   - 3.4 Semnalizarea de securitate (Fig. 2) 5
4. MONTAREA 6
   - 4.1 Dezambalarea 6
   - 4.2 Montarea / demontarea tubului de suflare/ ASPIRARE 6
   - 4.3 MONTAREA SACULUI DE COLECTARE 6
   - 4.4 MONTAREA MÂNERULUI ANTERIOR 6
   - 4.5 MONTAREA CURELEI DE UMĂR 6
5. COMENZI DE CONTROL 6
   - 5.1 COMUTATOR DE ASPIRARE/SUFLARE 6
   - 5.2 COMUTATOR DE PORNIRE/OPRIRE 6
6. UTILIZAREA MAȘINII 7
   - 6.1 Operațiuni premergătoare utilizării 7
   - 6.2 Controale de siguranță 7
   - 6.3 Pornirea 7
   - 6.4 Utilizare 7
   - 6.5 Oprire 8
   - 6.6 După utilizare 8
7. ÎNTREȚINEREA NORMALĂ 8
   - 7.1 Generalități 8
   - 7.2 Baterie 9
   - 7.3 Curățarea mașinii 9
   - 7.4 CURĂȚAREA SACULUI DE COLECTARE ȘI A TUBULUI DE ASPIRARE 9
   - 7.5 Piulițele și șuruburile de fixare 9
8. DEPOZITAREA 9
   - 8.1 Depozitarea mașinii 9
   - 8.2 Depozitarea bateriei 10
9. MANEVRAREA ȘI TRANSPORTUL 10
10. ASISTENȚĂ ȘI REPARAȚII 10
11. ACOPERIREA GARANȚIEI 10
12. IDENTIFICAREA PROBLEMELOR 11
13. ACCESORII LA CERERE 12
    - 13.1 Baterii 12
    - 13.2 Alimentator pentru baterie 12

1. GENERALITĂȚI

1.1 CITIREA MANUALULUI

OBSERVAȚIE *sau* **IMPORTANT** *Precizează anumite detalii sau alte elemente în afara celor indicate anterior; neglijarea lor duce la deteriorarea mașinii sau a bunurilor din jur.*

Simbolul ⚠ indică un pericol. Nerespectarea avertismentului poate cauza vătămări corporale personale sau ale terților ori/și la daune.

Paragrafele evidențiate de un chenar cu margine cu puncte gri indică caracteristicile opționale neprezente pe toate modelele din acest manual. Verificați dacă funcția respectivă este prezentă pe propriul dvs. model.

Toate indicațiile precum „față”, „spate”, „dreapta” și „stânga” se raportează la poziția de lucru a operatorului.

2. NORME DE SIGURANȚĂ

2.1 FORMARE

⚠ Citiți cu atenție instrucțiunile înainte de a utiliza mașina. Familiarizați-vă cu comenzile și modul adecvat de folosire a mașinii. Nerespectarea avertismentelor și instrucțiunilor poate cauza electroșocuri, incendii și/ sau vătămare corporală gravă. Păstrați toate instrucțiunile legate de măsurile de siguranță la îndemână, pentru a le citi ulterior.

- Nu permiteți în niciun caz utilizarea mașinii de către copii sau de persoane care au capacități fizice, senzoriale sau mentale reduse sau care nu dețin experiența și cunoștințele necesare, precum nici de către persoane care nu și-au însușit bine instrucțiunile. Legile locale pot stabili vârsta minimă la care utilizatorul poate folosi mașina.
- Nu utilizați mașina dacă aveți în apropiere alte persoane, mai ales copii, sau animale. Copiii trebuie să fie supravegheați de un alt adult. Li se interzice copiilor să se joace cu echipamentul.

- Nu utilizați niciodată mașina dacă sunteți obosit, vă simțiți rău sau dacă ați luat medicamente, ați consumat droguri, alcool ori alte substanțe nocive care pot afecta reflexele sau atenția.
- Amintiți-vă că operatorul sau utilizatorul este responsabil de accidentele sau situațiile neprevăzute care pot apărea și care pot afecta persoanele sau bunurile acestora. Utilizatorul este responsabil de evaluarea riscurilor potențiale pe terenul pe care va lucra, el fiind obligat să adopte toate precauțiile necesare pentru garantarea propriei siguranțe și a celor din jur, mai ales pe terenurile în pantă, accidentate, alunecoase sau fără stabilitate.
- Dacă cedați sau împrumutați mașina unui terț, asigurați-vă că utilizatorul a luat cunoștință de instrucțiunile de utilizare conținute în manualul de față.

2.2 OPERAȚIUNI PREMERGĂTOARE UTILIZĂRII

Echipamente individuale de protecție (EIP)
- Purtați îmbrăcăminte adecvată, încălțăminte de protecție rezistentă cu tălpi antialunecare și pantaloni lungi. Nu activați mașina cu picioarele goale sau cu sandale. Purtați căști de protecție pentru urechi, mănuși antivibrații, ochelari de protecție și măști antipraf.
- Utilizarea protecțiilor auditive poate reduce capacitatea de a auzi anumite avertismente (strigăte sau alarme). Fiți deosebit de atenți la ceea ce se întâmplă în jurul zonei de lucru.
- Nu purtați eșarfe, halate, lanțuri, brățări, îmbrăcăminte cu părți fluturânde, cu șiret ori cu cravată, sau orice alt accesoriu atârnat sau larg, care s-ar putea agăța de organele mașinii aflate în mișcare sau de alte obiecte sau materiale de la locul de muncă.
- Nu vă apropiați părul de fantele de admisie a aerului deoarece se poate prinde în rotor cauzând accidente grave. Strângeți-vă părul, dacă este lung, în mod adecvat.

Zona de lucru / Mașina
- Controlați cu multă atenție zona de lucru și folosiți o greblă sau o mătură pentru a împrăștia manual resturile și a îndepărta toate obiectele ce ar putea fi proiectate de mașină (utilizată ca suflantă) sau care ar putea înfunda conducta de aspirație (utilizată ca aspirator) sau care ar putea constitui o sursă de pericol (pietre, ramuri, fire metalice, oase etc.).
- În situația unui teren cu praf, se recomandă să se umezească ușor suprafața.
- Pentru a elimina riscul declanșării incendiilor, nu lăsați mașina cu motorul cald în mijlocul frunzelor sau ierbii uscate.

2.3 ÎN TIMPUL UTILIZĂRII

Zona de lucru
- Nu folosiți mașina în spații supuse riscului de explozie, în apropierea unor lichide inflamabile, gaze sau praf. Sculele electrice provoacă scântei care pot incendia praful sau vaporii.
- Lucrați numai la lumina zilei sau cu un bun sistem de iluminare și în condiții de vizibilitate bună.
- Asigurați-vă că persoanele din jur se află la cel puțin 15 m de mașină.
- Nu lucrați în iarbă umedă, în ploaie sau când există risc de furtună, mai ales cu posibilitate de trăsnet.
- Evitați pe cât posibil să lucrați pe un teren umed sau alunecos, accidentat sau înclinat excesiv, deoarece acestea nu garantează stabilitatea operatorului în timpul muncii.
- Mașina nu trebuie expusă la ploaie sau la umezeală. Apa care ajunge la scule mărește riscul de electrocutare.
- Acordați o atenție deosebită neregularităților terenului (movile, denivelări), la terenurile în pantă, la pericolele ascunse și eventualelor obstacole care ar putea limita vizibilitatea.
- Fiți deosebit de atenți în apropierea râpelor, șanțurilor sau terasamentelor.
- Atunci când utilizați mașina aproape de drum, fiți atenți la trafic.
- Determinați întotdeauna în ce direcție bate vântul și nu lucrați niciodată împotriva vântului.
- Nu folosiți mașina lângă ferestre deschise.
- Porniți mașina pe o suprafață plană și solidă.
- Nu folosiți mașina pe o suprafață pavată sau cu pietriș pentru ca materialul îndepărtat să nu cauzeze leziuni.
- Asigurați-vă că materialul îndepărtat nu se acumulează în zona de evacuare deoarece ar putea împiedica îndepărtarea corectă cauzând mișcări de recul prin deschizăturile de aspirație.

Moduri de comportament
- În timpul sesiunii de lucru, atunci când se utilizează pe post de suflantă, mașina trebuie să fie prinsă ferm cu mâna dreaptă de mânerul de deasupra.
- În timpul funcționării, când este utilizat pe post de aspirator, mașina trebuie să fie ținută ferm cu ambele mâini, astfel: cu mâna dreaptă de mânerul superior, iar cu mâna stângă de mânerul inferior, astfel încât sacul de colectare să se afle în stânga operatorului.
- Evitați contactul corpului cu suprafețele legate la masă sau la pământ, de exemplu: țevi, calorifere, aragazuri, frigidere. Riscul de electrocutare crește în situația în care corpul este legat la masă sau la pământ.

- Adoptați o poziție fermă și stabilă și mențineți un comportament precaut.
- Nu vă pierdeți echilibrul.
- Nu vă aplecați.
- Fiți atenți la punctul în care sprijiniți piciorul când lucrați în pantă.
- Nu alergați niciodată, ci mergeți la pas.
- Aveți grijă să evitați loviturile puternice contra corpurilor străine; fiți atenți la proiectarea eventuală de material și praf, cauzată de aer.
- Nu orientați jetul de aer spre persoane sau animale.
- Atunci când folosiți mașina pe post de suflantă, fiți întotdeauna deosebit de atenți pentru ca materialul îndepărtat sau praful suflat să nu cauzeze leziuni persoanelor sau animalelor, ori daune proprietăților.
- Nu introduceți în mod manual obiecte în gura de aspirație.
- Nu aspirați bucăți de metal, pietre, sticle, cutii, alte corpuri străine și obiecte voluminoase care pot deteriora rotorul.
- Nu stați niciodată mai sus decât baza mașinii când aspirați obiecte.
- Țineți-vă întotdeauna fața, mâinile și corpul la distanță de fanta de admisie a aerului și de gura de evacuare a aerului și nu înfundați canalele de trecere a aerului nici la pornirea, dar nici în timpul utilizării mașinii.
- Părțile rotative pot provoca leziuni grave, așadar evitați contactul cu aceste părți când încă sunt în mișcare.

⚠ În cazul unor defectări sau accidente în timpul funcționării, opriți imediat motorul și țineți mașina la distanță pentru a nu cauza alte stricăciuni; în caz de accident în care este rănit operatorul sau alte persoane, demarați imediat procedura de prim ajutor cea mai potrivită situației respective și apelați la un centru de prim ajutor pentru acordarea îngrijirilor necesare. Scoateți cu grijă eventualele resturi care ar putea provoca daune sau leziuni persoanelor sau animalelor în cazul în care acestea vor rămâne nesupravegheate.

⚠ Expunerea îndelungată a operatorului la vibrații poate cauza leziuni și afecțiuni neurovasculare (cunoscute sub numele de "fenomenul lui Raynaud" sau "HAV - Hand Arm Vibration"/vibrația mâinii și brațului) mai ales la persoanele cu afecțiuni circulatorii. Simptomele pot apărea la mâini, la articulația mâinii sau la degete și se manifestă prin pierderea sensibilității, amorțire și mâncărime, decolorarea sau modificarea structurală a pielii. Aceste efecte se pot amplifica la temperaturi scăzute și/sau la strângerea excesivă a mânerelor. La apariția simptomelor de mai sus, este necesar să reduceți durata utilizării mașinii și să apelați la medic.

Limitări de utilizare

- Mașina nu poate fi utilizată de persoane care nu o pot ține cu ambele mâini sau care nu își pot păstra echilibrul în picioare, în timpul muncii.
- Nu folosiți niciodată mașina cu protecțiile deteriorate, lipsă sau poziționate incorect.
- Nu utilizați niciodată mașina fără a fi montat toate accesoriile prevăzute pentru fiecare utilizare (suflare sau aspirație).
- Nu dezarmați, nu dezactivați, nu îndepărtați și nu umblați la sistemele de securitate/microîntrerupătoarele de pe mașină.
- Nu folosiți scula electrică dacă întrerupătorul nu funcționează corect (nu pornește sau nu oprește la timp scula). Sculele electrice care nu pot fi acționate de la întrerupător sunt periculoase și trebuie să fie reparate.
- Nu forțați mașina și nu folosiți o mașină de putere mică pentru a efectua operații grele; utilizarea unei mașini cu putere adecvată reduce riscurile și ameliorează calitatea muncii prestate.

2.4 ÎNTREȚINEREA, DEPOZITAREA

Efectuarea unei întrețineri periodice și a unei depozitări corecte menține siguranța mașinii și a nivelului de performanță.

Întreținerea

- Nu folosiți mașina dacă are piese uzate sau deteriorate. Piesele deteriorate sau uzate trebuie să fie înlocuite și nu reparate. Folosiți numai piese de schimb originale.

⚠ Nivelul de zgomot și de vibrații din instrucțiunile de față reprezintă valorile maxime de utilizare a mașinii. Este necesar să adoptați măsuri de precauție capabile să elimine posibilele daune datorate nivelului de zgomot ridicat și solicitărilor provocate de vibrații. Folosiți mașina la o viteză constantă, prindeți ferm mânerul cu o forță corespunzătoare, utilizați mașina la regimul minim necesar pentru realizarea activității, purtați căști antifonice și luați pauze frecvente și adecvate în timpul sesiunii de lucru.

Depozitarea

- Pentru a reduce riscul de incendiu, nu lăsați containerele cu deșeuri într-o încăpere.

2.5 BATERIA / ÎNCĂRCĂTORUL BATERIEI

IMPORTANT *Următoarele norme de siguranță cuprind indicațiile de siguranță din manualul specific al bateriei și al încărcătorului de baterie, anexat mașinii.*

- Pentru a încărca bateriile utilizați doar un încărcător de baterii recomandat de producător. Un alimentator necorespunzător poate cauza electrocutare, supraîncălzire sau scurgerea lichidului coroziv din baterie.
- Utilizați exclusiv bateriile specifice recomandate pentru aparatul dumneavoastră. Utilizarea altui tip de baterii poate provoca leziuni sau un incendiu.

2.6 OCROTIREA MEDIULUI ÎNCONJURĂTOR

- Respectați cu strictețe normele în vigoare la nivel local pentru eliminarea ambalajelor, uleiurilor, benzinei, bateriilor, filtrelor, părților deteriorate sau a oricărui alt element ce ar putea afecta mediul înconjurător; aceste deșeuri nu vor fi aruncate în lada de gunoi, ci vor fi separate și duse la centrele de colectare autorizate, care se vor ocupa de reciclarea materialelor în cauză.
- Respectați cu strictețe normele în vigoare la nivel local pentru eliminarea deșeurilor rezultate.
- Când mașina nu mai este utilizabilă, nu o lăsați în mediul înconjurător ci contactați un centru de colectare, conform normelor în vigoare la nivel local.



Nu aruncați echipamentele electrice împreună cu deșeurile menajere. Conform Directivei Europene 2012/19/UE cu privire la eliminarea deșeurilor care provin de la aparaturile electrice și electronice și la implementarea acesteia în legislația națională, aparaturile electrice scoase din uz trebuie să fie colectate separat, pentru a putea fi refolosite în mod eco-compatibil. Dacă aparatele electrice sunt aruncate în mediul înconjurător sau în groapa de gunoi, substanțele dăunătoare se pot infiltra în pătura de apă de unde pot intra în circuitul apei și deci în alimente, dăunând sănătății și bunăstării dumneavoastră. Pentru informații mai detaliate cu privire la eliminarea acestui produs, contactați Instituția competentă în eliminarea deșeurilor menajere sau Vânzătorul de la care l-ați achiziționat.



La sfârșitul duratei de viață utilă, eliminați bateriile cu atenția cuvenită pentru mediul înconjurător. Bateria conține material periculos pentru dvs. și pentru mediu. Aceasta trebuie să fie îndepărtată și eliminată separat, într-o structură care acceptă bateriile cu ioni de litiu.



Colectarea separată a produselor și a ambalajelor utilizate permite reciclarea materialelor și reutilizarea acestora. Reutilizarea materialelor reciclate ajută la prevenirea poluării mediului și reduce cererea de materii prime.

3. FAMILIARIZAREA CU MAȘINA

3.1 DESCRIEREA MAȘINII ȘI UTILIZAREA PREVĂZUTĂ

Această mașină este un echipament de grădinărit, mai precis o suflantă/aspirator portabilă alimentată de la baterie.

Mașina este compusă dintr-un motor care acționează un rotor capabil să producă un flux de aer de mare viteză.

3.1.1 Utilizarea prevăzută

Această mașină a fost proiectată și construită pentru a deplasa prin suflare și aspirație/tocare frunzele, iarba și alte resturi vegetale cu greutate redusă, de mici dimensiuni.

3.1.2 Utilizarea necorespunzătoare

Orice altă utilizare poate fi periculoasă și poate provoca daune persoanelor și/sau bunurilor. Sunt considerate utilizări necorespunzătoare (fără a se limita însă la următoarele exemple):

- acumularea sau colectarea produselor inflamabile sau care prezintă risc de explozie, a jăraticului sau substanțelor în fază de ardere fără flacără, a țigărilor aprinse, bucăților de sticlă, fragmentelor ascuțite, obiectelor metalice, pietrelor și altor produse periculoase pentru siguranța operatorului și persoanelor terțe;
- dirijarea suflului de aer spre persoane și/sau animale;
- folosirea mașinii cu mai mulți conducători.

IMPORTANT *Utilizarea necorespunzătoare a mașinii atrage cu sine anularea garanției și declinarea oricărei responsabilități din partea Fabricantului, utilizatorul trebuind să suporte consecințele pentru daunele sau vătămarea personală ori a terților.*

3.1.3 Tipologia utilizatorilor

Această mașină este destinată folosirii de către consumatori, adică de operatori neprofesioniști. A fost proiectată pentru amatori.

3.2 COMPONENTELE PRINCIPALE (Fig. 1)

A. Unitate de acționare: furnizează mișcarea la motor.
B. tub de suflare/aspirare anterior.
C. tub de suflare/aspirare posterior.
D. Mâner: permite controlul și manipularea mașinii.
E. Mâner anterior: permite o mai bună ținere a mașinii.
F. Întrerupător ON/OFF-viteză: permite pornirea, oprirea și reglarea vitezei de lucru a mașinii.
G. Sac de colectare: colectează materialul aspirat.
H. Comutator de aspirare/suflare: permite schimbarea funcției de utilizare a mașinii**.**
I. Roți: permit o manipulare mai ușoară a mașinii.
J. Compartiment baterii: locaș pentru așezarea bateriilor.
K. Baterie *(dacă nu este furnizată împreună cu mașina, consultați cap. 13: „Accesorii la cerere")*: dispozitiv care furnizează curent electric la instrument; caracteristicile sale sunt descrise într-un manual specific.
L. Încărcător *(dacă nu este furnizat împreună cu mașina, consultați cap. 13: „Accesorii la cerere")*: dispozitiv care se utilizează pentru încărcarea bateriei; caracteristicile și instrucțiunile sale de folosire sunt descrise într-un manual specific.

3.3 ETICHETA DE IDENTIFICARE A PRODUSULUI (Fig. 1)

1. Nivel de putere acustică
2. Marcă de conformitate
3. Anul de fabricație
4. Modelul mașinii
5. Numărul de serie
6. Numele și adresa Constructorului
7. Cod articol
8. Tensiune și frecvență de alimentare

Transcrieți datele de identificare a mașinii în spațiile corespunzătoare ale etichetei de pe spatele capacului.

IMPORTANT *Folosiți datele de identificare de pe eticheta de identificare a produsului de fiecare dată când contactați atelierul autorizat.*

IMPORTANT *Exemplul declarației de conformitate se află în ultimele pagini ale manualului.*

3.4 SEMNALIZAREA DE SECURITATE (Fig. 2)

Pe mașină apar diverse simboluri.
Semnificația simbolurilor



ATENȚIE! PERICOL! Această mașină poate fi periculoasă pentru dvs. sau pentru cei din jur, dacă nu este folosită în mod corespunzător.



ATENȚIE! Înainte de a utiliza această mașină, citiți manualul de instrucțiuni.



Utilizați protecții auditive, ochelari.





Nu lăsați mașina în ploaie (sau în spații umede)



PERICOL DE PROIECȚII! Fiți atenți la posibilele proiecții de materiale cauzate de fluxul de aer, deoarece pot cauza daune grave persoanelor și lucrurilor.

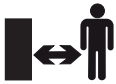

PERICOL DE PROIECȚII! În timpul utilizării mașinii, îndepărtați orice persoană sau animal domestic pe o rază de 15 m de aceasta.



Scoateți bateria înainte de a efectua orice verificare, curățare sau intervenție de întreținere/ reglare la mașină:



Lamele rotorului
Paletele rotorului pot cauza vătămări grave.
Nu atingeți rotorul când mașina este în funcțiune

IMPORTANT *Etichetele adezive deteriorate sau care nu mai pot fi citite trebuie înlocuite.*

Solicitați alte etichete la centrul de asistență autorizat din zona dvs.

4. MONTAREA

Din motive de înmagazinare și transport, câteva componente ale mașinii sunt furnizate separat din fabrică, dar trebuie să fie montate imediat după îndepărtarea ambalajului, conform instrucțiunilor de mai jos.

⚠ ***Despachetarea și finalizarea operațiunilor de montare se va efectua pe o suprafață plată și solidă, având suficient spațiu pentru manipularea mașinii și a ambalajelor, și utilizând unelte adecvate. Nu folosiți mașina mai înainte de a fi efectuat toate indicațiile din secțiunea „MONTAJ”.***

4.1 DEZAMBALAREA

1. Deschideți cutia cu grijă, fiind atenți să nu pierdeți componentele.
2. Consultați documentele din cutie, inclusiv aceste instrucțiuni.
3. Scoateți din cutie toate elementele nemontate.
4. Scoateți mașina din cutie.
5. Eliminați cutia și ambalajele conform reglementărilor locale.

⚠ ***Înainte de a efectua montarea, asigurați-vă că bateria nu a fost instalată în compartimentul său.***

4.2 MONTAREA / DEMONTAREA TUBULUI DE SUFLARE/ASPIRARE

Introduceți tubul de suflare/aspirare anterior (Fig. 3.A) în cel posterior (Fig. 3.B) și fixați cu șurubul respectiv (Fig. 3.C).

4.3 MONTAREA SACULUI DE COLECTARE

1. Atașați sacul de colectare (Fig. 4.A) la gura de ieșire (Fig. 4.B) asigurându-vă că este prins corect.
2. Prindeți sacul de colectare de tubul anterior (Fig. 5.A) folosind cârligul respectiv (Fig. 5.B).

4.4 MONTAREA MÂNERULUI ANTERIOR

Introduceți mânerul (Fig. 6.A) în locașul său și fixați-l cu șurubul prevăzut anume (Fig. 6.B).

4.5 MONTAREA CURELEI DE UMĂR

Prindeți carabina curelei de umăr în ochiul (Fig. 7.A) situat în partea superioară a mașinii.

IMPORTANT *Opriți mașina și îndepărtați bateria (par. 7.2.2) ori de câte ori îndepărtați tubul de suflare/aspirare și sacul de colectare.*

5. COMENZI DE CONTROL

5.1 COMUTATOR DE ASPIRARE/SUFLARE

Comutatorul permite schimbarea funcției de utilizare a mașinii:
- la trecerea comutatorului pe "BLOW" (Fig. 8.A) se activează funcția de suflare;
- la trecerea comutatorului pe "VAC" (Fig. 8.B) se activează funcția de aspirare.

⚠ ***Modul de funcționare a mașinii trebuie setat înainte de pornirea ei.***

5.2 COMUTATOR DE PORNIRE/OPRIRE

Întrerupătorul de pornire/oprire (Fig. 9) are o funcție dublă:
1. pornește/oprește mașina și, simultan, cuplează/decuplează rotirea rotorului;

Pentru a opri mașina, treceți întrerupătorul în poziția "0".
2. vă permite să reglați turația rotorului prin rotirea întrerupătorului în poziția dorită (de la 1 la 5).

⚠ ***Pornirea mașinii determină rotirea simultană a rotorului.***

6. UTILIZAREA MAȘINII

6.1 OPERAȚIUNI PREMERGĂTOARE UTILIZĂRII

6.1.1 Verificarea și încărcarea bateriei (Fig. 10)

Înainte de orice utilizare verificați starea de încărcare a bateriei și încărcați-o conform indicațiilor din manualul bateriei.

6.1.2 Reglarea curelei de umăr

Reglați lungimea curelei de umăr astfel încât tubul de aspirare să poată fi condus la o distanță foarte mică de la sol. (Fig. 7).

6.2 CONTROALE DE SIGURANȚĂ

⚠ ***Efectuați întotdeauna controalele de siguranță înainte de folosire.***

6.2.1 Control general

Subiect	Rezultat
Mânere (Fig. 1.D, 1.E)	Curățate, uscate, fixate corect și ferm pe mașină
Șuruburile de pe mașină	Bine fixate (nu sunt destrânse)
Trecerile de aer de răcire	Nu sunt blocate
Tub de suflare/aspirare (Fig. 1.B, 1.C) și sac de colectare (Fig. 1.G)	Instalat corect. Nicio urmă de deteriorare. Neobstrucționat.
Rotorul	Nicio urmă de deteriorare
Protecții	Nicio urmă de deteriorare
Baterii (Fig. 1.K)	Nicio daună adusă învelișului său, nicio scurgere de lichid
Comutator de pornire/ oprire (Fig. 1.F)	Trebuie să se deplaseze ușor dintr-o poziție în alta
Mașină	Nicio urmă de deteriorare sau de uzură. Nicio vibrație anormală. Niciun sunet anormal.

6.2.2 Test de funcționare a mașinii

Acțiune	Rezultat
1. Porniți mașina (par. 6.3).	Mașina pornește, iar rotorul se învârte.
1. Mutați comutatorul pe poziția de oprire "0" (Fig.9).	1. Comutatorul trebuie să se comute cu ușurință, iar mașina trebuie să se oprească.

⚠ ***Dacă un singur rezultat nu este corespunzător cu rezultatele din tabele, se interzice folosirea mașinii. Duceți mașina la un centru de asistență pentru controalele aferente și pentru reparație.***

6.3 PORNIREA

1. Adoptați o poziție de lucru fermă și stabilă.
2. Asigurați-vă că tubul de suflare/aspirare nu este îndreptat spre eventualele persoane prezente sau spre reziduuri.

⚠ ***Asigurați-vă că întrerupătorul se află pe poziția "0".***

3. Introduceți bateriile (Fig. 11.A.) în compartiment împingându-le până la capăt (trebuie să auziți un clic), blocându-le astfel pe poziție și asigurând contactul electric.

OBSERVAȚIE *Mașina funcționează numai atunci când sunt introduse ambele baterii.*

4. Alegeți modul de funcționare dorit cu ajutorul comutatorului (Fig. 8).
5. Mutați întrerupătorul pe poziția de pornire (Fig. 9).

⚠ ***Pornirea mașinii determină rotirea simultană a rotorului.***

6.4 UTILIZARE

⚠ ***În timpul lucrului țineți mașina strâns de mânere cu ambele mâini.***

OBSERVAȚIE *Pe parcursul utilizării, bateria este protejată contra descărcării totale printr-un dispozitiv de protecție care oprește mașina și îi blochează funcționarea.*

6.4.1 Recomandări de utilizare

1. Înaintați ușor ținând partea terminală a tubului de suflare la o distanță potrivită de teren (Fig. 7).
2. Pentru a evita dispersarea materialului pe care doriți să îl eliminați, îndreptați suflul de aer spre marginea exterioară a grămezii de material. Nu îndreptați niciodată suflul de aer spre centrul grămezii.

3. Țineți întotdeauna mașina ferm de ambele mânere.
4. Când utilizați mașina ca tocător, folosiți cureaua de umăr.

6.4.2 Grile de aer

Nu acoperiți niciodată grilele de aer. Mențineți-le întotdeauna libere de eventuale înfundări și resturi de materiale. Grilele trebuie să fie întotdeauna curate pentru a permite răcirea corectă a motorului.

6.4.3 Funcționarea ca suflantă

1. Treceți comutatorul pe poziția "BLOW" (Fig. 8.A).
2. Țineți ferm suflanta.
3. Îndreptați jetul de aer înainte și suflați dintr-o parte în alta ținând duza la o distanță potrivită de la sol sau de la pardoseală. Înaintați încet astfel încât să aveți întotdeauna grămada de materiale în față.

6.4.4 Funcționarea ca aspirator/tocător

1. Treceți comutatorul pe poziția "VAC" (Fig. 8.B).
2. Țineți ferm aspiratorul.
3. Roțile de ghidare (Fig. 1.I) de la capătul tubului de aspirare se folosesc pentru a conduce mai ușor tubul de aspirare pe sol.
4. Resturile mici de materiale, cum ar fi frunzele și ramurile, vor fi mărunțite pe măsură ce trec prin corpul rotorului.
5. Pentru o durată mai mare a sacului și o performanță mai bună, goliți-l des.

6.4.5 Reglarea vitezei

Se recomandă ca viteza de rotație a rotorului să se regleze întotdeauna în raport cu tipul de material de îndepărtat:
- viteză medie de suflare, pentru materiale ușoare și mici arbuști de pe gazon, pentru a deplasa iarba și frunzele ușoare pe asfalt sau teren solid;
- viteză maximă de suflare, pentru frunze umede, materiale mai grele, cum ar fi zăpada proaspătă sau murdăria voluminoasă.

6.5 OPRIRE

Pentru a opri mașina treceți întrerupătorul pe poziția de oprire "0"(Fig. 9).

⚠ ***Rotorul continuă să se rotească câteva secunde chiar și după oprirea mașinii.***
Opriți întotdeauna mașina la fiecare schimbare a zonei de lucru.

⚠ *În timpul deplasărilor, nu țineți niciodată mâna pe comanda de accelerație pentru a evita pornirile accidentale.*

6.6 DUPĂ UTILIZARE

1. Îndepărtați bateria din locașul său și încărcați-o (par. 7.2.2).
2. Lăsați motorul să se răcească înainte de a depozita mașina (indiferent de loc).
3. Efectuați curățarea (par. 7.3).
4. Asigurați-vă că nu există elemente slăbite sau deteriorate. Dacă este nevoie, înlocuiți componentele deteriorate și strângeți eventualele șuruburi și buloane slăbite sau contactați centrul de asistență autorizat.
5. Verificarea eventualelor defecțiuni ale mașinii. Dacă este cazul, contactați centrul de asistență autorizat.

IMPORTANT *Îndepărtați întotdeauna bateria (par. 7.2.2) de fiecare dată când lăsați mașina neutilizată sau nesupravegheată.*

7. ÎNTREȚINEREA NORMALĂ

7.1 GENERALITĂȚI

⚠ ***Mai înainte de a efectua orice verificare, curățare sau intervenție de întreținere/reglare la mașină:***
- ***Opriți mașina (par. 6.5).***
- ***Scoateți bateria și încărcați-o (par. 7.2.2) (nu lăsați niciodată bateria cuplată sau la îndemâna copiilor sau a persoanelor neautorizate).***
- ***Asigurați-vă că toate părțile în mișcare s-au oprit complet.***
- ***Lăsați motorul să se răcească înainte de a depozita mașina (indiferent de loc).***
- ***Purtați îmbrăcăminte potrivită, mănuși de lucru și ochelari de protecție.***
- ***Citiți instrucțiunile corespunzătoare.***

IMPORTANT *Toate operațiunile de întreținere și de reglare care nu sunt descrise în acest manual trebuie efectuate de vânzătorul dvs. sau la un centru specializat.*

7.2 BATERIE

7.2.1 Autonomia bateriei

Autonomia bateriei (și, prin urmare, suprafața care poate fi curățată înainte de reîncărcare) depinde de felul de a lucra al operatorului, care trebuie să evite:
- pornirile și opririle frecvente din timpul sesiunii de lucru;
- o viteză de rotație a rotorului necorespunzătoare cu tipul de material de îndepărtat (par. 6.4.5).

Pentru a optimiza autonomia bateriei se recomandă să alegeți o turație a rotorului corespunzătoare tipuluil de material de îndepărtat.

În cazul în care se dorește folosirea mașinii în sesiuni de lucru mai lungi față de cele susținute de bateria standard, este posibil:
- să achiziționați încă o baterie standard pentru a înlocui imediat bateria descărcată, fără compromiterea continuității de utilizare.

OBSERVAȚIE *Utilizați întotdeauna baterii complet încărcate. Dacă una din cele două baterii nu este complet încărcată, mașina se va opri odată cu descărcarea acesteia.*

- să achiziționați o baterie cu autonomie mărită față de bateria standard (par. 13.1).

7.2.2 Îndepărtarea și reîncărcarea bateriei (Fig. 12,13)

OBSERVAȚIE *Bateria este prevăzută cu o protecție care îi împiedică reîncărcarea dacă temperatura camerei nu este cuprinsă între 0 și +45 °C.*

7.3 CURĂȚAREA MAȘINII

- Pentru a reduce riscul de incendiu, păstrați mașina fără resturi de frunze sau crengi.
- Curățați întotdeauna mașina după folosire utilizând o cârpă curată și umedă, îmbibată cu detergent neutru.
- Îndepărtați orice urmă de umezeală folosind o cârpă moale și uscată. Umezeala poate cauza șocuri electrice.
- Nu utilizați detergenți agresivi sau solvenți pentru curățarea părților din plastic sau a mânerelor.
- Nu spălați mașina cu jet de apă și nu udați motorul sau componentele electrice.
- Mențineți rotorul în permanență curat și fără praf sau resturi, suflând cu aer comprimat prin fante. Nu stropiți rotorul cu apă.
- Pentru a evita supraîncălzirea și daunele la motor sau la baterie, asigurați-vă că fantele de admisie a aerului de răcire sunt întotdeauna curate și neînfundate.

7.4 CURĂȚAREA SACULUI DE COLECTARE ȘI A TUBULUI DE ASPIRARE

1. Treceți întrerupătorul de pornire/oprire pe poziția "0" și așteptați oprirea completă a mașinii.
2. Scoateți bateria.
3. Goliți sacul de colectare după fiecare utilizare, pentru a evita deteriorarea și obstrucția fluxului de aer care pot reduce performanța mașinii.
4. Întoarceți sacul pe dos și scuturați-l energic pentru a îndepărta praful și resturile de materiale.
5. Îndepărtați cu atenție materialul care înfundă tubul de aspirare.

7.5 PIULIȚELE ȘI ȘURUBURILE DE FIXARE

- Mențineți piulițele și șuruburile strânse pentru a fi siguri că mașina este întotdeauna în condiții sigure de funcționare.
- Asigurați-vă în mod regulat că mânerele sunt fixate ferm.

8. DEPOZITAREA

8.1 DEPOZITAREA MAȘINII

Atunci când trebuie să depozitați mașina:
1. Îndepărtați bateria din locașul său și încărcați-o (par. 7.2.2).
2. Lăsați motorul să se răcească înainte de a depozita mașina (indiferent de loc).
3. Efectuați curățarea (par. 7.3).
4. Asigurați-vă că nu există elemente slăbite sau deteriorate. Dacă este nevoie, înlocuiți componentele deteriorate și strângeți eventualele șuruburi și buloane slăbite sau contactați centrul de asistență autorizat.
5. Depozitați mașina:
   - într-un mediu uscat;
   - ferit de intemperii;
   - într-un loc la care nu au acces copiii;
   - asigurându-vă că ați îndepărtat cheile sau sculele folosite pentru întreținere.

8.2 DEPOZITAREA BATERIEI

Dacă bateria nu este încărcată o perioadă îndelungată, trebuie să o păstrați întotdeauna la umbră, într-un loc răcoros și uscat, cu o temperatură cuprinsă între 0~45°C.

IMPORTANT *În caz de inactivitate îndelungată, reîncărcați bateria o dată la două luni pentru a-i prelungi durata de viață.*

9. MANEVRAREA ȘI TRANSPORTUL

Ori de câte ori trebuie să manipulați și să transportați mașina:

1. Opriți mașina (par. 6.5);
2. Asigurați-vă că toate părțile în mișcare s-au oprit complet;
3. Îndepărtați bateria din locașul său și încărcați-o (par. 7.2.2);
4. Țineți strâns mașina de mâner și orientați conductele astfel încât. să nu să nu constituie niciun obstacol;
5. Asigurați-vă că manipularea mașinii nu cauzează daune ori vătămări.

10. ASISTENȚĂ ȘI REPARAȚII

Acest manual furnizează toate informațiile necesare pentru condusul mașinii și pentru o întreținere de bază corectă, care poate fi efectuată de utilizator. Toate intervențiile de reglare și întreținere care nu sunt descrise în acest manual trebuie să fie efectuate la dealerul dvs. sau la un centru specializat. Operațiunile efectuate la ateliere neautorizate sau de către persoane necalificate duc la anularea garanției și a oricărei obligații sau răspunderi a Producătorului.

- Piesele de schimb și accesoriile neoriginale nu sunt aprobate. Utilizarea de piese de schimb și de accesorii neoriginale nu asigură siguranța mașinii, exonerând constructorul de toate obligațiile sau responsabilitățile.
- Piesele de schimb originale sunt furnizate la atelierele de asistență și la revânzătorii autorizați.

11. ACOPERIREA GARANȚIEI

Condițiile de garanție sunt strict pentru consumatori, adică pentru operatori neprofesioniști.
Garanția acoperă toate defectele de fabricație și de calitate a materialelor care au fost constatate în timpul perioadei de garanție de către revânzător sau de un centru specializat.
Aplicarea garanției se limitează la repararea sau la înlocuirea componentei defecte.
Aplicarea garanției depinde de întreținerea periodică a mașinii.
Garanția nu acoperă daunele cauzate de:

- Neînsușirea instrucțiunilor din documentele însoțitoare (Manuale de instrucțiuni).
- Utilizare profesională.
- Neatenție, neglijență.
- Cauze externe (fulgerări, șocuri, prezență de corpuri străine înăuntrul mașinii) sau accidente.
- Utilizarea și montarea necorespunzătoare sau nepermise de către fabricant.
- O întreținere incorectă.
- Modificarea mașinii.
- Utilizarea unor piese de schimb neoriginale (piese adaptabile).
- Utilizarea de accesorii nefurnizate sau neaprobate de constructor.

Garanția nu acoperă:

- Operațiunile de întreținere (descrise în manualul de instrucțiuni).
- Uzura normală a materialelor de consum.
- Uzura normală.
- Deteriorarea estetică a mașinii datorate utilizării.
- Cheltuielile suplimentare legate eventual de activarea garanției, precum transferul la utilizator, transportul mașinii la vânzător, închirierea de echipamente de schimb sau apelarea unei societăți externe pentru toate lucrările de întreținere.

Utilizatorul este protejat de legile din țara sa. Drepturile utilizatorului prevăzute de legile din țara sa nu sunt în niciun fel limitate de această garanție.

12. IDENTIFICAREA PROBLEMELOR

PROBLEMĂ	CAUZĂ POSIBILĂ	REMEDIU
1. Atunci când apăsați comutatorul, mașina nu pornește	Bateriile lipsesc sau nu au fost introduse corect	Asigurați-vă că bateriile sunt introduse corect (par. 7.2.3)
	Baterie descărcată/baterii descărcate	Verificați starea de încărcare și reîncărcați bateriile (par. 7.2.2)
	Întrerupător de pornire/oprire defect sau suflantă deteriorată	Nu utilizați mașina. Opriți imediat mașina, scoateți-i bateria și contactați un Centru de Asistență.
2. Motorul se oprește în timpul funcționării	Bateria nu a fost introdusă corect.	Asigurați-vă că bateriile sunt introduse corect (par. 7.2.3)
	Baterie descărcată/baterii descărcate	Verificați starea de încărcare și reîncărcați bateriile (par. 7.2.2)
3. Rotorul se rotește, dar aerul nu iese din tubul de suflare	Tub de suflare blocat sau obturat	Opriți mașina, scoateți bateriile și eliminați eventualele blocaje.
4. Se produc zgomote și/ sau vibrații excesive în timpul sesiunii de lucru	Părți destrânse sau deteriorate	Opriți mașina, scoateți-i bateria și: – verificați dacă sunt defecțiuni; – verificați dacă sunt părți destrânse și strângeți-le; – înlocuiți sau reparați părțile defecte cu părți identice
5. Mașina emite fum în timpul funcționării	Suflantă deteriorată.	Nu utilizați mașina. Opriți imediat mașina, scoateți-i bateria și contactați un Centru de Asistență.
6. Autonomia bateriei este slabă	Condiții dificile de funcționare cu consum de curent mai mare	Optimizați utilizarea (par. 7.2.1)
	Baterie insuficientă pentru cerințele de funcționare	Folosiți baterii cu capacitate mărită (par. 13.1)
	Degradarea capacității bateriei	Cumpărați o baterie nouă
7. Alimentatorul nu efectuează încărcarea bateriei	Bateriile nu au fost introduse corect în încărcător.	Asigurați-vă că a fost introdusă corect (par. 7.2.2)
	Condiții de mediu necorespunzătoare	Efectuați încărcarea într-un mediu cu temperatură potrivită (a se vedea manualul de instrucțiuni al bateriei/încărcătorului)
	Contacte murdare	Curățați contactele
	Încărcătorul nu primește energie electrică	Verificați dacă ștecherul a fost introdus și dacă există tensiune la priza de curent
	Încărcător stricat	Înlocuiți cu o piesă de schimb originală
		Dacă problema continuă, consultați manualul bateriei/încărcătorului bateriei.

Dacă nu reușiți să rezolvați inconvenientele, chiar după executarea operațiilor de mai sus, contactați vânzătorul de la care ați achiziționat mașina.

13. ACCESORII LA CERERE

13.1 BATERII

Sunt disponibile baterii cu diverse capacități, pentru diverse cerințe de operare (Fig. 14).
Lista bateriilor omologate pentru această mașină se află în tabelul „Date tehnice”.

13.2 ALIMENTATOR PENTRU BATERIE

Dispozitivul folosit la încărcarea bateriei (Fig. 15).

ВНИМАНИЕ!: ПРЕЖДЕ ЧЕМ ПОЛЬЗОВАТЬСЯ МАШИНОЙ, ВНИМАТЕЛЬНО ПРОЧТИТЕ ДАННОЕ РУКОВОДСТВО ПО ЭКСПЛУАТАЦИИ. Сохраните его для будущего использования.

СОДЕРЖАНИЕ

1. ОБЩИЕ СВЕДЕНИЯ 1
2. ПРАВИЛА БЕЗОПАСНОСТИ 1
3. ОЗНАКОМЛЕНИЕ С МАШИНОЙ 5
   - 3.1 Описание машины и предусмотренное применение 5
   - 3.2 Основные компоненты (Рис. 1) 5
   - 3.3 Идентификационный ярлык изделия (Рис. 1) 5
   - 3.4 Знаки безопасности (Рис. 2) 6
4. МОНТАЖ 6
   - 4.1 Распаковка 6
   - 4.2 Монтаж / демонтаж трубы воздуходувки/пылесоса 6
   - 4.3 Монтаж мешка 6
   - 4.4 МОНТАЖ ПЕРЕДНЕЙ РУКОЯТКИ 6
   - 4.5 МОНТАЖ РЕМНЯ 7
5. СРЕДСТВА УПРАВЛЕНИЯ 7
   - 5.1 ПЕРЕКЛЮЧАТЕЛЬ ПЫЛЕСОС/ВОЗДУХОДУВКА 7
   - 5.2 ВЫКЛЮЧАТЕЛЬ ЗАПУСКА/ОСТАНОВА 7
6. ЭКСПЛУАТАЦИЯ МАШИНЫ 7
   - 6.1 Предварительные операции 7
   - 6.2 Проверки безопасности 7
   - 6.3 Запуск 8
   - 6.4 Описание работы 8
   - 6.5 Останов 8
   - 6.6 После работы 9
7. ПЛАНОВОЕ ТЕХНИЧЕСКОЕ ОБСЛУЖИВАНИЕ 9
   - 7.1 Общие сведения 9
   - 7.2 Батарея 9
   - 7.3 Очистка машины 9
   - 7.4 Очистка мешка и всасывающей трубы 10
   - 7.5 Крепежные гайки и винты 10
8. ХРАНЕНИЕ 10
   - 8.1 Хранение машины 10
   - 8.2 Хранение батареи 10
9. ПЕРЕМЕЩЕНИЕ И ТРАНСПОРТИРОВКА 10
10. СЕРВИСНОЕ ОБСЛУЖИВАНИЕ И РЕМОНТ 10
11. УСЛОВИЯ ГАРАНТИИ 11
12. ВЫЯВЛЕНИЕ НЕПОЛАДОК 11
13. ДОПОЛНИТЕЛЬНОЕ ОБОРУДОВАНИЕ ПО ТРЕБОВАНИЮ 12
    - 13.1 Батареи 12
    - 13.2 Зарядное устройство 12

1. ОБЩИЕ СВЕДЕНИЯ

1.1 КАК СЛЕДУЕТ ЧИТАТЬ ЭТО РУКОВОДСТВО

ПРИМЕЧАНИЕ *или* **ВАЖНО** *содержит уточнения или ссылки на другую ранее упомянутую информацию для предотвращения поломки машины или нанесения ущерба.*

Знак ⚠ указывает на опасность. Несоблюдение данного предупреждения может привести в получению и нанесению травм и/или нанесению ущерба.

Пункты, обрамленные серой пунктирной рамкой, содержат описание опциональных характеристик, не присущих всем моделям, представленным в данном руководстве. Проверьте, есть ли данная характеристика в вашей модели.

Все обозначения "передний", "задний", "правый" и "левый" указываются относительно рабочего положения оператора.

2. ПРАВИЛА БЕЗОПАСНОСТИ

2.1 ОБУЧЕНИЕ

⚠ Перед использованием машины внимательно прочитайте указания. Ознакомьтесь с органами управления и надлежащим использованием машины. Несоблюдение мер предосторожности и рекомендаций может привести к электрическим ударам, пожарам и/или нанесению серьезного ущерба. Храните все описания мер предосторожности и рекомендации для использования в будущем.

- Никогда не позволяйте пользоваться машиной детям или людям с ограниченными физическими и умственными способностями, с нарушенной чувствительностью, не обладающим опытом и необходимыми знаниями, а также людям, недостаточно хорошо ознакомившимся с инструкцией по эксплуатации. Местное законодательство может устанавливать минимальный возраст пользователя.

- Ни в коем случае не используйте машину, если вблизи находятся люди, особенно дети, или животные. Необходимо, чтобы другой взрослый человек смотрел за детьми. Дети не должны играть с оборудованием.
- Никогда не используйте машину, если пользователь устал, плохо себя чувствует или находится под воздействием лекарств, наркотиков, алкоголя или веществ, снижающих скорость рефлексов и уровень внимания.
- Помните, что оператор или пользователь несет ответственность за несчастные случаи или ущерб, нанесенный другим лицам или их имуществу. Пользователь несет ответственность за оценку потенциальных рисков на участке, на котором он работает, кроме того, он должен принять все меры предосторожности, чтобы обеспечить свою безопасность и безопасность окружающих, в особенности на склонах, неровных, скользких или неустойчивых поверхностях.
- Если вы намерены передать или одолжить машину другим лицам, удостоверьтесь, что они ознакомились с указаниями по эксплуатации, изложенными в настоящем руководстве.

2.2 ПРЕДВАРИТЕЛЬНЫЕ ОПЕРАЦИИ

Средства индивидуальной защиты (СИЗ)

- Наденьте подходящую одежду, прочную рабочую обувь на нескользящей подошве и длинные брюки. Не запускайте машину босиком или в открытых сандалиях. Надевайте наушники для защиты органов слуха, противовибрационные перчатки, защитные очки, пылезащитную маску.
- Использование защиты органов слуха может снизить способность слышать предупреждения (крики или аварийные сигналы). Уделяйте особое внимание происходящему вокруг рабочего участка.
- Не надевайте шарфы, халаты, колье, браслеты, развевающуюся одежду, а также одежду со шнурками и галстуки, а также любые висячие или широкие аксессуары, которые могут застрять в машине или в предметах и материалах, находящихся на рабочем месте.
- Следите, чтобы волосы находились на расстоянии от воздухозаборной решетки, потому что они могут застрять в крыльчатке и вызвать серьезные несчастные случаи. Должным образом соберите длинные волосы.

Рабочий участок / Машина

- Внимательно осмотрите весь рабочий участок и вручную, с помощью грабель или метлы, разберите отходы и уберите все, что может быть отброшено машиной (когда она применяется в качестве воздуходувки), либо засорить трубу всасывания (когда она применяется в качестве пылесоса) или стать источником опасности (камни, ветки, проволока, кости и т.д.).
- Если земля пыльная, рекомендуется слегка смочить поверхность.
- Во избежание пожарной опасности, не оставляйте машину с горячим двигателем среди листьев или сухой травы.

2.3 ВО ВРЕМЯ РАБОТЫ

Рабочий участок

- Не используйте машину во взрывоопасной среде, поблизости от горючих жидкостей, газа или пыли. Электрооборудование генерирует искры, которые могут привести к возгоранию пыли или паров.
- Работайте только при дневном свете или при хорошем искусственном освещении, в условиях хорошей видимости.
- Проверьте, что другие люди находятся на расстоянии, по меньшей мере, 15 метров от радиуса работы машины.
- Избегайте работы на мокрой траве, под дождем или если близится гроза, особенно если возможны молнии.
- Избегайте, по возможности, работать на мокрой или скользкой почве, или на любой крутой или неровной поверхности, не обеспечивающей устойчивости оператора во время работы.
- Не подвергайте машину воздействию дождя или влажности. Вода, проникающая внутрь оборудования, повышает риск электрического удара.
- Обращайте особое внимание на неровности почвы (кочки, канавы), на уклон, на скрытые опасности и наличие возможных препятствий, которые могут ограничить видимость.
- Соблюдайте осторожность, работая рядом с обрывами, канавами и берегами водоемов.
- Когда вы работаете на машине рядом с проезжей частью, учитывайте потенциальное присутствие транспортных средств.
- Всегда учитывайте направление ветра и никогда не работайте против ветра.
- Не используйте машину поблизости от открытых окон.
- Выполняйте запуск на ровной и устойчивой поверхности.
- Не используйте машину на поверхности с дорожным покрытием или гравием во избежание того, чтобы поднятый материал не нанес травмы.
- Избегайте скопления поднятого с земли материала в зоне выброса, поскольку он может препятствовать правильному выходу

наружу и вызывать отскоки материала через отверстия для всасывания.

Правила поведения во время работы

- Во время работы в качестве воздуходувки необходимо всегда прочно удерживать машину правой рукой на верхней рукоятке.
- Во время работы в качестве пылесоса необходимо всегда прочно удерживать машину обеими руками, правая рука должна находиться на верхней рукоятке, а левая – на нижней рукоятке, при этом контейнер должен находиться слева от оператора.
- Избегайте соприкосновения тела с такими заземленными поверхностями, как трубы, радиаторы, кухонные плиты, холодильники. Риск электрического удара повышается при соприкосновении тела с заземлением.
- Примите устойчивое и прочное положение, и соблюдайте осторожность.
- Сохраняйте равновесие.
- Не высовываться.
- При работе на участках с уклоном внимательно следите за тем, куда вы ставите ноги.
- Никогда не работайте бегом, только шагом.
- Избегайте сильных ударов о посторонние предметы и учитывайте вероятность отбрасывания материала и пыли под воздействием потока воздуха.
- Не направляйте струю воздуха на людей или животных.
- Когда машина применяется в качестве воздуходувки, необходимо работать очень осторожно, чтобы собранные отходы или поднятая пыль не нанесли травм людям или животным, а также не нанесли ущерба собственности.
- Не вставляйте руками никаких предметов во всасывающее отверстие.
- Не собирайте устройством металлические предметы, камни, бутылки, жестяные банки, другие инородные тела и громоздкие предметы, которые могут повредить крыльчатку.
- Во время сбора отходов никогда не стойте выше основания машины.
- Всегда держите лицо, руки и тело на расстоянии от воздухозаборной решетки и отверстия выпуска воздуха, а во время запуска и использования машины не забивайте каналы, по которым проходит воздух.
- Вращающиеся части могут нанести серьезные травмы, поэтому избегайте контакта с этими частями, когда они находятся в движении.

⚠ В случае поломок или аварий во время работы незамедлительно выключить двигатель и убрать машину, чтобы она не нанесла еще больший ущерб; если произошел несчастный случай и оператор или третьи лица получили травмы, незамедлительно принять меры по помощи пострадавшим, наиболее подходящие в конкретной ситуации, и обратиться в медицинское учреждение для необходимого лечения. Тщательно удалите материал, который может нанести ущерб или травмы людям и животным, которые могут его не заметить.

⚠ Продолжительное воздействие вибрации может нанести ущерб нервно-сосудистой системе (эти состояния известны как “синдром Рейно” или “белой руки”), особенно у людей, страдающих расстройством кровообращения. Симптомы могут проявляться на руках, запястьях и пальцах в виде потери чувствительности, онемения, зуда, боли, бледности и изменения структуры кожи. Эти симптомы могут усилиться под воздействием низкой температуры окружающей среды и/или слишком сильного сжимания рукояток. При появлении симптомов следует снизить время использования машины и обратиться к врачу.

Ограничения в применении

- Нельзя позволять работать с машиной людям, которые не в состоянии крепко удерживать ее двумя руками и/или находиться в устойчивом равновесии на ногах во время работы.
- Никогда не пользоваться машиной с поврежденными, отсутствующими или неправильно расположенными защитными приспособлениями.
- Никогда не используйте машину, если не установлены все дополнительные приспособления, предусмотренные для данного применения (выдувание или всасывание).
- Не отключайте, не выключайте, не снимайте и не разбирайте имеющиеся защитные устройства/микровыключатели.
- Не используйте электрооборудование, если выключатель не в состоянии правильно включить или выключить его. Электрооборудование, которое нельзя запустить при помощи выключателя, является опасным и нуждается в ремонте.
- Не подвергайте машину чрезмерным нагрузкам и не используйте маленькую машину для выполнения тяжелой работы; использование подходящей машины снижает риск и повышает качество работы.

2.4 ТЕХНИЧЕСКОЕ ОБСЛУЖИВАНИЕ, ХРАНЕНИЕ

Регулярное техническое обслуживание и правильное хранение являются залогом безопасности машины и поддержания ее эксплуатационных качеств.

Техническое обслуживание

- Ни в коем случае не использовать машину с износившимися или поврежденными частями. Поврежденные и износившиеся детали всегда необходимо заменять, они не подлежат ремонту. Используйте только оригинальные запчасти.

⚠ ***Значения уровня шума и вибрации, указанные в настоящем руководстве, являются максимальными рабочими значениями машины. Необходимо принять профилактические меры для устранения возможного ущерба, вызванного высоким уровнем шума и вибрационными нагрузками; использовать машину на постоянной скорости, крепко держаться за рукоятку с надлежащей силой, использовать машину в минимальном необходимом режиме для выполнения работы, надевать противошумные наушники, делать частые и надлежащие перерывы во время работы.***

Хранение

- Для снижения риска пожара не оставлять контейнеры с отходами в помещении.

2.5 БАТАРЕЯ / ЗАРЯДНОЕ УСТРОЙСТВО

ВАЖНО *Нижеследующие правила безопасности дополняют предписания по технике безопасности, изложенные в инструкции батареи и зарядного устройства, поставляемого вместе с машиной.*

- Для зарядки батареи используйте только зарядные устройства, рекомендованные изготовителем. Неподходящее зарядное устройство может привести к электрическому удару, перегреву или утечке едкой жидкости из батареи.
- Используйте только определенные батареи, предусмотренные для вашего оборудования. Использование батарей другого типа может привести к травмам и риску пожара.

2.6 ОХРАНА ОКРУЖАЮЩЕЙ СРЕДЫ

- Строго соблюдайте местные нормы по утилизации упаковки, поврежденных частей или любых элементов со значительным влиянием на окружающую среду; эти отходы не должны выбрасываться в мусорные контейнеры, а должны быть отделены и переданы в специальные центры сбора отходов, занимающиеся их переработкой.
- Строго соблюдайте действующие на местном уровне правила по вывозу отходов.
- После завершения срока службы машины не выбрасывайте ее с бытовым мусором, а обратитесь в центр сбора отходов в соответствии с действующим местным законодательством.



Не выбрасывайте электрооборудование вместе с бытовыми отходами. В соответствии с Европейской директивой 2012/19/EC относительно выведенного из эксплуатации электрического и электронного оборудования и ее применением согласно правилам страны эксплуатации, выведенное из эксплуатации электрооборудование должно отправляться на переработку в соответствии с требованиями по охране окружающей среды отдельно от других отходов. Если электрооборудование выбрасывается на свалку или закапывается в землю, вредные вещества могут проникнуть в слой подземных вод и попасть в пищевые продукты, что приведет к нанесению ущерба вашему здоровью и хорошему самочувствию. Для получения более подробной информации по переработке этого изделия обращайтесь в учреждение, ответственное за переработку отходов, или к Вашему дистрибьютору.



По завершении срока службы батарей обеспечьте их уничтожение, которое не нанесет вреда окружающей среде. Батарея содержит материал, опасный для вас и для окружающей среды. Батарею необходимо извлечь и отдельно сдать в центр переработки отходов, который принимает литий-ионные батареи.



Раздельный сбор использованных изделий и упаковочных материалов позволяет перерабатывать и повторно использовать материалы. Повторное использование вторично переработанных материалов помогает уменьшить загрязнение окружающей среды и снизить потребность в первичном сырье.

3. ОЗНАКОМЛЕНИЕ С МАШИНОЙ

3.1 ОПИСАНИЕ МАШИНЫ И ПРЕДУСМОТРЕННОЕ ПРИМЕНЕНИЕ

Данная машина является садовым оборудованием и, в частности, портативной воздуходувкой/садовым пылесосом с батарейным питанием.

Машина состоит из двигателя, который приводит в действие крыльчатку, генерирующую поток воздуха с высокой скоростью.

3.1.1 Предусмотренное использование

Эта машина разработана и изготовлена для перемещения путем сдувания и всасывания/измельчения листьев, травы и других отходов, обладающих небольшим весом и размером.

3.1.2 Неправильное использование

Любое другое использование, отличное от вышеупомянутого, может создать опасность и причинить ущерб людям и/или имуществу. Входит в понятие неправильного использования (в качестве примера, но не ограничиваясь этими случаями):

- накопление или сбор горючих и взрывоопасных материалов, горящих углей и материала, находящегося в состоянии беспламенного горения, не потушенных сигарет, осколков стекла, остроконечных обломков, металлических предметов, камней и других отходов, которые могут быть опасными для оператора и для окружающих;
- направлять струю воздуха на людей и/или животных;
- пользование машиной несколькими операторами.

ВАЖНО *Ненадлежащее использование машины влечет за собой утрату силы гарантии и снимает с изготовителя всю ответственность, возлагая на пользователя ответственность за издержки в случае порчи имущества, получения травм или нанесения ущерба третьим лицам.*

3.1.3 Тип пользователя

Данная машина предназначена для широкого потребителя, для непрофессионального применения. Она предназначена для любительского применения.

3.2 ОСНОВНЫЕ КОМПОНЕНТЫ (Рис. 1)

A. Моторный блок: приводит в движение крыльчатку.
B. передняя труба воздуходувки/пылесоса.
C. задняя труба воздуходувки/пылесоса.
D. Рукоятка: позволяет управлять машиной.
E. Передняя рукоятка: позволяет лучше контролировать машину.
F. Выключатель ВКЛ/ВЫКЛ-скорость: позволяет запускать, выключать и регулировать рабочую скорость машины.
G. Мешок: для сбора отходов.
H. Переключатель пылесос/воздуходувка: позволяет менять режим работы машины.
I. Колеса: делают перемещение машины более удобным
J. Батарейный отсек: отсек для размещения батарей
K. Батареи *(если они не поставляются с машиной, см. гл. 13 "дополнительное оборудование по требованию")*: обеспечивают электропитание инструмента; их характеристики и правила эксплуатации описаны в отдельном руководстве.
L. Зарядное устройство *(если оно не поставляется с машиной, см. гл. 13 "дополнительное оборудование по требованию")*: устройство, предназначенное для зарядки батареи; его характеристики и правила эксплуатации описаны в отдельном руководстве.

3.3 ИДЕНТИФИКАЦИОННЫЙ ЯРЛЫК ИЗДЕЛИЯ (Рис. 1)

1. Уровень звуковой мощности
2. Знак соответствия директиве
3. Год изготовления
4. Тип машины
5. Заводской номер
6. Наименование и адрес изготовителя
7. Код изделия
8. Напряжение и частота питания

Впишите идентификационные данные машины в специальные поля на ярлыке, помещенном на обратной стороне обложки.

ВАЖНО *Указывайте идентификационные данные, указанные на идентификационном ярлыке, каждый раз при обращении в авторизованный сервисный центр.*

ВАЖНО *Образец декларации соответствия находится на последних страницах руководства.*

3.4 ЗНАКИ БЕЗОПАСНОСТИ (Рис. 2)

На машине имеются различные символы. Значение символов:



ВНИМАНИЕ! ОПАСНОСТЬ! Данная машина при неправильном использовании может быть опасной для Вас и для окружающих.



ВНИМАНИЕ! Прежде, чем пользоваться машиной, прочтите руководство по эксплуатации.



Используйте защиту для слуха, защитные очки.





Не подвергать воздействию дождя (или влажности).



ОПАСНОСТЬ ОТБРАСЫВАНИЯ ПРЕДМЕТОВ! Соблюдайте осторожность из-за возможного отбрасывания материала, вызванного потоком воздуха, что может нанести серьезный ущерб людям и имуществу.



ОПАСНОСТЬ ОТБРАСЫВАНИЯ ПРЕДМЕТОВ! Люди и домашние животные во время использования машины должны отойти на расстояние, по меньшей мере, в 15 м.



Извлеките батарею перед любой проверкой, очисткой, техническим обслуживанием/ регулировкой машины.





Лопасти вентилятора Вращающиеся лопасти вентилятора могут стать причиной серьезных травм. Не прикасайтесь к вентилятору во время работы оборудования.

ВАЖНО *Поврежденные или нечитаемые наклейки нуждаются в замене. Закажите новые наклейки в авторизованном сервисном центре.*

4. МОНТАЖ

В связи со складированием и транспортировкой некоторые составные части машины не собираются непосредственно на заводе, их необходимо собрать после удаления упаковочного материала, согласно следующим указаниям.

⚠ ***Распаковка и завершение монтажа должны выполняться на твердой и устойчивой поверхности, где достаточно места для перемещения машины и ее упаковочных материалов, всегда пользуясь соответствующими инструментами. Перед использованием машины необходимо выполнить все указания, изложенные в разделе "МОНТАЖ".***

4.1 РАСПАКОВКА

1. Вскрывайте упаковку осторожно и внимательно, чтобы не потерять компоненты.
2. Ознакомьтесь с документами, лежащими в коробке, в том числе, с данным руководством.
3. Извлеките из коробки все отдельные компоненты.
4. Извлеките из коробки машину.
5. Выбросьте коробку и упаковочные материалы в соответствии с местным законодательством.

⚠ ***Перед выполнением монтажа удостоверьтесь, что батарея не вставлена в соответствующий отсек.***

4.2 МОНТАЖ / ДЕМОНТАЖ ТРУБЫ ВОЗДУХОДУВКИ/ПЫЛЕСОСА

Вставьте переднюю трубу воздуходувки/ пылесоса (Рис. 3.A) в заднюю (Рис. 3.B) и закрепите ее специальным винтом (Рис. 3.C).

4.3 МОНТАЖ МЕШКА

1. Прикрепите мешок (Рис. 4.A) к выпускному отверстию (Рис. 4.B) и удостоверьтесь в правильном зацеплении.
2. Прикрепите мешок к передней трубе (Рис. 5.A), используя специальный крюк (Рис. 5.B).

4.4 МОНТАЖ ПЕРЕДНЕЙ РУКОЯТКИ

Вставьте рукоятку (Рис. 6.A) в предназначенное для этого место и зафиксируйте ее в требуемом положении с помощью специального регулятора (Рис. 6.B).

4.5 МОНТАЖ РЕМНЯ

Зацепите карабин ремня за проушину (Рис. 7.A), расположенную в верхней части машины.

ВАЖНО *Выключайте машину и всегда извлекайте батарею (пункт 7.2.2) всякий раз перед демонтажом трубки воздуходувки/ пылесоса и мешка.*

5. СРЕДСТВА УПРАВЛЕНИЯ

5.1 ПЕРЕКЛЮЧАТЕЛЬ ПЫЛЕСОС/ ВОЗДУХОДУВКА

Переключатель позволяет менять режим работы машины:
- после установки переключателя в положение «BLOW» (Рис. 8.A) активируется функция дутья;
- после установки переключателя в положение «VAC» (Рис. 8.B) активируется функция всасывания.

⚠ ***Режим работы машины должен быть установлен перед ее включением.***

5.2 ВЫКЛЮЧАТЕЛЬ ЗАПУСКА/ ОСТАНОВА

Выключатель запуска/останова (Рис. 9) выполняет двойную функцию:

1. включает/выключает машину и одновременно запускает/останавливает вращение крыльчатки;

Для того чтобы выключить машину, установите выключатель в положение "0".

2. Установка выключателя в требуемое положение (от 1 до 5) позволяет регулировать скорость вращения крыльчатки.

⚠ ***Запуск машины одновременно запускает вращение крыльчатки.***

6. ЭКСПЛУАТАЦИЯ МАШИНЫ

6.1 ПРЕДВАРИТЕЛЬНЫЕ ОПЕРАЦИИ

6.1.1 Проверка уровня заряда и зарядка батареи (Рис.10)

Каждый раз перед использованием проверяйте состояние заряда батареи и заряжайте ее, следуя указаниям, изложенным в руководстве батареи.

6.1.2 Регулировка ремня

Отрегулируйте длину ремня таким образом, чтобы всасывающая труба находилась на совсем небольшом расстоянии от земли. (Рис. 7).

6.2 ПРОВЕРКИ БЕЗОПАСНОСТИ

⚠ ***Прежде чем приступить к работе, всегда проверяйте безопасность машины.***

6.2.1 Общая проверка

Предмет	Результат
Рукоятки (Рис. 1.D, 1.E)	Чистые, сухие, они должны быть установлены правильно и прочно прикреплены к машине.
Винты на машине	Прочно затянуты (не ослаблены)
Каналы прохода воздуха для охлаждения	Не засорены
Труба воздуходувки/ пылесоса (Рис. 1.B, 1.C) и мешок (Рис. 1.G)	Правильно установлена. Без следов повреждения. Не засорена.
Крыльчатка	Без следов повреждения
Защитные приспособления	Без следов повреждения
Батареи (Рис. 1.K)	Нет повреждений оболочки, нет утечек жидкости
Выключатель запуска/ останова (Рис. 1.F)	Должен легко перемещаться из одного положения в другое
Машина	Без следов повреждения и износа. Аномальная вибрация отсутствует. Аномальные звуки отсутствуют.

6.2.2 Проверка работы машины

Действие	Результат
1. Запустите машину (пункт 6.3).	Машина запускается, а крыльчатка вращается.
1. Установите выключатель в положение останова «0» (Рис. 9).	1. Выключатель должен перемещаться легко и машина должна остановиться.

⚠ ***Если результат любой проверки отличается от приведенного в таблице, пользоваться машиной нельзя! Сдайте машину в сервисный центр для выполнения проверок и ремонта.***

6.3 ЗАПУСК

1. Встаньте в прочное и устойчивое положение.
2. Удостоверьтесь, что труба воздуходувки/пылесоса не повернута к наблюдающим за работой людям или отходам.

⚠ ***Удостоверьтесь, что выключатель находится в положении "0".***

3. Вставьте батареи (Рис.11.A) до конца в соответствующий отсек до щелчка, чтобы зафиксировать их в нужном положении и обеспечить электрический контакт.

ПРИМЕЧАНИЕ *Для работы машины необходимо вставить обе батареи.*

4. Выберите нужный режим работы и установите переключатель в соответствующее положение (Рис. 8).
5. Установите выключатель в положение запуска (Рис. 9).

⚠ ***Запуск машины одновременно запускает вращение крыльчатки.***

6.4 ОПИСАНИЕ РАБОТЫ

⚠ ***Во время работы необходимо всегда крепко удерживать машину обеими руками за рукоятки.***

ПРИМЕЧАНИЕ *Во время работы батарея защищена от полной разрядки устройством защиты, которое выключает машину и блокирует ее работу.*

6.4.1 Рекомендации по эксплуатации

1. Продвигайтесь медленно, держа конец трубки воздуходувки на надлежащем расстоянии от земли (Рис. 7).
2. Во избежание рассеивания отходов направляйте поток воздуха на наружные края кучи материала. Никогда не направляйте поток воздуха в центр кучи.
3. Всегда крепко держите устройство за обе рукоятки.
4. При использовании устройства в качестве измельчителя используйте ремень.

6.4.2 Воздухозаборные решетки

Никогда не накрывайте воздухозаборные решетки. На них никогда не должно быть засоров и отходов. Решетки всегда должны быть чистыми, чтобы обеспечить правильное охлаждение двигателя.

6.4.3 Работа в качестве воздуходувки

1. Поверните рычаг переключателя в положение "BLOW» (Рис. 8.A).
2. Крепко держите воздуходувку.
3. Направьте струю воздуха вперед и подуйте в разные стороны, удерживая сопло на достаточном расстоянии от земли или пола. Медленно продвигайтесь вперед, всегда держа скопившуюся кучу мусора перед собой.

6.4.4 Работа в качестве садового пылесоса/измельчителя

1. Поверните рычаг переключателя в положение "VAC» (Рис. 8.B).
2. Крепко держите пылесос.
3. Направляющие колеса (Рис. 1.I) на конце всасывающей трубы используются для облегчения перемещения всасывающей трубы по земле.
4. Мелкий мусор, например листья и ветки, будет измельчаться по мере прохождения через корпус вентилятора.
5. Чтобы увеличить срок службы мешка и повысить эффективность работы, опорожняйте мешок часто.

6.4.5 Регулировка скорости

Рекомендуется всегда регулировать скорость вращения крыльчатки в зависимости от типа отходов:

- средняя скорость дутья для легких материалов и небольших кустарников на газоне, для перемещения травы и легких листьев по асфальту или твердой почве;
- максимальная скорость дутья для удаления мокрых листьев и более тяжелого мусора, например, свежевыпавшего снега или крупных отходов.

6.5 ОСТАНОВ

Для того чтобы выключить машину, переведите выключатель в положение останова "0" (Рис. 9).

⚠ ***Крыльчатка продолжает вращаться несколько секунд даже после выключения машины.***

Всегда выключайте машину во время перемещения от одной рабочей зоны к другой.

⚠ ***Во время перемещения никогда не держите руку на рычаге управления дросселем во избежание случайного запуска.***

6.6 ПОСЛЕ РАБОТЫ

1. Извлеките батарею из соответствующего гнезда и зарядите ее (пункт 7.2.2).
2. Дайте остыть двигателю перед перемещением машины в какое-либо помещение.
3. Проведите очистку (пункт 7.3).
4. Проверьте, что нет ослабленных или поврежденных компонентов. Если необходимо, замените поврежденные компоненты, а также затяните ослабленные винты и болты или обратитесь в авторизованный сервисный центр.
5. Проверка наличия повреждений на машине. Если необходимо, свяжитесь с авторизованным сервисным центром.

ВАЖНО *Всегда извлекайте батарею (пункт 7.2.2) когда вы не используете машину или оставляете ее без присмотра.*

7. ПЛАНОВОЕ ТЕХНИЧЕСКОЕ ОБСЛУЖИВАНИЕ

7.1 ОБЩИЕ СВЕДЕНИЯ

⚠ ***Перед любой проверкой, очисткой, техническим обслуживанием/регулировкой машины:***

- ***Выключите машину (пункт 6.5).***
- ***Извлеките батарею и зарядите ее (пункт 7.2.2) (никогда не оставляйте батарею установленной, либо в месте, доступном для детей или для других лиц, не способных управлять машиной).***
- ***Удостоверьтесь, что все подвижные узлы полностью остановились.***
- ***Дайте остыть двигателю перед перемещением машины в какое-либо помещение.***
- ***Наденьте подходящую одежду, рабочие перчатки и защитные очки.***
- ***Прочитайте соответствующее руководство.***

ВАЖНО *Все операции по техническому обслуживанию и регулировке, не описанные в данном руководстве, должны быть выполнены через вашего дистрибьютора или в специализированном сервисном центре.*

7.2 БАТАРЕЯ

7.2.1 Автономность батареи

На автономность батареи (и, следовательно, на площадь участка, обрабатываемого на одной зарядке) влияют действия оператора, которых следует избегать:

– частое включение и выключение во время работы;
– скорость вращения крыльчатки, не подходящая для конкретного типа отходов (пункт 6.4.5).

Для того чтобы оптимизировать автономность батареи, всегда рекомендуется устанавливать скорость вращения крыльчатки, подходящую для конкретного типа отходов.

Если требуется использовать машину более продолжительное время, чем того позволяет стандартная батарея, то существуют следующие возможности:

- приобрести еще одну стандартную батарею, чтобы сразу заменить разряженную батарею, не прерывая работы.

ПРИМЕЧАНИЕ *Всегда используйте полностью заряженные батареи. Если одна из двух батарей не полностью заряжена, машина выключится, когда она разрядится.*

- приобрести батарею с более высокой автономностью по сравнению со стандартной батареей (пункт 13.1).

7.2.2 Извлечение и зарядка батареи (Рис. 12,13)

ПРИМЕЧАНИЕ *Батарея оборудована защитой, которая препятствует зарядке, если температура в помещении не находится в пределах от 0 до +45 °C.*

7.3 ОЧИСТКА МАШИНЫ

- Чтобы снизить риск пожара, очищайте машину от остатков листьев и веток.
- Всегда очищайте машину после использования, протерев ее чистой влажной тряпочкой, смоченной нейтральным чистящим средством.
- Удалите всю оставшуюся влагу мягкой и сухой тряпочкой. Влажность может вызвать риск поражения электрическим током.

- Не используйте агрессивные чистящие средства или растворители для очистки пластмассовых частей и рукояток.
- Не используйте струи воды и избегайте попадания воды на двигатель и электрические узлы.
- Всегда поддерживайте крыльчатку в чистоте и удаляйте пыль и отходы, продувая ее сжатым воздухом через решетку. Не разбрызгивайте воду на крыльчатку.
- Во избежание перегрева и повреждения двигателя или батареи всегда проверяйте, что воздухозаборные решетки для охлаждения чистые и на них нет отходов.

7.4 ОЧИСТКА МЕШКА И ВСАСЫВАЮЩЕЙ ТРУБЫ

1. Установите выключатель включения/выключения в положение «0» и дождитесь полного выключения.
2. Извлеките батарейный блок.
3. Опорожняйте мешок каждый раз после использования, во избежание повреждений и препятствий потоку воздуха, которые могут снизить производительность устройства.
4. Выверните мешок наизнанку и энергично встряхните, чтобы удалить оставшуюся в нем пыль и мусор.
5. Тщательно удалите материал, засоряющий всасывающую трубу.

7.5 КРЕПЕЖНЫЕ ГАЙКИ И ВИНТЫ

- Следите за тем, чтобы гайки и винты были затянуты, для уверенности в том, что машина всегда безопасна при работе.
- Периодически проверяйте прочность закрепления рукояток.

8. ХРАНЕНИЕ

8.1 ХРАНЕНИЕ МАШИНЫ

Прежде чем убрать машину на хранение:
1. Извлеките батарею из соответствующего гнезда и зарядите ее (пункт 7.2.2).
2. Дайте остыть двигателю перед перемещением машины в какое-либо помещение.
3. Проведите очистку (пункт 7.3).
4. Проверьте, что нет ослабленных или поврежденных компонентов. Если необходимо, замените поврежденные компоненты, а также затяните ослабленные винты и болты или обратитесь в авторизованный сервисный центр.
5. Храните машину:
   – в сухом помещении
   – защищенном от погодного воздействия
   – вне досягаемости детей.
   – удостоверьтесь, что вы убрали ключи и инструмент, использовавшиеся для обслуживания.

8.2 ХРАНЕНИЕ БАТАРЕИ

Если батарею не заряжают в течение долгого времени, необходимо всегда хранить ее в тени, в прохладном и сухом месте с температурой воздуха 0~45°C.

ВАЖНО *В случае длительного простоя заряжайте батарею раз в два месяца, чтобы продлить срок ее службы.*

9. ПЕРЕМЕЩЕНИЕ И ТРАНСПОРТИРОВКА

Каждый раз, когда требуется передвинуть или перевезти машину:

1. Выключите машину (пункт 6.5);
2. Удостоверьтесь, что все подвижные узлы полностью остановились;
3. Извлеките батарею из соответствующего гнезда и зарядите ее (пункт 7.2.2);
4. Брать машину, используя только рукоятки, и направлять трубы таким образом, чтобы они не мешали;
5. Удостовериться, что при перемещении машина не нанесет ущерб и травмы.

10. СЕРВИСНОЕ ОБСЛУЖИВАНИЕ И РЕМОНТ

В этом руководстве изложены все указания, необходимые для управления машиной и для правильного выполнения основных операций технического обслуживания, которое должен выполнять пользователь. Для выполнения всех действий по регулировке и обслуживанию, не описанных в этом руководстве, обращайтесь к Вашему дистрибьютору или в специализированный сервисный центр. Операции, выполненные в неподходящих для этого структурах или неквалифицированными людьми, приводят к аннулированию всех видов гарантии и снимают с изготовителя всю ответственность и обязательства.
- Использование неоригинальных запасных частей и дополнительного оборудования не утверждено Изготовителем; использование неоригинальных запасных частей и

дополнительного оборудования снижает уровень безопасности машины, а также снимает с изготовителя все обязательства и ответственность.
- Оригинальные запчасти можно приобрести в сервисном центре или у авторизованных дистрибьюторов.

11. УСЛОВИЯ ГАРАНТИИ

Условия гарантии предназначены только для потребителей, т.е. непрофессиональных пользователей.
Гарантия распространяется на все дефекты качества материалов и изготовления, подтвержденные местным дилером или специализированным сервисным центром во время действия гарантийного периода.
Применение гарантии ограничивается ремонтом или заменой детали, которая была признана дефектной.
Гарантия действует при условии регулярного технического обслуживания машины.
Гарантия не покрывает ущерб, вызванный:
- Недостаточным ознакомлением с сопроводительной документацией (Руководства по эксплуатации).
- В условиях профессионального применения.
- Невнимательностью, небрежностью.
- Внешними причинами (удары молнии, удары, наличие посторонних предметов во внутренней части машины) или несчастными случаями.
- Неправильными или неразрешенными изготовителем эксплуатацией и монтажом.
- Недостаточным техобслуживанием.
- Внесением изменений в конструкцию машины.
- Использованием неоригинальных запчастей (адаптируемых частей).
- Использованием дополнительных приспособлений, не поставленных или не утвержденных Изготовителем.

Гарантия также не распространяется на:
- Операции по техобслуживанию (описанные в руководстве по эксплуатации).
- Естественный износ расходных материалов.
- Естественный износ.
- Ухудшение эстетического состояния машины из-за ее эксплуатации.
- Любые дополнительные расходы, связанные с применением гарантии, например транспортные расходы до пользователя, транспортировка машины до дилера, аренда аналогичного оборудования или вызов внешней компании для осуществления любых работ по техобслуживанию.

Права пользователя защищает законодательство его страны. Настоящая гарантия никак не ограничивает прав пользователя, предусмотренных законами его страны.

12. ВЫЯВЛЕНИЕ НЕПОЛАДОК

НЕПОЛАДКА	ВОЗМОЖНАЯ ПРИЧИНА	УСТРАНЕНИЕ
1. После включения выключателя машина не запускается	Батареи отсутствуют или установлены неправильно	Убедитесь, что батареи установлены правильно (пункт 7.2.3)
	Батарея/и разряжена/ы	Проверить состояние зарядки и зарядить батареи (пункт 7.2.2)
	Выключатель запуска/ останова неисправен или воздуходувка повреждена	Не используйте машину. Немедленно выключите машину, извлеките батарею и обратитесь в сервисный центр.
2. Двигатель выключается во время работы	Батареи установлены неправильно	Убедитесь, что батареи установлены правильно (пункт 7.2.3)
	Батарея/и разряжена/ы	Проверить состояние зарядки и зарядить батареи (пункт 7.2.2)
3. Крыльчатка вращается, но воздух не выходит из трубы воздуходувки	Труба воздуходувки заблокирована или засорена	Выключите машину, извлеките батареи и устраните причину засорения.

НЕПОЛАДКА	ВОЗМОЖНАЯ ПРИЧИНА	УСТРАНЕНИЕ
4. Наблюдается слишком сильный шум и/или вибрация во время работы	Наличие ослабленных или поврежденных частей	Выключите машину, извлеките батарею и: – оцените ущерб; – проверьте, нет ли ослабленных частей и затяните их; – замените или отремонтируйте поврежденные части, используя детали с такими же характеристиками.
5. Машина дымит во время работы	Воздуходувка повреждена.	Не используйте машину. Немедленно выключите машину, извлеките батарею и обратитесь в сервисный центр.
6. Низкая автономность батареи	Неблагоприятные условия эксплуатации с повышенным потреблением электроэнергии	Оптимизировать использование (пункт 7.2.1)
	Батареи недостаточно для удовлетворения рабочих потребностей	Используйте батареи увеличенной емкости (пункт 13.1)
	Ухудшение емкости батареи	Приобрести новую батарею
7. Зарядное устройство не заряжает батарею	Батареи неправильно вставлены в зарядное устройство	Проверить, что она вставлена правильно (пункт 7.2.2)
	Ненадлежащие окружающие условия	Зарядить батарею в помещении с надлежащей температурой (см. руководство по эксплуатации батареи/зарядного устройства)
	Контакты загрязнены	Почистить контакты
	Отсутствие напряжения в зарядном устройстве	Проверить, что вилка вставлена в розетку, и в розетке есть напряжение
	Зарядное устройство неисправно	Замените его на другое оригинальное устройство
		Если эта неисправность не исчезает, см. руководство по эксплуатации батареи/ зарядного устройства

Если после выполнения описанных выше действий неполадки не исчезли, свяжитесь с вашим дистрибьютором.

13. ДОПОЛНИТЕЛЬНОЕ ОБОРУДОВАНИЕ ПО ТРЕБОВАНИЮ

13.1 БАТАРЕИ

Предлагаются батареи различной емкости, предназначенные для различных областей применения (Рис. 14).
Перечень батарей, омологированных для данной машины, приведен в таблице "Технические характеристики".

13.2 ЗАРЯДНОЕ УСТРОЙСТВО

Это устройство, которое используется для зарядки батареи (Рис. 15).

SK **UPOZORNENIE: PRED POUŽITÍM STROJA SI POZORNE PREČÍTAJTE TENTO NÁVOD. Uschovajte ho pre akékoľvek ďalšie použitie.**

OBSAH

1. VŠEOBECNÉ INFORMÁCIE 1
2. BEZPEČNOSTNÉ POKYNY 1
3. OBOZNÁMENIE SA SO STROJOM 4
   3.1 Popis stroja a určené použitie 4
   3.2 Hlavné časti (obr. 1) 5
   3.3 Identifikačný štítok výrobku (obr. 1) 5
   3.4 Výstražné symboly (obr. 2) 5
4. MONTÁŽ 6
   4.1 Rozbalenie 6
   4.2 Montáž/demontáž fúkacej/VYSÁVACEJ trubice 6
   4.3 Montáž ZBERNÉHO VAKU 6
   4.4 MONTÁŽ PREDNEJ RUKOVÄTE 6
   4.5 MONTÁŽ RAMENNÉHO POPRUHU 6
5. OVLÁDACIE PRVKY 6
   5.1 PREPÍNAČ NASÁVANIA/FÚKANIA 6
   5.2 VYPÍNAČ ZAHÁJENIA/ZASTAVENIA CHODU 6
6. POUŽITIE STROJA 6
   6.1 Prípravné úkony 6
   6.2 Bezpečnostné kontroly 7
   6.3 Uvedenie do činnosti 7
   6.4 Pracovná činnosť 7
   6.5 Zastavenie 8
   6.6 Po použití 8
7. RIADNA ÚDRŽBA 8
   7.1 Všeobecné informácie 8
   7.2 Akumulátor 8
   7.3 Čistenie stroja 9
   7.4 Čistenie zberného vaku a VYSÁVACEJ TRUBICE 9
   7.5 Fixačné skrutky a matice 9
8. SKLADOVANIE 9
   8.1 Uskladnenie stroja 9
   8.2 Uskladnenie akumulátora 9
9. MANIPULÁCIA A PREPRAVA 10
10. SERVISNÁ SLUŽBA A OPRAVY 10
11. ZÁRUČNÉ PODMIENKY 10
12. IDENTIFIKÁCIA PORÚCH 11
13. VOLITEĽNÉ PRÍSLUŠENSTVO 12
   13.1 Akumulátory 12
   13.2 Nabíjačka akumulátora 12

1. VŠEOBECNÉ INFORMÁCIE

1.1 AKO ČÍTAŤ NÁVOD

POZNÁMKA *alebo* **DÔLEŽITÁ INF.** *Upresňuje alebo bližšie vysvetľuje niektoré, už predtým uvedené informácie, s cieľom vyhnúť sa poškodeniu stroja a spôsobeniu škôd.*

Symbol ⚠ poukazuje na nebezpečenstvo. Nedodržanie uvedeného varovania môže spôsobiť poranenie obsluhy alebo tretích osôb a/alebo škody na majetku.

Odseky zvýraznené rámčekom zo sivých bodiek označujú voliteľné funkcie, ktoré nie sú súčasťou všetkých modelov, zdokumentovaných v tomto návode. Skontrolujte, či je konkrétna charakteristika súčasťou požadovaného modelu.

Všetky výrazy „predný“, „zadný“, „pravý“ a „ľavý“ sú ponímané z pohľadu sediacej obsluhy.

2. BEZPEČNOSTNÉ POKYNY

2.1 INŠTRUKTÁŽ

⚠ Pred použitím stroja si pozorne prečítajte tento návod. Oboznámte sa s ovládacími prvkami stroja a so správnym spôsobom jeho použitia. Neuposlúchnutie upozornení a pokynov môže spôsobiť úraz elektrickým prúdom, požiar a/alebo vážne ublíženie na zdraví. Všetky upozornenia a pokyny uschovajte, aby ste do nich mohli v budúcnosti nahliadnuť.

- Nikdy nedovoľte, aby stroj používali deti alebo osoby s obmedzenými fyzickými, zmyslovými alebo duševnými schopnosťami alebo osoby bez skúseností alebo potrebných znalostí alebo osoby, ktoré nie sú riadne oboznámené s pokynmi na použitie. Miestne zákony môžu určiť minimálny vek užívateľa.
- Stroj nepoužívajte, ak sa v jeho blízkosti nachádzajú osoby, predovšetkým deti, alebo zvieratá. Je potrebné, aby boli deti pod dohľadom dospelej osoby. Deti sa nesmú so zariadením hrať.

- Stroj nesmiete nikdy používať, ak ste unavený, ak sa necítite dobre, alebo v prípade, ak ste užili lieky, drogy, alkohol alebo iné látky znižujúce reflexy a pozornosť.
- Majte na pamäti, že obsluha alebo užívateľ sú zodpovední za nehody a nepredvídané udalosti voči iným osobám a ich majetku. Zhodnotenie možných rizík pri práci na zvolenom teréne patrí do zodpovednosti užívateľa, ktorý je tiež zodpovedný za prijatie všetkých dostupných opatrení na zabezpečenie vlastnej bezpečnosti a tiež bezpečnosti iných osôb, zvlášť na svahoch, nerovnom, klzkom a nestabilnom teréne.
- V prípade, ak stroj postúpite alebo požičiate iným osobám, uistite sa, že sa užívateľ oboznámil s pokynmi na použitie, uvedenými v tomto návode.

2.2 PRÍPRAVNÉ ÚKONY

Osobné ochranné prostriedky (OOP)
- Používajte vhodný odev, odolnú pracovnú protišmykovú obuv a dlhé nohavice. Nepracujte bosí alebo v otvorených sandáloch. Používajte chrániče sluchu, antivibračné rukavice, ochranné okuliare a protiprachový respirátor.
- Použitie chráničov sluchu môže znížiť schopnosť začuť prípadné varovania (krik alebo alarm). Venujte maximálnu pozornosť dianiu v pracovnom priestore.
- Nemajte na sebe šály, plášte, náhrdelníky, náramky, odev s voľnými časťami alebo odev so šnúrkami alebo kravatou a akékoľvek visiace alebo voľné doplnky všeobecne, pretože by sa mohli zachytiť do stroja alebo do predmetov a materiálov, ktoré sa nachádzajú na pracovisku.
- Udržujte vlasy v dostatočnej vzdialenosti od mriežky pre vstup vzduchu, pretože by sa mohli zachytiť do obežného kolesa a spôsobiť vážne zranenie. Dlhé vlasy vhodným spôsobom zopnite.

Pracovný priestor / Stroj
- Dôkladne skontrolujte celý pracovný priestor a pomocou hrablí alebo metly manuálne uvoľnite úlomky a odstráňte všetky predmety, ktoré by mohli byť vymrštené zo stroja (pri jeho použití v úlohe fúkača) alebo by mohli upchať vysávaciu rúrku (pri použití stroja v úlohe vysávača), alebo ktoré by mohli predstavovať zdroj nebezpečenstva (kamene, vetvy, železné drôty, kosti, atď.).
- V podmienkach prašného terénu sa odporúča mierne navlhčiť povrch.
- Aby sa zabránilo vzniku požiaru, neukladajte stroj s ešte teplým motorom na lístie alebo suchú trávu.

2.3 POČAS POUŽITIA

Pracovný priestor
- Nepoužívajte stroj v prostredí s rizikom výbuchu, v prostredí s horľavými kvapalinami, plynmi alebo prachom. Keď je elektrické náradie v činnosti, tvoria sa iskry, ktoré môžu zapáliť prach alebo výpary.
- Pracujte len pri dennom svetle alebo pri dobrom umelom osvetlení.
- Skontrolujte, či sa ostatné osoby nachádzajú vo vzdialenosti najmenej 15 metrov od pracovného priestoru stroja.
- Vyhýbajte sa práci s mokrou trávou, počas dažďa a ak existuje nebezpečenstvo búrky, a to obzvlášť pri pravdepodobnosti bleskov.
- V rámci možností sa vyhnite práci na mokrom alebo klzkom povrchu a práci na nerovnom alebo príliš strmom teréne, ktorý nezaručuje stabilitu obsluhy počas pracovnej činnosti.
- Nevystavujte stroj dažďu, ani ho nenechávajte vo vlhkom prostredí. Voda, ktorá vnikne do stroja, zvyšuje riziko zásahu elektrickým prúdom.
- Venujte mimoriadnu pozornosť nepravidelnostiam terénu (hrbole, priekopy), svahom, skrytým nebezpečenstvám a prítomnosti prípadných prekážok, ktoré by mohli obmedzovať viditeľnosť.
- Venujte veľkú pozornosť blízkosti zrázov, priekop alebo medzí.
- Pri použití stroja blízko pri ceste, dávajte pozor na premávku.
- Vždy preverte smer vetra a nikdy nepracujte proti vetru.
- Nepoužívajte stroj v blízkosti otvorených okien.
- Štartovanie vykonávajte na rovnom a pevnom povrchu.
- Nepoužívajte stroj na dláždenom alebo štrkovom povrchu, kde by odstraňovaný materiál mohol spôsobiť zranenie.
- Zabráňte hromadeniu odstraňovaného materiálu vo výstupnom priestore, pretože by mohol brániť správnemu odstraňovaniu a mohol by spôsobiť spätné rázy materiálu prostredníctvom nasávacích otvorov.

Pravidlá správania sa
- Ak používate zariadenie ako fúkač, je potrebné pevne držať stroj pravou rukou za hornú rukoväť.
- Ak používate zariadenie ako vysávač, je potrebné stroj pevne držať obidvomi rukami, pravou rukou za hornú rukoväť a ľavou rukou za spodnú rukoväť, aby sa zberný vak nachádzal naľavo od obsluhy.
- Nedotýkajte sa telom ukostrených alebo uzemnených povrchov, ako sú rúrky, radiátory, sporáky, chladničky. Riziko zásahu elektrickým

prúdom sa zvyšuje, ak je telo ukostrené alebo uzemnené.
- Zaujmite pevný a stabilný postoj a buďte ostražití.
- Nestraťte rovnováhu.
- Nevykláňajte sa.
- Počas práce na svahoch venujte veľkú pozornosť tomu, kam ukladáte nohu.
- Nikdy nebehajte, ale kráčajte.
- Dávajte pozor, aby nedošlo k prudkému nárazu do cudzích telies a k možnému vymrštěniu materiálu a prachu následkom prúdu vzduchu.
- Nesmerujte prúd vzduchu na osoby alebo zvieratá.
- Ak používate stroj ako fúkač, vždy buďte maximálne opatrní, aby sa zabránilo ublíženiu na zdraví osôb alebo zvierat, alebo škodám na majetku, spôsobeným odstraňovaným materiálom alebo zvíreným prachom.
- Nevkladajte ručne predmety do vysávacieho ústia.
- Nevysávajte kúsky kovu, kamene, fľaše, plechovky, iné cudzie telesá a objemné predmety, ktoré môžu poškodiť obežné koleso.
- Počas nasávania predmetov nikdy nebuďte na úrovni, ktorá je vyššie ako základňa stroja.
- Vždy udržiavajte tvár, ruky a telo v dostatočnej vzdialenosti od nasávacej mriežky a od ústia na vypúšťanie vzduchu a neupchávajte priechody vzduchu počas uvádzania stroja do činnosti, ani počas jeho použitia.
- Otáčajúce sa časti môžu spôsobiť vážne zranenia a preto zabráňte styku s týmito časťami, keď sa ešte otáčajú.
-

⚠ V prípade poškodenia alebo nehody počas pracovnej činnosti okamžite zastavte motor a odložte stroj, aby sa zabránilo ďalším škodám, v prípade poranenia tretích osôb okamžite poskytnite prvú pomoc, najvhodnejšiu pre danú situáciu a obráťte sa na Zdravotné Stredisko. Odstráňte akúkoľvek sutinu, ktorá by mohla spôsobiť škody a poraniť osoby alebo zvieratá, ponechaných bez dozoru.

⚠ Dlhodobé vystavenie vibráciám môže spôsobiť zranenie alebo neurovaskulárne poruchy (známe aj ako «Raynaudov fenomén» alebo «biela ruka») a to hlavne u ľudí, ktorí majú ťažkosti s krvným obehom. Príznaky sa môžu týkať rúk, zápästia a prstov a môžu sa prejaviť stratou citlivosti, strnulosťou, svrbením, bolesťou, stratou farby alebo štrukturálnymi zmenami pokožky. Tieto príznaky môžu byť ešte výraznejšie pri nízkych teplotách prostredia a/alebo pri nadmerne silnom uchopení rukovätí. Pri výskyte príznakov je potrebné skrátiť čas používania stroja a obrátiť sa na lekára.

Obmedzenia použitia
- Stroj nesmú používať osoby, ktoré nie sú schopné ho udržať pevne obidvoma rukami a/alebo zostať počas jeho použitia na nohách v stabilnej rovnovážnej polohe.
- Nikdy nepoužívajte stroj s poškodenými, chýbajúcimi alebo nesprávne nasadenými ochrannými krytmi.
- Nikdy nepoužívajte stroj, ak na ňom nie sú namontované všetky časti príslušenstva, určené pre dané použitie (fúkanie alebo vysávanie);
- Nevykonávajte neoprávnené zásahy, nevypínajte, neodstraňujte bezpečnostné prvky/mikrospínače, ani ich nevyradzujte z činnosti.
- Nepoužívajte elektrické náradie, ak ho nie je možné vypínačom uviesť správne do činnosti alebo zastaviť. Elektrické náradie, ktoré nemôže byť uvedené do činnosti vypínačom, je nebezpečné a musí byť opravené.
- Nevystavujte stroj nadmernému namáhaniu nevykonávajte s malým strojom náročné práce; použitie vhodného stroja znižuje riziká a zlepšuje kvalitu práce.

2.4 ÚDRŽBA A SKLADOVANIE

Vykonávanie pravidelnej údržby a správneho skladovania zaisťuje zachovanie bezpečnosti stroja a úrovne jeho výkonnosti.

Údržba
- Nikdy nepoužívajte stroj, ktorý ma opotrebované alebo poškodené časti. Chybné alebo opotrebované časti musia byť nahradené a nikdy nesmú byť opravované. Používajte len originálne náhradné diely.

⚠ Úrovne hluku a vibrácií, uvedené v tomto návode, predstavujú maximálne hodnoty počas použitia stroja. Je potrebné prijať preventívne opatrenia, aby nedošlo ku škodám spôsobeným vysokým hlukom a vibráciami; používajte stroj pri konštantnej rýchlosti, držte rukoväť pevne, používajte stroj s minimálnymi otáčkami, potrebnými pre vykonávanú pracovnú činnosť, používajte chrániče sluchu a počas pracovnej činnosti robte časté a primerané pauzy.

Skladovanie
- Kvôli zníženiu rizika požiaru nenechávajte nádoby s odpadovými materiálmi vo vnútri miestnosti.

2.5 AKUMULÁTOR/NABÍJAČKA AKUMULÁTORA

DÔLEŽITÁ INF. *Nasledujúce bezpečnostné predpisy obsahujú bezpečnostné pokyny uvedené v príslušnej príručke k akumulátoru a nabíjačke akumulátora, ktorá je priložená k stroju.*

- Na nabíjanie akumulátora používajte len nabíjačky akumulátorov odporúčané výrobcom. Nevhodná nabíjačka akumulátorov môže spôsobiť zásah elektrickým prúdom, prehriatie alebo únik korozívnej kvapaliny z akumulátora.
- Používajte len akumulátory určené pre vaše zariadenie. Použitie iných akumulátorov môže spôsobiť ublíženie na zdraví a požiar.

2.6 OCHRANA ŽIVOTNÉHO PROSTREDIA

- Dôkladne dodržujte miestne normy pre likvidáciu obalov, opotrebovaných súčastí alebo akýchkoľvek látok so vážnym dopadom na životné prostredie, tieto odpadky nesmú byť odhodené do bežného odpadu, ale musia byť separované a odovzdané do príslušných zberných stredísk, ktoré zabezpečia recykláciu materiálov.
- Dôsledne dodržujte miestne predpisy pre likvidáciu odpadového materiálu.
- Pri vyraďovaní stroja z prevádzky ho nenechávajte voľne v prírode, ale obráťte sa na zberné stredisko v súlade s platnými miestnymi predpismi.



Nelikvidujte elektrické zariadenia spolu s domovým odpadom. Podľa Európskej Smernice 2012/19/ES o elektrickom a elektronickom odpade a jej aplikácie vo forme národných noriem musia byť elektrické zariadenia po skončení svojej životnosti odovzdané do separovaného zberu kvôli ich ekologickému zlikvidovaniu. Keď sa elektrické zariadenia likvidujú na smetisku alebo voľne v prírode, škodlivé látky môžu preniknúť do podzemných vôd a dostať sa do potravinového reťazca, čím môžu poškodiť naše zdravie. Pre získanie podrobnejších informácií o likvidácii tohto výrobku sa obráťte na Kompetentnú organizáciu, zaoberajúcu sa domovým odpadom, alebo na vášho Predajcu.



Po skončení životnosti akumulátorov vykonajte ich likvidáciu a venujte pritom pozornosť nášmu životnému prostrediu. Akumulátor obsahuje materiál, ktorý je nebezpečný pre vás aj pre životné prostredie. Je potrebné ho odopnúť a zlikvidovať samostatne v zbernom stredisku, ktoré likviduje aj akumulátory s iónmi lítia.



Separovaný zber použitých výrobkov a obalov umožňuje recykláciu materiálov a ich opätovné použitie. Opätovné použitie recyklovaných materiálov pomáha predchádzať znečisteniu životného prostredia a znižuje dopyt po prvotných surovinách.

3. OBOZNÁMENIE SA SO STROJOM

3.1 POPIS STROJA A URČENÉ POUŽITIE

Tento stroj je určený pre práce v záhrade a presnejšie je to prenosný záhradný fúkač/vysávač, ktorý je napájaný z akumulátora.

Základnou súčasťou stroja je motor, ktorý uvádza do činnosti obežné koleso, ktoré produkuje prúd vzduchu s vysokou rýchlosťou.

3.1.1 Určené použitie

Tento stroj bol navrhnutý a skonštruovaný na premiestňovanie fúkaním a vysávanie/drvenie lístia, trávy a rôznych úlomkov s malou hmotnosťou a rozmermi.

3.1.2 Nevhodné použitie

Akékoľvek iné použitie, ako je uvedené vyššie, môže byť nebezpečné a môže spôsobiť poranenie osôb a/alebo škody na majetku. Za nevhodné použitie sa považuje (napríklad, ale nielen):

- pre hromadenie zápalných materiálov alebo materiálov s rizikom výbuchu, horúceho popola alebo materiálu horiaceho bez plameňa, zapálených cigariet, kúskov skla, úlomkov s reznými hranami, kovových predmetov, kameňov alebo iných predmetov, ktoré by mohli predstavovať nebezpečenstvo pre obsluhu alebo iné osoby;
- smerovanie prúdu vzduchu na osoby a/alebo zvieratá;
- používanie stroja viac ako jednou osobou.

DÔLEŽITÁ INF. *Nevhodné použitie stroja bude mať za následok zrušenie záruky a odmietnutie akejkoľvek zodpovednosti zo strany Výrobcu, pričom všetky následky za škody alebo za ublíženie na zdraví samotného užívateľa alebo tretích osôb bude znášať užívateľ.*

3.1.3 Druh užívateľov

Tento stroj je určený na pre spotrebiteľov – neprofesionálnych užívateľov. Je určený pre „domácich majstrov“.

3.2 HLAVNÉ ČASTI (obr. 1)

A. Pohonná jednotka: uvádza do pohybu obežné koleso.
B. predná fúkacia/vysávacia trubica.
C. zadná fúkacia/vysávacia trubica.
D. Rukoväť: umožňuje ovládanie stroja.
E. Predná rukoväť: umožňuje lepšie držanie stroja.
F. Zapínanie/vypínanie rýchlosti: umožňuje zapnutie, vypnutie a nastavenie pracovnej rýchlosti stroja**.**
G. Zberný vak: zhromažďuje nasatý materiál.
H. Prepínač nasávania/fúkania: umožňuje zmenu funkčného použitia stroja**.**
I. Kolesá: umožňujú presnejšie vedenie stroja.
J. Priestor na akumulátory: miesto, kde sú uložené akumulátory.
K. Akumulátory *(ak nie sú dodané spolu so strojom, prečítajte si kap. 13 „voliteľné príslušenstvo“)*: zariadenie, ktoré dodáva elektrický prúd stroju; jeho parametre a pokyny na použitie sú popísané v príslušnom návode.
L. Nabíjačka akumulátorov *(ak nie je dodaná spolu so strojom, prečítajte si kap. 13 „voliteľné príslušenstvo“)*: zariadenie, ktoré sa používa na nabíjanie akumulátora; jej parametre a pokyny na použitie sú popísané v špecifickom návode.

3.3 IDENTIFIKAČNÝ ŠTÍTOK VÝROBKU (obr. 1)

1. Úroveň akustického výkonu
2. TOznačenie zhody
3. Rok výroby
4. Typ stroja
5. Výrobné číslo
6. Názov a adresa Výrobcu
7. Kód výrobku
8. Napájacie napätie a frekvencia

Identifikačné údaje stroja prepíšte do príslušných polí štítku uvedenom na zadnej strane obalu.

DÔLEŽITÁ INF. *Identifikačné údaje uvedené na identifikačnom štítku výrobku používajte zakaždým, keď sa obrátite na autorizovanú dielňu.*

DÔLEŽITÁ INF. *Príklad vyhlásenia o zhode sa nachádza na poslednej strane návodu.*

3.4 VÝSTRAŽNÉ SYMBOLY (obr. 2)

Na stroji sú uvedené rôzne symboly.
Význam jednotlivých symbolov:



UPOZORNENIE!
NEBEZPEČENSTVO! Tento stroj môže byť v prípade nesprávneho použitia nebezpečný pre užívateľa aj pre iné osoby.



UPOZORNENIE! Pred použitím tohto stroja si prečítajte návod na použitie.



Používajte chrániče sluchu a ochranné okuliare.





Stroj nevystavujte dažďu (alebo vlhkosti).



NEBEZPEČENSTVO VYMRŠTENIA! Dávajte pozor na vymrštený materiál následkom prúdu vzduchu, ktorý môže vážne poraniť osoby alebo poškodiť majetok.

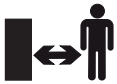

NEBEZPEČENSTVO VYMRŠTENIA! Počas použitia stroja udržujte osoby alebo domáce zvieratá vo vzdialenosti minimálne 15 m od stroja.



Pred vykonaním akýchkoľvek kontrol, čistenia alebo zásahu údržby/nastavenia stroja najprv vyberte akumulátor.



Lopatky ventilátora
Otáčajúce sa lopatky ventilátora môžu spôsobiť vážne zranenie. Nedotýkajte sa ventilátora počas toho, ako používate zariadenie.

DÔLEŽITÁ INF. *Poškodené výstražné štítky alebo výstražné štítky, ktoré sa stali nečitateľnými, je potrebné vymeniť. Požiadajte o nové štítky vo vašom autorizovanom servisnom stredisku.*

4. MONTÁŽ

Zo skladovacích a prepravných dôvodov nie je stroj kompletne zmontovaný priamo vo výrobnom závode. Pre jeho uvedenie do prevádzky je potrebné rozbaliť jednotlivé časti a zmontovať ich podľa nasledujúcich pokynov.

⚠ ***Stroj musí byť rozbalený a zmontovaný na rovnej a pevnej ploche, s dostatočným priestorom pre manipuláciu so strojom a s obalmi a taktiež s ohľadom na použité náradie. Nepoužívajte stroj skôr, než vykonáte pokyny oddielu "MONTÁŽ".***

4.1 ROZBALENIE

1. Opatrne otvorte obal a venujte pozornosť zabráneniu straty jednotlivých častí.
2. Prečítajte si dokumentáciu, ktorá sa nachádza v škatuli, vrátane tohto návodu.
3. Vyberte zo škatule všetky nenamontované časti.
4. Vyberte stroj zo škatule.
5. Škatuľu a obaly zlikvidujte v súlade s miestnou legislatívou.

⚠ ***Pred vykonaním montáže sa uistite, že akumulátor nie je vložený na svoje príslušné miesto.***

4.2 MONTÁŽ/DEMONTÁŽ FÚKACEJ/ VYSÁVACEJ TRUBICE

Zasuňte prednú fúkaciu/vysávaciu trubicu (obr. 3.A) do zadnej (obr. 3.B) a upevnite ju pomocou skrutky (obr. 3.C).

4.3 MONTÁŽ ZBERNÉHO VAKU

1. Pripevnite zberný vak (obr. 4.A) k výstupnému otvoru (obr. 4.B) a uistite sa, že je vak pripevnený správne.
2. Pripevnite zberný vak k prednej trubici (obr. 5.A) pomocou príslušného uchytenia (obr. 5.B).

4.4 MONTÁŽ PREDNEJ RUKOVÄTE

Zasuňte rukoväť (obr. 6.A) na jej príslušné miesto a upevnite ju v požadovanej polohe pomocou príslušného regulátora (obr. 6.B).

4.5 MONTÁŽ RAMENNÉHO POPRUHU

Karabínu ramenného popruhu zapnite do príslušného oka (obr. 7.A) v hornej časti stroja.

DÔLEŽITÁ INF. *Zastavte stroj a vždy vyberte akumulátor (ods. 7.2.2) pri každej demontáži fúkacej/nasávacej trubice a zberného vaku.*

5. OVLÁDACIE PRVKY

5.1 PREPÍNAČ NASÁVANIA/FÚKANIA

Prepínač umožňuje zmenu funkčného použitia stroja:
- prepnutím prepínača na „BLOW“ (fúkanie) (obr. 8.A) zapnete funkciu fúkania,
- prepnutím prepínača na „VAC“ (vysávanie) (obr. 8.B) zapnete funkciu vysávania.

⚠ ***Režim činnosti stroja je nutné nastaviť pred jeho zapnutím.***

5.2 VYPÍNAČ ZAHÁJENIA/ ZASTAVENIA CHODU

Spínač naštartovania/zastavenia (obr. 9) má dvojitú funkciu:
1. Spúšťa/zastavuje stroj a súčasne zapína/ vypína otáčanie obežného kolesa;

Ak chcete stroj zastaviť, prepnite prepínač do polohy „0“.
2. umožňuje nastaviť rýchlosť otáčania obežného kolesa, a to otočením spínača do požadovanej polohy (od 1 do 5).

⚠ ***Pri uvedení stroja do činnosti sa súčasne začne otáčať obežné koleso.***

6. POUŽITIE STROJA

6.1 PRÍPRAVNÉ ÚKONY

6.1.1 Kontrola a nabíjanie akumulátora (obr. 10)

Pred každým použitím skontrolujte stav nabitia akumulátora a nabite ho. Riaďte sa pritom pokynmi uvedenými v návode k akumulátoru.

6.1.2 Nastavenie ramenného popruhu

Nastavte dĺžku ramenného popruhu tak, aby ste mohli vysávaciu trubicu viesť do veľmi krátkej vzdialenosti od zeme. (obr. 7).

6.2 BEZPEČNOSTNÉ KONTROLY

⚠ ***Bezpečnostné kontroly vykonajte pred každým použitím.***

6.2.1 Všeobecná kontrola

Predmet	Výsledok
Rukoväte (obr. 1.D, 1.E)	Čisté, suché, správne namontované a pevne uchytené na stroji
Skrutky na stroji	Riadne dotiahnuté (nepovolené)
Priechody chladiaceho vzduchu	Neupchaté
Fúkacia/vysávacia trubica (obr. 1.B, 1.C) a zberný vak (obr. 1.G)	Správne nainštalovaná. Žiadne stopy po poškodení. Nie je upchatá.
Obežné koleso	Žiadne stopy po poškodení
Ochranné kryty	Žiadne stopy po poškodení
Akumulátory (obr. 1.K)	Žiadne poškodenie jeho plášťa a žiadny priesak tekutiny
Vypínač zahájenia/ zastavenia chodu (obr. 1.F)	Musí dať ľahko prepnúť z jednej polohy do druhej
Stroj	Žiadne stopy po poškodení alebo opotrebovaní Žiadna poruchová vibrácia Žiadny neobvyklý zvuk

6.2.2 Funkčná skúška stroja

Úkon	Výsledok
1. Naštartujte stroj (ods. 6.3).	Dôjde k spusteniu stroja a obežné koleso sa začne otáčať.
1. Prepnite vypínač do polohy pre zastavenie chodu „0“ (obr. 9).	1. Vypínač sa musí dať ľahko prepnúť a stroj sa musí zastaviť.

⚠ ***Ak sa ktorýkoľvek z výsledkov odlišuje od informácií uvedených v tabuľkách, stroj nepoužívajte! Doručte stroj do servisného strediska z dôvodu vykonania potrebných kontrol a opráv.***

6.3 UVEDENIE DO ČINNOSTI

1. Zaujmite pevnú a stabilnú polohu.
2. Uistite sa, že fúkacia/vysávacia trubica nie je nasmerovaná na osoby alebo na prípadné úlomky.

⚠ ***Uistite sa, že sa vypínač nachádza v polohe „0“.***

3. Vložte akumulátory (obr. 11.A) na ich miesto tak, že ich zatlačíte na doraz, dokiaľ nebudete počuť kliknutie, pri ktorom dôjde k zaisteniu akumulátorov v určenej polohe a k zopnutiu elektrického kontaktu.

POZNÁMKA *Stroj pracuje iba s vloženými obomi akumulátormi.*

4. Posunutím voliacej páky vyberte prevádzkový režim, ktorý chcete použiť (obr. 8).
5. Prepnite vypínač do polohy na spustenie chodu (obr. 9).

⚠ ***Pri uvedení stroja do činnosti sa súčasne začne otáčať obežné koleso.***

6.4 PRACOVNÁ ČINNOSŤ

⚠ ***Počas pracovnej činnosti je potrebné pevne držať stroj obomi rukami za rukoväte.***

POZNÁMKA *Počas použitia je akumulátor chránený proti úplnému vybitiu ochranným zariadením, ktoré vypne stroj a zablokuje jeho činnosť.*

6.4.1 Rady pre použitie

1. Postupujte pomaly a držte koncovú časť fúkacej rúrky v primeranej vzdialenosti od terénu (obr. 7).
2. Aby sa zabránilo rozptýleniu odstraňovaného materiálu, nasmerujte prúd vzduchu na vonkajšie okraje nazhromaždeného materiálu. Nikdy nesmerujte prúd vzduchu doprostred nahromadeného materiálu.
3. Stroj vždy pevne držte za obe rukoväte.
4. Ak stroj používate ako drvič, použite ramenný popruh.

6.4.2 Mriežky na vzduch

Nikdy nezakrývajte mriežky na vzduch. Vždy ich udržiavajte bez akýchkoľvek prekážok a nečistôt. Mriežky musia byť vždy čisté, aby bolo možné správne chladenie motora.

6.4.3 Prevádzka ako fúkač

1. Otočte ovládaciu páku do polohy „BLOW“ (fúkanie) (obr. 8.A).
2. Fúkač pevne držte.
3. Nasmerujte prúd vzduchu dopredu a fúkajte zo strany na stranu, pričom držte trysku v dostatočnej vzdialenosti od zeme alebo podlahy. Postupujte pomaly a stále udržujte nazhromaždenú kopu odpadu pred sebou.

6.4.4 Prevádzka ako vysávač/drvič

1. Otočte ovládaciu páku do polohy „VAC“ (vysávanie) (obr. 8.B).
2. Vysávač pevne držte.
3. Vodiace kolesá (obr. 1.I) na konci vysávacej trubice sa používajú na ľahšie vedenie sacej trubice po zemi.
4. Malý odpad, ako sú lístie a konáriky, sa počas prechádzania cez telo ventilátora rozdrvia.
5. Časté vyprázdňovanie vaku predlžuje jeho životnosť a zaisťuje lepší výkon.

6.4.5 Nastavenie rýchlosti

Je vhodné vždy nastaviť rýchlosť otáčania obežného kolesa v závislosti na druhu odstraňovaného materiálu:

– strednú rýchlosť fúkania pre ľahké materiály a kríčky na trávniku, odstraňovanie trávy a lístia na asfalte a na pevnom povrchu;
– maximálnu rýchlosť fúkania pre mokré lístie, ťažšie materiály, ako je čerstvý sneh alebo objemné nečistoty.

6.5 ZASTAVENIE

Na zastavenie chodu stroja prepnite vypínač z polohy zastavenia chodu „0“ (obr. 9).

⚠ Obežné koleso sa otáča niekoľko sekúnd aj po zastavení stroja.
Počas presunov medzi jednotlivými pracovnými priestormi vždy vypnite stroj.

⚠ Počas presunov nikdy nedržte ruku na ovládacom prvku plynu, aby sa zabránilo náhodnému spusteniu.

6.6 PO POUŽITÍ

1. Odopnite akumulátor z jeho uloženia a nechajte ho nabiť (ods. 7.2.2).
2. Pred umiestnením stroja v akomkoľvek prostredí nechajte vychladnúť motor.
3. Vyčistite ho (ods. 7.3).
4. Skontrolujte, či žiadne súčasti nie sú uvoľnené alebo poškodené. V prípade potreby vymeňte poškodené komponenty a dotiahnite povolené skrutky a svorníky alebo sa obráťte na autorizované servisné stredisko.
5. Kontrola možného poškodenia stroja. V prípade potreby sa obráťte na autorizované servisné stredisko.

DÔLEŽITÁ INF. *Vždy vyberte akumulátor (ods. 7.2.2) , ak sa stroj nepoužíva, alebo ak je ponechaný bez dozoru.*

7. RIADNA ÚDRŽBA

7.1 VŠEOBECNÉ INFORMÁCIE

⚠ Pred vykonaním akýchkoľvek kontrol, čistenia alebo zásahu údržby/nastavenia stroja:

- ***Zastavte stroj (ods. 6.5).***
- ***Vyberte akumulátor a nechajte ho nabiť (ods. 7.2.2) (nikdy nenechávajte akumulátor vložený alebo v dosahu detí alebo nekvalifikovaných osôb).***
- ***Uistite sa, že sa všetky pohyblivé časti úplne zastavili.***
- ***Pred umiestnením stroja v akomkoľvek prostredí nechajte vychladnúť motor.***
- ***Používajte vhodný odev, pracovné rukavice a ochranné okuliare.***
- ***Prečítajte si príslušný návod.***

DÔLEŽITÁ INF. *Všetky úkony údržby a nastavovania, ktoré ie sú popísané v tomto návode, musia byť vykonané vašim Predajcom alebo Špecializovaným strediskom.*

7.2 AKUMULÁTOR

7.2.1 Výdrž akumulátora

Výdrž akumulátora (a teda aj povrch, ktorý je možné spracovať pred ďalším nabitím) podmieňuje hlavne správanie obsluhy, ktorá by sa mala vyhnúť týmto činnostiam:

– časté zapínanie a vypínanie počas pracovnej činnosti;

– rýchlosť otáčania obežného kolesa, ktorá je nevhodná pre druh odstraňovaného materiálu (ods. 6.4.5).

Na optimalizáciu výdrže batérie je vždy vhodné nastaviť rýchlosť otáčania obežného kolesa zodpovedajúcu typu odstraňovaného materiálu.

V prípade, keď chcete použiť stroj na dlhšiu dobu, ako umožňuje štandardný akumulátor, je potrené:
- zakúpiť ďalší štandardný akumulátor a okamžite vymeniť vybitý akumulátor, bez ohrozenia plynulosti použitia.

POZNÁMKA *Vždy používajte úplne nabité akumulátory. Ak jeden z dvoch akumulátorov nie je úplne nabitý, stroj sa vypne po vybití tohto akumulátora.*

- zakúpiť akumulátor s predĺženou výdržou v porovnaní so štandardným akumulátorom (ods. 13.1).

7.2.2 Vybratie a nabitie akumulátora (obr. 12, 13)

POZNÁMKA *Akumulátor je vybavený ochranou, ktorá zabráni jeho nabitiu, keď teplota nie je v rozmedzí od 0 do 45 °C.*

7.3 ČISTENIE STROJA

- Aby ste znížili riziko požiaru, udržujte stroj bez zvyškov lístia a vetiev.
- Po každom použití vyčistite stroj čistou handrou, navlhčenou v neutrálnom čistiacom prostriedku.
- Odstráňte akúkoľvek stopu vlhkosti jemnou a suchou handrou. Vlhkosť môže spôsobiť riziko zásahu elektrickým prúdom.
- Nepoužívajte agresívne čistiace prostriedky, ani rozpúšťadlá na čistenie plastových súčastí alebo rukovätí.
- Nepoužívajte prúd vody, aby ste nezamočili motor a elektrické komponenty.
- Udržujte obežné koleso vždy v čistom stave a bez prachu a úlomkov tak, že ho vyfúkate stlačeným vzduchom cez mriežku. Nestriekajte na obežné koleso vodu.
- Aby sa zabránilo prehriatiu a poškodeniu motora nebo akumulátora, vždy sa uistite, že sú mriežky pre nasávanie chladiaceho vzduchu čisté, a že nie sú upchaté nečistotami.

7.4 ČISTENIE ZBERNÉHO VAKU A VYSÁVACEJ TRUBICE

1. Prepnite hlavný vypínač do polohy „0“ a počkajte, kým sa stroj úplne nevypne.
2. Vytiahnite jednotku akumulátora
3. Po každom použití vyprázdnite zberný vak, aby nedošlo k znehodnoteniu a nevznikali prekážky v prúdení vzduchu, ktoré môžu znížiť výkon stroja.
4. Vak otočte naruby a prudko ním pretrepte, aby ste odstránili zvyšky prachu a nečistôt.
5. Opatrne odstráňte materiál, ktorý upchal vysávaciu trubicu.

7.5 FIXAČNÉ SKRUTKY A MATICE

- Zachovajte stav skrutiek a matíc dotiahnutý, aby ste mohli byť stále istí bezpečnou činnosťou stroja.
- Pravidelne kontrolujte riadne upevnenie rukovätí.

8. SKLADOVANIE

8.1 USKLADNENIE STROJA

Keď sa chystáte stroj uskladniť:
1. Odopnite akumulátor z jeho uloženia a nechajte ho nabiť (ods. 7.2.2).
2. Pred umiestnením stroja v akomkoľvek prostredí nechajte vychladnúť motor.
3. Vyčistite ho (ods. 7.3).
4. Skontrolujte, či žiadne súčasti nie sú uvoľnené alebo poškodené. V prípade potreby vymeňte poškodené komponenty a dotiahnite povolené skrutky a svorníky alebo sa obráťte na autorizované servisné stredisko.
5. Stroj skladujte:
   – v suchom prostredí;
   – chránený pred poveternostnými vplyvmi;
   – na mieste, ktoré nie je prístupné deťom;
   – Pred uskladnením stroja sa uistite, že ste odložili kľúče alebo náradie použité pri údržbe.

8.2 USKLADNENIE AKUMULÁTORA

Ak sa akumulátor dlhší čas nenabíja, musí sa vždy skladovať v tieni, v chladnom prostredí bez vlhkosti pri teplote prostredia od 0 do 45 °C.

DÔLEŽITÁ INF. *V prípade dlhšej nečinnosti nabite akumulátor každé dva mesiace, aby sa predĺžila jeho životnosť.*

9. MANIPULÁCIA A PREPRAVA

Vždy, keď je potrebné manipulovať so strojom a prepravovať ho, je potrebné:

1. Zastavte stroj (ods. 6.5);
2. Uistite sa, že sa všetky pohyblivé časti úplne zastavili;
3. Odopnite akumulátor z jeho uloženia a nechajte ho nabiť (ods. 7.2.2);
4. Stroj uchopte výhradne za rukoväte a nasmerujte rúrky tak, aby neprekážali;
5. Uistite sa, že manipulácia so strojom nespôsobí žiadne škody alebo zranenie.

10. SERVISNÁ SLUŽBA A OPRAVY

Tento návod poskytuje všetky pokyny, potrebné pre obsluhu stroja a pre správnu základnú údržbu, ktorú môže vykonávať užívateľ. Všetky úkony nastavovania a údržby, ktoré nie sú popísané v tomto návode, musia byť vykonávané vašim predajcom alebo špecializovaným strediskom. Úkony vykonávané v neautorizovaných dielňach alebo nekvalifikovaným personálom budú mať za následok zrušenie záručných podmienok a akejkoľvek povinnosti alebo zodpovednosti výrobcu.

- Nie sú povolené neoriginálne náhradné diely a príslušenstvo. Použitie neoriginálnych náhradných dielov a príslušenstva ohrozuje bezpečnosť stroja a zbavuje výrobcu akejkoľvek povinnosti alebo zodpovednosti.
- Originálne náhradné diely sú dodávané dielňami servisnej služby a autorizovanými predajcami.

11. ZÁRUČNÉ PODMIENKY

Tieto záručné podmienky sú určené iba pre spotrebiteľov, t.j. pre neprofesionálnych používateľov.
Záruka sa vzťahuje na všetky chyby kvality materiálu a výroby zistené počas záručnej doby vašim predajcom alebo špecializovaným strediskom.
Uplatnenie záruky sa obmedzuje na opravu alebo výmenu komponentu, ktorý sa považuje za chybný.
Uplatnenie záruky je podmienené pravidelnou údržbou stroja.
Záruka sa nevzťahuje na škody spôsobené:

- Chýbajúcim oboznámením sa so sprievodnou dokumentáciou (návod na použitie).
- Profesionálnym použitím.
- Nepozornosťou, nedbanlivosťou.
- Vonkajšou príčinou (blesk, náraz, prítomnosť cudzích telies vo vnútri stroja) alebo nehodou.
- Nevhodným alebo výrobcom nedovoleným použitím a montážou.
- Nedostatočnou údržbou.
- Úpravami vykonanými na stroji.
- Použitím neoriginálnych náhradných dielov (upraviteľné diely).
- Použitím príslušenstva, ktoré nebolo dodané alebo schválené výrobcom.

Táto záruka sa nevzťahuje na:

- Úkony údržby (opísané v návode na použitie).
- Bežné opotrebovanie spotrebných materiálov.
- Bežné opotrebovanie.
- Estetické poškodenie stroja v dôsledku jeho používania.
- Akékoľvek vedľajšie náklady spojené s aktiváciou záruky, ako napríklad prenos na používateľa, preprava stroja k predajcovi, prenájom vybavenia na výmenu alebo privolanie externej spoločnosti na vykonanie všetkých údržbárskych prác.

Používateľ je chránený zákonnými predpismi v danej krajine. Práva používateľa vyplývajúce z vlastných národných zákonov nie sú nijako obmedzené touto zárukou.

12. IDENTIFIKÁCIA PORÚCH

PROBLÉM	PRAVDEPODOBNÁ PRÍČINA	RIEŠENIE
1. Pri aktivácii vypínača nedôjde k uvedeniu stroja do chodu	Chýbajú akumulátory alebo nie sú správne vložené	Uistite sa, že sú akumulátory správne umiestnené (ods. 7.2.3)
	Vybitý akumulátor/akumulátory	Skontrolujte stav nabitia akumulátorov a podľa potreby ich dobite (ods. 7.2.2)
	Vypínač spustenia/zastavenia chodu je chybný alebo je fúkač poškodený	Nepoužívajte stroj. Okamžite zastavte stroj, vyberte akumulátor a obráťte sa na Stredisko servisnej služby.
2. Zastavenie motora počas pracovnej činnosti	Akumulátory nie sú správne vložené	Uistite sa, že sú akumulátory správne umiestnené (ods. 7.2.3)
	Vybitý akumulátor/akumulátory	Skontrolujte stav nabitia akumulátorov a podľa potreby ich dobite (ods. 7.2.2)
3. Obežné koleso sa otáča, ale z fúkacej rúrky nevychádza vzduch.	Fúkacia rúrka je zablokovaná alebo upchatá	Zastavte stroj, vyberte akumulátory a odstráňte prípadné upchatie.
4. Nadmerný hluk a/ alebo vibrácie počas pracovnej činnosti	Povolené alebo poškodené súčasti	Zastavte stroj, vyberte akumulátor a: – skontrolujte škody; – skontrolujte, či niektoré časti nie sú uvoľnené a podľa potreby ich dotiahnite; – zabezpečte opravu alebo výmenu poškodených častí za časti s ekvivalentnými parametrami.
5. Zo stroja vychádza počas jeho použitia dym	Je poškodený fúkač.	Nepoužívajte stroj. Okamžite zastavte stroj, vyberte akumulátor a obráťte sa na Stredisko servisnej služby.
6. Kapacita akumulátora je nedostatočná	Náročné podmienky použitia s vyšším prúdovým odberom	Optimalizujte použitie (ods. 7.2.1)
	Akumulátor s nízkym výkonom s ohľadom na prevádzkové nároky	Použite batérie s väčšou výdržou (ods. 13.1)
	Pokles kapacity akumulátora	Zakúpte si nový akumulátor
7. Nabíjačka akumulátora nenabíja akumulátor	Akumulátory nie sú správne vložené do nabíjačky	Skontrolujte, či je vloženie správne (ods. 7.2.2)
	Nevhodné podmienky prostredia	Nabíjajte v prostredí s vhodnou teplotou (pozri návod k akumulátoru/ nabíjačke akumulátora)
	Znečistené kontakty	Očistite kontakty
	Chýba napätie pre nabíjačku akumulátora	Skontrolujte, či je zástrčka riadne zasunutá a či je v zásuvke elektrickej siete prúd
	Chybná nabíjačka akumulátora	Vymeňte ju za originálny náhradný diel
		Ak problém pretrváva, preštudujte si návod k akumulátoru/nabíjačke akumulátora.

Ak problémy pretrvávajú aj po vykonaní vyššie uvedených úkonov, obráťte sa na vášho Predajcu.

13. VOLITEĽNÉ PRÍSLUŠENSTVO

13.1 AKUMULÁTORY

K dispozícii sú akumulátory rôznej kapacity, aby sa bolo možné prispôsobiť rôznym prevádzkovým potrebám (obr. 14).
Zoznam akumulátorov homologovaných pre tento stroj je uvedený v tabuľke "technické údaje".

13.2 NABÍJAČKA AKUMULÁTORA

Zariadenie, ktoré sa používa na nabíjanie akumulátora (obr. 15).

SL **POZOR!: PREDEN UPORABITE STROJ, PAZLJIVO PREBERITE TA PRIROČNIK Z NAVODILI. Shranite jih, da jih boste lahko uporabili v prihodnosti.**

KAZALO

1. SPLOŠNE INFORMACIJE 1
2. VARNOSTNI PREDPISI 1
3. POZNAVANJE STROJA 4
   - 3.1 Opis stroja in njegova predvidena uporaba 4
   - 3.2 Glavni sestavni deli (slika 1) 5
   - 3.3 Identifikacijska nalepka izdelka (slika 1) 5
   - 3.4 Varnostni opozorilni znaki (slika 2) 5
4. MONTAŽA 6
   - 4.1 Odstranitev embalaže 6
   - 4.2 Montaža/demontaža puhalne/SESALNE cevi 6
   - 4.3 Montaža ZBIRALNE VREČE 6
   - 4.4 MONTAŽA PREDNJEGA ROČAJA 6
   - 4.5 MONTAŽA NARAMNICE 6
5. KOMANDE ZA UPRAVLJANJE 6
   - 5.1 PREKLOPNO STIKALO SESANJE/PUHANJE 6
   - 5.2 STIKALO ZA ZAGON/ZAUSTAVITEV 6
6. UPORABA STROJA 6
   - 6.1 Začetna opravila 6
   - 6.2 Varnostni pregledi 7
   - 6.3 Zagon 7
   - 6.4 Delo 7
   - 6.5 Zaustavitev 8
   - 6.6 Po uporabi 8
7. REDNO VZDRŽEVANJE 8
   - 7.1 Splošne informacije 8
   - 7.2 Baterija 8
   - 7.3 Čiščenje stroja 9
   - 7.4 Čiščenje zbiralne vreče in SESALNE CEVI 9
   - 7.5 Pritrdilne matice in vijaki 9
8. SHRANJEVANJE 9
   - 8.1 Shranjevanje stroja 9
   - 8.2 Shranjevanje baterije 9
9. PREMIKANJE IN TRANSPORT 9
10. SERVIS IN POPRAVILA 10
11. OBSEG GARANCIJE 10
12. PREPOZNAVANJE MOTENJ 11
13. DODATNA OPREMA PO NAROČILU 12
    - 13.1 Baterije 12
    - 13.2 Polnilnik baterije 12

1. SPLOŠNE INFORMACIJE

1.1 KAKO BEREMO PRIROČNIK

OPOMBA *ali* **POMEMBNO** *Navaja podrobnosti ali dodatna pojasnila k že omenjenim, da ne bi poškodovali stroja ali naredili druge škode.*

Znak ⚠ opozarja na nevarnost. Nespoštovanje opozorila lahko povzroči poškodbe upravljavca ali tretjih oseb in/ali škodo na stvareh.

Odstavki, obkroženi z okvirom iz sivih pik, navajajo opcijske karakteristike, ki niso skupne vsem modelom, ki jih opisuje ta priročnik. Preverite, ali je določena karakteristika prisotna v vašem modelu.

Napotki, kot so "sprednji", "zadnji", "desni" in "levi", je treba razumeti glede na delovni položaj upravljavca.

2. VARNOSTNI PREDPISI

2.1 URJENJE

⚠ Preden stroj uporabite, pozorno preberite ta navodila. Seznanite se s kontrolnimi ročicami in s pravilno uporabo stroja. Nespoštovanje opozoril in navodil lahko privede do električnega udara, požara in/ali hudih poškodb. Vsa opozorila in navodila shranite za prihodnjo uporabo.

- Nikoli ne dovolite, da bi stroj uporabljali otroci ali osebe z zmanjšanimi fizičnimi, senzoričnimi ali mentalnimi sposobnostmi, ali osebe brez izkušenj in potrebnega znanja, ali osebe, ki niso dovolj seznanjene z navodili. Lokalni zakoni lahko določajo spodnjo mejo starosti za uporabnike.
- Stroja nikoli ne uporabljajte, če se v bližini nahajajo ljudje, predvsem pa otroci, ali živali. Otroci morajo biti nadzorovani s strani še ene odrasle osebe. Otroci se ne smejo igrati z aparatom.

- Če je uporabnik utrujen, se slabo počuti ali je pod vplivom zdravil, drog, alkohola ali substanc, ki bi lahko zmanjšale njegovo sposobnost refleksov ali pozornost, stroja ne sme uporabljati.
- Ne pozabite, da je delavec oziroma uporabnik odgovoren za nesreče in nepredvidljive nevšečnosti, ki se lahko pripetijo drugim osebam ali njihovi lastnini. Uporabnik mora oceniti morebitna tveganja na terenu, kjer namerava delati, in poskrbeti za svojo varnost in varnost drugih, predvsem na nagnjenih, neravnih, spolzkih ali nestabilnih terenih.
- V primeru, da želite prodati ali posoditi stroj, se prepričajte, da bo uporabnik pregledal navodila za uporabo, ki se nahajajo v tem priročniku.

2.2 ZAČETNA OPRAVILA

Osebna varovalna oprema (OVO)
- Nadenite si primerna oblačila, močne delovne čevlje, ki varujejo pred drsenjem, in dolge hlače. Ne zaganjajte stroja bosi ali z odprtimi sandali. Nosite glušnike za zaščito sluha, rokavice za zaščito pred vibracijami, zaščitna očala in protiprašno masko.
- Uporaba protihrupne varovalne opreme lahko zmanjša vašo sposobnost, da slišite morebitna opozorila (klice ali alarme). Bodite skrajno pozorni na vse, kar se dogaja okrog delovnega območja.
- Ne nosite šalov, halj, verižic, zapestnic, oblačil z ohlapnimi deli, trakovi ali kravatami in drugih visečih ali širokih oblačil ali dodatkov, ki bi se lahko zapletli v stroj ali v predmete in materiale, prisotne na delovnem mestu.
- Lase držite proč od rešetke za sesanje zraka, ker bi se lahko zapletli v propeler in povzročili resne nezgode. Dolge lase primerno spnite.

Delovno območje / Stroj
- Natančno preglejte celotno delovno območje ter s pomočjo grabelj ali metle ročno ločite odpadke in odstranite vse, kar bi stroj lahko zalučal od sebe (v funkciji puhalnika) ali bi lahko zamašilo sesalno cev (v funkciji sesalnika) ali bi lahko bilo nevarno (kamenje, veje, žice, kosti itd.).
- Če je delovno območje prašno, je priporočljivo površino rahlo ovlažiti.
- Ne puščajte stroja s segretim motorjem med listi ali suho travo, da ne pride do nevarnosti požara.

2.3 MED UPORABO

Delovno območje
- Stroja ne uporabljajte v prostorih z nevarnostjo eksplozije in v prostorih, kjer so prisotni vnetljive tekočine, plini ali prah. Električni stroji proizvajajo iskre, ki lahko vžgejo prah ali pare.
- Stroj upravljajte samo pri dnevni svetlobi ali pod dobro umetno svetlobo in ob dobri vidljivosti.
- prepričajte se, da so nepoklicane osebe oddaljene najmanj 15 metrov od delovnega premera stroja.
- Ne delajte, ko je trava mokra, ko dežuje in ko obstaja nevarnost za nevihte, zlasti če je verjetno, da se pojavijo strele.
- Če je le možno, se izogibajte delu na mokri ali spolzki površini oziroma na vseh neravnih ali strmih terenih, ki ne zagotavljajo stabilnosti upravljavca med delom.
- Ne izpostavljajte stroja dežju ali mokremu okolju. Voda, ki prodre v stroj, poveča nevarnost električnega stresljaja.
- Bodite posebno pozorni na nepravilnosti terena (izbokline, vbokline), nagibe, skrite nevarnosti in na morebitno prisotnost ovir, ki bi lahko zmanjšale vidljivost.
- Zelo pozorni bodite v bližini strmin, jarkov ali nasipov.
- Pazite na promet, kadar stroj uporabljate blizu ceste.
- Vedno morate preveriti smer vetra in ne smete nikoli delati proti vetru.
- Stroja ne uporabljajte v bližini odprtih oken.
- Stroj zaženite na ravni in trdni površini.
- Stroja ne uporabljajte na površini pokriti oziroma posuti z gramozom, kjer bi odstranjeni material lahko povzročil poškodbe.
- Poskrbite, da se odstranjeni material ne kopiči na območju izmeta, saj bi lahko oviral pravilno odstranjevanje in povzročil nasprotne sunke materiala prek sesalnih odprtin.

Ravnanje
- Med delom, ko stroj uporabljate kot puhalnik, ga vedno z desno roko trdno držite za zgornji ročaj.
- Med delom, ko stroj uporabljate kot sesalnik, stroj vedno trdno držite z obema rokama. Z desno roko držite za zgornji ročaj, z levo roko pa za spodnji ročaj, tako da se zbiralna vreča nahaja na vaši levi strani.
- Izogibajte se stiku telesa s predmeti, ki imajo ozemljitev, kot so cevi, radiatorji, kuhinjski elementi, hladilniki. Nevarnost električnega stresljaja se poveča, če je telo v stiku z ozemljenimi predmeti.

- Stojte v trdnem in stabilnem položaju ter bodite vselej previdni.
- Pazite, da ne izgubite ravnotežja.
- Ne nagibajte se.
- Pri delu na nagnjenih površinah bodite zelo pozorni na primerno oporo noge.
- Nikoli ne tecite, temveč hodite.
- Pazite, da ne zadevate s silo ob tuje predmete; pazite na morebitno izmetavanje materiala in prahu, ki ga lahko povzroči zračni tok.
- Zračnega curka ne usmerjajte proti ljudem ali živalim.
- Ko stroj uporabljate kot puhalnik, morate vedno zelo paziti, da odstranjeni material ali privzdignjen prah ne bi povzročila poškodb na ljudeh ali živalih ter škode na lastnini.
- Predmetov ne vstavljajte v sesalno odprtino z rokami.
- Ne sesajte kosov kovine, kamenja, steklenic, pločevink, drugih tujkov in velikih predmetov, ki lahko poškodujejo propeler.
- Med sesanjem predmetov nikoli ne stojte višje od spodnjega dela stroja.
- Obraz, roke in telo držite vselej proč od sesalne rešetke in odprtine za puhanje zraka; ne ovirajte prehodov za zrak ne med zaganjanjem ne med uporabo stroja.
- Vrteči se deli lahko povzročijo hude poškodbe. Ne dotikajte se vrtečih delov, dokler so v gibanju.

⚠ V primeru zlomov ali nezgod med delom, nemudoma zaustavite motor in se oddaljite od kosilnice, da ne povzročite dodatne škode; v primeru nezgod, pri katerih se poškodujejo upravljavec ali tretje osebe, nemudoma nudite prvo pomoč in se obrnite na zdravstveno ustanovo za ustrezno nego. Natančno odstranite morebitne drobce, ki bi lahko povzročili škodo ali poškodbe na ljudeh ali živalih, ker jih slednji morda ne bi opazili.

⚠ Predolgo izpostavljanje vibracijam lahko povzroči pojav poškodbe ali živčno-žilne težave (znane kot "pojav Raynaud" ali "bela roka"), predvsem pri tistih osebah, ki imajo težave s krvnim obtokom. Simptomi se lahko pokažejo na rokah, zapestjih in prstih ter se izražajo kot izguba občutljivosti, otrplost, srbečica, bolečina, izguba naravne barve ali strukturne spremembe na koži. Te učinke lahko dodatno poslabša tudi nizka temperatura ali premočno stiskanje ročajev. Ob pojavu teh simptomov, je treba skrajšati čas uporabe stroja in se posvetovati z zdravnikom.

Omejitve glede uporabe

- Stroja ne smejo uporabljati osebe, ki ga niso sposobne trdno držati z obema rokama in/ali niso sposobne ostati trdno v ravnotežju med delom.
- Nikoli ne uporabljajte stroja, če so njegova varovala poškodovana, manjkajoča ali nepravilno nameščena.
- Nikoli ne uporabljajte stroja, ne da bi poprej montirali vse predvidene dodatke za izbrano funkcijo (puhanje ali sesanje).
- Ne izklopite, ne dezaktivirajte, ne odstranite in ne predelajte obstoječih varnostnih sistemov oziroma mikrostikal.
- Ne uporabljajte električnega stroja, če ga ni mogoče pravilno prižgati ali ugasniti s stikalom. Električni stroj, ki ga ni mogoče zagnati s stikalom, je nevaren in ga je treba popraviti.
- Stroja ne smete pretirano siliti in ne uporabljajte majhnega stroja za preobsežna dela; z uporabo ustreznega stroja zmanjšujete nevarnosti in izboljšate kakovost dela.

2.4 VZDRŽEVANJE, SHRANJEVANJE

Redno vzdrževanje in pravilno shranjevanje zagotavljata varno uporabo stroja in visoko raven njegove učinkovitosti.

Vzdrževanje

- Nikoli ne uporabljajte stroja, če so njegovi deli obrabljeni ali poškodovani. Poškodovane ali obrabljene dele morate vedno zamenjati; ne smete jih popravljati. Uporabljajte samo originalne rezervne dele.

⚠ Raven hrupa in raven vibracij, ki sta navedeni v teh navodilih, je treba razumeti kot maksimalni vrednosti med uporabo stroja. Treba je poskrbeti za preventivne ukrepe za preprečitev morebitnih poškodb zaradi močnega hrupa in vibracij: stroj uporabljajte s konstantno hitrostjo; ročaj držite trdno, s primerno močjo; stroj uporabljajte pri minimalnem režimu, ki je potreben za izvrševanje dela; nosite glušnike za zaščito pred hrupom; delajte pogoste in primerno dolge odmore med delom.

Shranjevanje

- Za zmanjšanje nevarnosti požara, posod z odpadnimi materiali ne puščajte v prostoru.

2.5 BATERIJA / POLNILNIK BATERIJE

POMEMBNO *Spodnji varnostni predpisi dopolnjujejo varnostna navodila v posebnem priročniku baterije in polnilnika baterije, ki je priložen stroju.*

- Za polnjenje baterije uporabljajte samo polnilnike, ki jih priporoča proizvajalec. Neustrezen polnilnik lahko povzroči električni stresljaj, pregretje ali uhajanje korozivne tekočine iz baterije.
- Uporabljajte samo specifične baterije, ki so predvidene za vaše orodje. Uporaba drugih baterij lahko povzroči poškodbe in nevarnost za požar.

2.6 VAROVANJE OKOLJA

- Natančno upoštevajte lokalne predpise za odlaganje embalaže, pokvarjenih delov ali katerega koli elementa, ki močno vpliva na okolje; teh odpadkov ne smete odvreči v smeti, ampak jih morate ločiti in jih izročiti posebnim zbirnim centrom, ki bodo poskrbeli za njihovo reciklažo.
- Natančno upoštevajte lokalne predpise glede odstranjevanja odpadnih materialov.
- Ko stroja ne boste več uporabljali, ga ne smete odvreči v okolje, ampak se obrnite na center za zbiranje odpadkov, v skladu z veljavni lokalnimi predpisi.



Električnih aparatov ne odlagajte med gospodinjske odpadke. Na podlagi evropske Direktive 2012/19/EU o električnih in elektronskih odpadkih ter na podlagi njenega izvajanja v skladu z nacionalnimi predpisi je treba izrabljene električne naprave zbirati ločeno, z namenom predelave na ekološko kompatibilen način. Če električne aparate odvržete na odlagališče ali na zemljo, lahko škodljive snovi dosežejo podtalno vodo in pridejo v prehrambno verigo, kar ima negativne posledice za vaše zdravje in dobro počutje. Za podrobnejše informacije o odstranjevanju tega artikla se posvetujte s svojim prodajalcem ali z ustanovo, ki je pristojna za predelavo gospodinjskih odpadkov.



Baterije je treba ob koncu njihove uporabne dobe odstraniti z ustrezno pozornostjo do okolja. Baterija vsebuje material, ki je nevaren za vas in za okolje. Odstraniti jo je treba ločeno od drugih odpadkov, v zbiralnem centru, ki sprejema litijionske baterije.



Ločeno zbiranje rabljenih proizvodov in embalaže omogoča reciklažo materialov in njihovo ponovno uporabo. Ponovna uporaba recikliranih materialov prispeva k preprečevanju onesnaževanja okolja in znižuje povpraševanje po surovinah.

3. POZNAVANJE STROJA

3.1 OPIS STROJA IN NJEGOVA PREDVIDENA UPORABA

Ta stroj je vrtna naprava, natančneje prenosni vrtni puhalnik/sesalnik na baterijski pogon.

Stroj v glavnem sestavlja motor, ki poganja propeler, slednji pa proizvaja zelo hiter zračni tok.

3.1.1 Predvidena uporaba

Ta stroj je zasnovan in izdelan za: premikanje s puhanjem oziroma sesanje in drobljenje listja, trave in različnih ostankov zmerne teže in majhne velikosti.

3.1.2 Nepravilna uporaba

Katerakoli druga raba, ki se ne ujema z zgornjimi navedbami, je lahko nevarna in lahko povzroči poškodbe na ljudeh in/ali predmetih. K nepravilni uporabi spada (na primer, a ne samo):

- kopičenje ali zbiranje vnetljivih ali eksplozivnih proizvodov, žerjavice ali materiala, ki izgoreva brez plamena, prižganih cigaret, delcev stekla, ostrih delcev, kovinskih predmetov, kamenja in vsega drugega, kar bi lahko ogrožalo varnost upravljavca in drugih oseb;
- usmerjanje zračnega toka proti osebam in/ali živalim;
- uporaba stroja s strani več oseb.

POMEMBNO *V primeru neustrezne uporabe se garancija razveljavi, proizvajalec pa zavrača vsakršno odgovornost in prelaga na uporabnika vse stroške za škodo ali poškodbe njega samega ali drugih oseb.*

3.1.3 Tip uporabnika

Ta stroj je namenjen uporabi s strani navadnih uporabnikov, tj. nepoklicnih delavcev. Namenjen je "neprofesionalni uporabi".

3.2 GLAVNI SESTAVNI DELI (slika 1)

A. Enota motorja: poganja propeler.
B. prednja puhalna/sesalna cev.
C. zadnja puhalna/sesalna cev.
D. Ročaj: omogoča upravljanje stroja.
E. Prednji ročaj: omogoča boljše držanje stroja.
F. Stikalo ON/OFF–hitrost: omogoča zagon, izklop in prilagajanje delovne hitrosti stroja**.**
G. Zbiralna vreča: zbira posesani material.
H. Preklopno stikalo sesanje/puhanje: omogoča spremembo načina uporabe stroja**.**
I. Kolesi: omogočata lažje upravljanje stroja.
J. Prostor za baterije: ležišče za namestitev baterij.
K. Baterije *(če baterija ni dobavljena s strojem, glejte pogl. 13 "Dodatna oprema po naročilu")*: naprava, ki stroju dovaja električni tok; njene karakteristike in predpisi o njeni uporabi so opisani v posebnem priročniku.
L. Polnilnik baterije *(če ni dobavljen s strojem, glej pogl. 13 "Dodatna oprema po naročilu")*: naprava, ki se uporablja za polnjenje baterije; njene karakteristike in predpisi o njeni uporabi so opisani v posebnem priročniku.

3.3 IDENTIFIKACIJSKA NALEPKA IZDELKA (slika 1)

1. Raven zvočne moči
2. Znak skladnosti
3. Leto izdelave
4. Tip stroja
5. Serijska številka
6. Ime in naslov proizvajalca
7. Šifra artikla
8. Napetost in frekvenca električnega napajanja

Identifikacijske podatke stroja prepišite v ustrezna polja na etiketi, ki se nahaja za hrbtni strani platnice.

POMEMBNO *Vsakič, ko se obrnete na pooblaščeni servis, uporabite identifikacijske podatke, ki se nahajajo na identifikacijski etiketi.*

POMEMBNO *Primer izjave o skladnosti se nahaja na zadnjih straneh tega priročnika.*

3.4 VARNOSTNI OPOZORILNI ZNAKI (slika 2)

Na stroju so prisotni razni znaki.
Pomen znakov:



POZOR! NEVARNOST!
Nepravilna uporaba tega stroja je lahko nevarna za upravljavca in za druge osebe.



POZOR! Preden uporabite stroj, pazljivo preberite priročnik z navodili.





Uporabljajte varovalno opremo pred hrupom in zaščitna očala.



Stroja ne izpostavljajte dežju (ali vlagi).



NEVARNOST IZMETAVANJA!
Pazite na morebitno izmetavanje materiala, ki ga lahko sproži zračni tok in ki lahko povzroči hude poškodbe oseb in škodo na stvareh.



NEVARNOST IZMETAVANJA!
Poskrbite, da bodo med uporabo stroja vsi ljudje in domače živali oddaljeni vsaj 15 metrov.



Izvlecite baterijo pred izvajanjem kakršnega koli pregleda, čiščenja ali posega za vzdrževanje/reguliranje na stroju.



Lopatice propelerja
Vrteče se lopatice propelerja lahko povzročijo resne poškodbe. Med delovanjem naprave se ne dotikajte propelerja.

POMEMBNO *Uničene ali nečitljive nalepke je treba zamenjati. Zahtevajte nove nalepke v svojem pooblaščenem servisu.*

4. MONTAŽA

Zaradi skladiščenja in prevoza nekatere komponente niso montirane takoj v tovarni, temveč jih je treba montirati šele po odstranitvi embalaže, pri čemer je treba slediti naslednjim navodilom.

⚠ ***Odstranjevanje embalaže in dokončno montažo morate opraviti na ravni in trdni površini, z zadostnim prostorom za premikanje stroja in embalaže, pri tem pa morate vedno uporabljati ustrezno orodje. Ne uporabljajte stroja, preden ne opravite vsega, kar predpisujejo navodila v oddelku "MONTAŽA".***

4.1 ODSTRANITEV EMBALAŽE

1. Embalažo odprite previdno in pri tem pazite, da ne izgubite komponent.
2. Preberite dokumentacijo, ki je prisotna v škatli, vključno s temi navodili.
3. Vzemite iz škatle vse komponente, ki niso montirane.
4. Iz škatle izvlecite stroj.
5. Škatlo in drugo embalažo odstranite v skladu z lokalnimi predpisi.

⚠ ***Preden se lotite montaže, se prepričajte, da baterija ni vstavljena v njeno ležišče.***

4.2 MONTAŽA/DEMONTAŽA PUHALNE/SESALNE CEVI

Vstavite prednjo puhalno/sesalno cev (slika 3.A) v zadnjo cev (slika 3.B) in jo pritrdite z ustreznim vijakom (slika 3.C).

4.3 MONTAŽA ZBIRALNE VREČE

1. Zbiralno vrečo (slika 4.A) pripnite na odvajalno odprtino (slika 4.B) in se prepričajte, če je pravilno pripeta.
2. zbiralno vrečo pripnite na prednjo cev (slika 5.A) s pomočjo ustrezne vponke (slika 5.B).

4.4 MONTAŽA PREDNJEGA ROČAJA

Ročaj (slika 6.A) vstavite v njegovo ležišče in ga pritrdite v zaželeni položaj z ustreznim vijačnim gumbom (slika 6.B).

4.5 MONTAŽA NARAMNICE

Pripnite vponko naramnice v ustrezno uho (slika 7.A) na zgornjem delu stroja.

POMEMBNO *Ustavite stroj in vedno odstranite baterijo (odst. 7.2.2), kadar odstranite puhalno/sesalno cev in zbiralno vrečo.*

5. KOMANDE ZA UPRAVLJANJE

5.1 PREKLOPNO STIKALO SESANJE/PUHANJE

Preklopno stikalo sesanje/puhanje omogoča spremembo načina uporabe stroja:
- če stikalo preklopite v položaj "BLOW" (slika 8.A), aktivirate funkcijo puhanja;
- če stikalo preklopite v položaj "VAC" (slika 8.B), aktivirate funkcijo sesanja.

⚠ ***Način delovanja je treba nastaviti pred vklopom stroja.***

5.2 STIKALO ZA ZAGON/ZAUSTAVITEV

Stikalo za zagon/zaustavitev (slika 9) ima dvojno funkcijo:
1. zažene/zaustavi stroj in istočasno vklopi/izklopi vrtenje propelerja;

Za zaustavitev stroja premaknite stikalo v položaj "0".
2. omogoča prilagajanje hitrosti vrtenja propelerja z obračanjem stikala v zaželeni položaj (od 1 do 5).

⚠ ***Zagon stroja istočasno sproži vrtenje propelerja.***

6. UPORABA STROJA

6.1 ZAČETNA OPRAVILA

6.1.1 Kontrola baterije in njeno polnjenje (slika 10)

Pred vsako uporabo kontrolirajte stanje napolnjenosti baterije in jo napolnite v skladu z navodili v priročniku baterije.

6.1.2 Prilagajanje naramnice

Prilagodite dolžino naramnice, tako da bo sesalno cev mogoče premikati na zelo kratki razdalji od tal (slika 7).

6.2 VARNOSTNI PREGLEDI

⚠ ***Pred uporabo vselej opravite varnostne preglede.***

6.2.1 Splošni pregled

Predmet	Rezultat
Ročaji (slika 1.D, 1.E)	Čisti, suhi, pravilno in čvrsto pritrjeni na stroj.
Vijaki na stroju	Dobro priviti (ne ohlapni)
Prehodi za hladilni zrak	Ne zamašeni
Puhalna/sesalna cev (slika 1.B, 1.C) in zbiralna vreča (slika 1.G)	Pravilno inštalirana. Brez znakov poškodb. Ne zamašena
Propeler	Brez znakov poškodb
Zaščite	Brez znakov poškodb
Baterije (slika 1.K)	Brez poškodb na ohišju, brez sledi tekočine
Stikalo za zagon/ zaustavitev (slika 1.F)	Se mora z lahkoto prestavljati iz enega položaja v drugega
Stroj	Brez znakov poškodb ali obrabe. Nobena nenormalna vibracija. Noben nenormalni hrup

6.2.2 Test delovanja stroja

Opravilo	Rezultat
1. Zaženite stroj (odst. 6.3).	Stroj se zažene in propeler se vrti.
1. Premaknite stikalo v položaj za zaustavitev "0" (slika 9).	1. Stikalo se mora z lahkoto premakniti in stroj se mora zaustaviti.

⚠ ***Če kakšen izmed rezultatov ni v skladu s tem, kar navajajo tabele, stroja ne smete uporabljati! Stroj izročite servisni službi, da ga ustrezno pregleda in popravi.***

6.3 ZAGON

1. Zavzemite stabilen in zanesljiv položaj.
2. Prepričajte se, da puhalna/sesalna cev ni usmerjena proti morebitnim opazovalcem ali drobcem.

⚠ ***Prepričajte se, če je stikalo v položaju "0".***

3. Vstavite bateriji (slika 11.A.) v njuni ležišči, tako da ju potisnete do konca, dokler ne zaslišite klika, ki ju blokira v njunem položaju in zagotovi električni stik.

OPOMBA *Stroj deluje le, če sta vstavljeni obe bateriji.*

4. Z vzvodom preklopnega stikala (slika 8) izberite način delovanja, ki ga želite uporabiti.
5. Premaknite stikalo v položaj za zagon (slika 9).

⚠ ***Zagon stroja istočasno sproži vrtenje propelerja.***

6.4 DELO

⚠ ***Med delom je treba stroj vselej trdno držati z obema rokama na ustreznih ročajih.***

OPOMBA *Med uporabo je baterija zaščitena proti popolni izpraznitvi z zaščitnim mehanizmom, ki izklopi in zaustavi stroj.*

6.4.1 Nasveti glede uporabe

1. Napredujte počasi in držite konec puhalne cevi ne primerni razdalji od tal (slika 7).
2. Da preprečite razpršitev materiala, usmerjajte zračni tok okrog zunanjih robov kopice materiala. Nikoli ne usmerite zračnega toka v sredino kupa.
3. Napravo vedno trdno držite za oba ročaja.
4. Kadar napravo uporabljate kot drobilnik, uporabljajte naramnico.

6.4.2 Rešetke za zrak

Rešetk za zrak nikoli ne prekrivajte. Vedno jih ohranjajte proste morebitnih mašil in ostankov. Rešetke morajo biti vedno čiste, da se zagotavlja ustrezno hlajenje motorja.

6.4.3 Delovanje v funkciji puhalnika

1. Zasukajte vzvod preklopnega stikala v položaj "BLOW" (slika 8.A).
2. Trdno držite puhalnik.
3. Usmerite zračni curek naprej in puhajte izmenično z ene strani na drugo, držeč šobo na ustrezni razdalji od tal ali tlaka. Počasi se pomikajte naprej in ohranjajte kup ostankov vedno pred seboj.

6.4.4 Delovanje v funkciji sesalnika/drobilnika

1. Zasukajte vzvod preklopnega stikala v položaj "VAC" (slika 8.B).
2. Trdno držite sesalnik.
3. Vodilna kolesa (slika 1.I) na koncu sesalne cevi se uporabljajo za lažje upravljanje sesalne cevi nad tlemi.
4. Majhni ostanki, kot so listi in vejice, bodo sprotno drobljeni med prehajanjem skozi telo propelerja.
5. Za daljšo življenjsko dobo vreče in učinkovitejše delovanje vrečo pogosto praznite.

6.4.5 Reguliranje hitrosti

Vselej je dobro regulirati hitrost vrtenja propelerja glede na vrsto materiala, ki ga odstranjujete:
- srednja moč puhanja je primerna za lahke materiale in majhne grme na trati, za odpihovanje trave in lahkega listja na asfaltu ali drugi trdi podlagi;
- najvišja moč puhanja je primerna za mokro listje in za težje materiale, kot je sveže zapadel sneg ali nekoliko večji odpadni material.

6.5 ZAUSTAVITEV

Za zaustavitev stroja premaknite stikalo v položaj za zaustavitev "0" (slika 9).

⚠ ***Propeler nadaljuje z vrtenjem še nekaj sekund po zaustavitvi stroja.***
Med premiki na drugo delovno območje vedno ugasnite stroj.

⚠ ***Med premikanjem na drugo območje nikoli ne držite roke na komandi pospeševalnika, da se izognete nehotenemu zagonu.***

6.6 PO UPORABI

1. Odstranite baterijo iz njenega sedeža in jo napolnite (odst. 7.2.2).
2. Preden stroj postavite v katerikoli prostor, počakajte, da se motor ohladi.
3. Opravite čiščenje (odst. 7.3).
4. Preglejte, če je bila kakšna komponenta razrahljana ali poškodovana. Po potrebi zamenjajte poškodovane komponente in privijte vijake, ki so morda popustili, ali pa se obrnite na pooblaščeni servis.
5. Pregled morebitnih poškodb na stroju. Po potrebi se obrnite na pooblaščeni servis.

POMEMBNO *Vselej odstranite baterijo (odst. 7.2.2), kadar zapustite stroj, ne da bi ga uporabljali ali nadzorovali.*

7. REDNO VZDRŽEVANJE

7.1 SPLOŠNE INFORMACIJE

⚠ ***Pred izvajanjem kakršnega koli pregleda, čiščenja ali posega za vzdrževanje/reguliranje na stroju je treba:***
- ***Ugasniti stroj (odst. 6.5).***
- ***Izvleči baterijo in poskrbeti za njeno polnjenje (odst. 7.2.2) (baterije nikoli ne pustite vstavljene v stroj ali na dosegu otrok ali nepoučenih oseb).***
- ***Prepričajte se, če so se vsi premični deli popolnoma zaustavili.***
- ***Preden stroj postavite v katerikoli prostor, počakajte, da se motor ohladi.***
- ***Nadeti primerna oblačila, delovne rokavice in zaščitna očala.***
- ***Preberite ustrezna navodila.***

POMEMBNO *Vsa opravila za vzdrževanje in reguliranje, ki niso opisana v tem priročniku, mora izvesti vaš prodajalec ali specializirani servisni.*

7.2 BATERIJA

7.2.1 Avtonomija baterije

Avtonomija baterije (in torej površina, ki jo je mogoče očistiti pred ponovnim polnjenjem) je odvisna predvsem od ravnanj upravljavca, ki naj se izogiba:
- pogostemu prižiganju in ugašanju stroja med delom;
- delu s hitrostjo propelerja, ki ni primerna za vrsto materiala, ki se odstranjuje (odst. 6.4.5).

Za optimizacijo življenjske dobe baterije je vedno priporočljivo naravnati takšno hitrost vrtenja propelerja, ki je primerna za vrsto materiala, ki se odstranjuje.

Če želite stroj zdržema uporabljati dlje časa, kot to dopušča standardna baterija, je mogoče:
- nabaviti še eno standardno baterijo, tako da lahko iztrošeno baterijo takoj nadomestite, ne da bi morali prekiniti z delom.

OPOMBA *Vedno uporabljajte popolnoma napolnjeni bateriji. Če ena od obeh baterij ni popolnoma napolnjena, se bo stroj ob njenem iztrošenju izklopil.*

- nabaviti posebno baterijo, ki ima daljšo avtonomijo od standardne baterije (odst. 13.1).

7.2.2 Odstranitev in polnjenje baterije (slika 12, 13)

OPOMBA *Baterija je opremljena z zaščito, ki preprečuje polnjenje, če je temperatura okolja nižja od 0 °C ali višja od +45 °C.*

7.3 ČIŠČENJE STROJA

- Za zmanjšanje nevarnosti požara poskrbite, da bo stroj prost ostankov listja in vej.
- Po uporabi vselej očistite stroj s pomočjo čiste krpe, ki jo navlažite z nevtralnim detergentom.
- Z mehko in suho krpo odstranite vse sledi vlage. Vlaga lahko povzroči nevarnost električnih šokov.
- Za čiščenje plastičnih delov in ročajev ne uporabljajte agresivnih detergentov ali topil.
- Ne uporabljajte vodnega curka, da ne zmočite motorja ali električnih delov.
- Vselej poskrbite, da propeler ostane čist in prost prahu in drobcev, tako da pihate prek rešetke s stisnjenim zrakom. Propelerja ne škropite z vodo.
- Vselej se prepričajte, da so rešetke za dovajanje hladilnega zraka čiste in proste ostankov, da se prepreči pregretje motorja in baterije ter njuno poškodovanje.

7.4 ČIŠČENJE ZBIRALNE VREČE IN SESALNE CEVI

1. Stikalo za vklop/izklop premaknite v položaj "0" in počakajte, da se stroj popolnoma izklopi.
2. Izvlecite baterijski sklop.
3. Po vsaki uporabi izpraznite zbiralno vrečo, da se prepreči obraba in oviranje pretoka zraka ter posledična manjša učinkovitost naprave.
4. Vrečo obrnite in jo močno pretresite, da se odstranijo ostanki in prah.
5. Skrbno odstranite material, ki maši sesalno cev.

7.5 PRITRDILNE MATICE IN VIJAKI

- Vijaki in matice morajo ostati dobro priviti, da se zagotovi varno delovanje stroja.
- Redno preverjajte, ali so ročaji čvrsto pritrjeni.

8. SHRANJEVANJE

8.1 SHRANJEVANJE STROJA

Pred shranitvijo stroja:
1. Odstranite baterijo iz njenega sedeža in jo napolnite (odst. 7.2.2).
2. Preden stroj postavite v katerikoli prostor, počakajte, da se motor ohladi.
3. Opravite čiščenje (odst. 7.3).
4. Preglejte, če je bila kakšna komponenta razrahljana ali poškodovana. Po potrebi zamenjajte poškodovane komponente in privijte vijake, ki so morda popustili, ali pa se obrnite na pooblaščeni servis.
5. Stroj shranite:
   – v suhem prostoru;
   – v zavetju pred vremenskimi neprilikami;
   – na mestu, ki je izven dosega otrok;
   – prepričajte se, da ste z njega odstranili ključe ali orodje za vzdrževanje.

8.2 SHRANJEVANJE BATERIJE

Če baterije dalj časa ne polnite, jo je treba vselej shranjevati v senci, na svežem kraju in v okolju brez vlage, pri temperaturi 0–45 °C.

POMEMBNO *V primeru dolge nedejavnosti baterijo napolnite vsaka dva meseca, da podaljšate njeno življenjsko dobo.*

9. PREMIKANJE IN TRANSPORT

Vsakokrat, ko je treba premeščati ali prevažati stroj, je treba:

1. Zaustaviti stroj (odst. 6.5);
2. Preveriti, če so se vsi premikajoči se deli popolnoma ustavili;
3. Odstraniti baterijo iz njenega sedeža in jo napolniti (odst. 7.2.2);
4. Prijeti stroj izključno za ročaje in usmeriti cevi tako, da ne predstavljajo nobene ovire;

5. Zagotoviti, da premeščanje stroja ne bo povzročilo poškodb na stvareh ali osebah.

10. SERVIS IN POPRAVILA

Ta priročnik daje vsa potrebna navodila za upravljanje stroja in za pravilno osnovno vzdrževanje, ki ga lahko opravlja uporabnik. Vse postopke vzdrževanja in naravnavanja, ki niso opisani v tem priročniku, mora opraviti vaš prodajalec ali specializiran servis. Zaradi posegov, opravljenih v neprimernih delavnicah ali s strani neusposobljenih oseb, se razveljavi vsakršna oblika garancije in vsakršna odgovornost proizvajalca.

- Neoriginalni nadomestni deli in dodatna oprema niso dovoljeni. Uporaba neoriginalnih nadomestnih delov in opreme povzroči, da uporaba stroja ni varna, ter odvezuje proizvajalca vsakršne odgovornosti.
- Originalne nadomestne dele dobite v servisih in pri pooblaščenih prodajalcih.

11. OBSEG GARANCIJE

Garancijski pogoji so namenjeni samo navadnim uporabnikom, tj. nepoklicnim delavcem.
Garancija krije vse napake, ki se tičejo kakovosti materialov in izdelave ter so bile v garancijskem roku potrjene s strani vašega prodajalca ali specializiranega servisa.
Garancija je omejena na popravilo ali zamenjavo komponente, za katero se ugotovi, da ima napako.
Pogoj za uveljavljanje garancije je redno vzdrževanje stroja.
Garancija ne pokriva poškodb, ki so posledica:

- Pomanjkljive seznanitve s spremljajočo dokumentacijo (priročniki z navodili).
- Profesionalne uporabe.
- Nepozornosti, malomarnosti.
- Zunanjih vzrokov (strel, trčenj, prisotnosti tujkov v notranjosti stroja) ali nesreč.
- Nepravilne ali od proizvajalca neodobrene uporabe ali montaže.
- Slabega vzdrževanja.
- Predelave stroja.
- Uporabe neoriginalnih nadomestnih delov (prilagojenih delov).
- Uporabe opreme, ki je ni dobavil proizvajalec ali je proizvajalec ni odobril.

Poleg tega garancija ne pokriva:

- Vzdrževalnih del (opisanih v priročniku z navodili).
- Normalne obrabe potrošnih materialov.
- Normalne obrabe.
- Slabšanja estetskega videza stroja, ki je posledica uporabe.
- Dodatnih stroškov, ki so morebiti povezani z uveljavitvijo garancije, kot so potni stroški do uporabnika, prevoz stroja do prodajalca, najem opreme za zamenjavo ali naročilo vzdrževalnih del pri zunanjem podjetju.

Uporabnik je zaščiten z ustreznimi zakoni, ki veljajo v njegovi državi. Ta garancija na noben način ne omejuje pravic uporabnika, ki jih določajo zakoni v njegovi državi.

12. PREPOZNAVANJE MOTENJ

MOTNJA	VERJETNI VZROK	ODPRAVA MOTNJE
1. Ob pritisku na stikalo se stroj ne zažene	Baterije niso vstavljene ali so vstavljene nepravilno	Prepričajte se, če so baterije dobro nameščene (odst. 7.2.3)
	Iztrošena(-e) baterija(-e)	Preverite stanje napolnjenosti in baterije napolnite (odst. 7.2.2)
	Okvara stikala za zagon/zaustavitev ali poškodba puhalnika	Ne uporabljajte stroja. Takoj ugasnite stroj, izvlecite baterijo in pokličite servisni center.
2. Motor se ustavi med delom	Baterije niso pravilno vstavljene	Prepričajte se, če so baterije dobro nameščene (odst. 7.2.3)
	Iztrošena(-e) baterija(-e)	Preverite stanje napolnjenosti in baterije napolnite (odst. 7.2.2)
3. Propeler se vrti, toda zrak ne piha iz puhalne cevi	Puhalna cev je blokirana ali zamašena	Zaustavite stroj, izvlecite baterije in odstranite morebitne ovire.
4. Med delom se opaža pretiran hrup in/ali pretirane vibracije	Razrahljani ali poškodovani deli	Ugasnite stroj, izvlecite baterijo in: – preverite morebitne poškodbe; – preverite, da ni popuščenih delov in jih po potrebi zatisnite. – popravite poškodovane dele ali jih zamenjajte z deli, ki imajo podobne lastnosti.
5. Med delovanjem se kadi iz stroja	Puhalnik je poškodovan.	Ne uporabljajte stroja. Takoj ugasnite stroj, izvlecite baterijo in pokličite servisni center.
6. Avtonomija baterije je zelo kratka	Težki pogoji uporabe, ki povzročajo večjo porabo toka	Optimizirajte uporabo stroja (odst. 7.2.1)
	Baterija ne zadostuje za delovne zahteve	Uporabite baterije z višjo zmogljivostjo (odst. 13.1)
	Zmogljivost baterije je upadla	Nabavite novo baterijo
7. Polnilnik baterije ne polni baterije	Baterije niso pravilno vstavljene v polnilnik	Preglejte, ali je baterija pravilno vstavljena (odst. 7.2.2)
	Neustrezni okoljski pogoji	Polnjenje opravite v okolju z ustrezno temperaturo (glej priročnik baterije/polnilnika baterije)
	Umazanija na kontaktih	Očistite kontakte
	Polnilnik ni napajan s tokom	Preverite, če je vtikač priklopljen in če na vtičnici obstaja napetost
	Polnilnik baterije je okvarjen	Zamenjajte ga z novim originalnim
		Če nepravilnost ni odpravljena, poglejte še v priročnik baterije/polnilnika baterije

Če težave ostajajo tudi potem, ko ste izvedli zgoraj opisana opravila, se posvetujte s svojim prodajalcem.

13. DODATNA OPREMA PO NAROČILU

13.1 BATERIJE

Na razpolago so baterije različnih zmogljivosti, ki so prilagojene posebnim delovnim zahtevam (slika 14).
Seznam homologiranih baterij za ta stroj se nahaja v tabeli "Tehnični podatki".

13.2 POLNILNIK BATERIJE

Naprava, ki se uporablja za polnjenje baterije (slika 15).

SR **PAŽNJA!: PRE KORIŠĆENJA MAŠINE PAŽLJIVO PROČITATI OVAJ PRIRUČNIK. Sačuvati za narednu konsultaciju.**

SADRŽAJ

1. UOPŠTENO 1
2. SIGURNOSNA PRAVILA 1
3. UPOZNAVANJE MAŠINE 4
   - 3.1 Opis mašine i predviđena upotreba 4
   - 3.2 Glavni delovi (Sl. 1) 5
   - 3.3 Identifikacijska nalepnica proizvoda (Sl. 1) 5
   - 3.4 Sigurnosne oznake (Sl. 2) 5
4. MONTAŽA 6
   - 4.1 Skidanje ambalaže 6
   - 4.2 Montaža / demontaža cevi za duvanje/ USISAVANJE 6
   - 4.3 Montaža VREĆE ZA SKUPLJANJE 6
   - 4.4 MONTAŽA PREDNJE DRŠKE 6
   - 4.5 MONTAŽA POJASA ZA NOŠENJE 6
5. UPRAVLJAČKE KOMANDE 6
   - 5.1 KOMUTATOR USISAVANJE/DUVANJE 6
   - 5.2 PREKIDAČ ZA POKRETANJE/ ZAUSTAVLJANJE 6
6. UPOTREBA MAŠINE 6
   - 6.1 Pripremne radnje 6
   - 6.2 Sigurnosne kontrole 7
   - 6.3 Pokretanje 7
   - 6.4 Rad 7
   - 6.5 Zaustavljanje 8
   - 6.6 Nakon upotrebe 8
7. REDOVNO ODRŽAVANJE 8
   - 7.1 Uopšteno 8
   - 7.2 Baterija 8
   - 7.3 Čišćenje mašine 9
   - 7.4 Čišćenje vreće za skupljanje i CEVI ZA USISAVANJE 9
   - 7.5 Matice i šrafovi za fiksiranje 9
8. SKLADIŠTENJE 9
   - 8.1 Skladištenje mašine 9
   - 8.2 Skladištenje baterije 9
9. POMERANJE I TRANSPORT 9
10. ASISTENCIJA I POPRAVKE 10
11. POKRIĆE GARANCIJE 10
12. PREPOZNAVANJE PROBLEMA 11
13. DODATNA OPREMA NA ZAHTEV 12
    - 13.1 Baterije 12
    - 13.2 Punjač baterije 12

1. UOPŠTENO

1.1 KAKO SE SLUŽITI PRIRUČNIKOM

NAPOMENA *ili* **VAŽNO** *navodi detalje ili druge elemente u vezi sa već prethodno naznačenim, radi izbegavanja oštećenja mašine ili uzrokovanja štete.*

Simbol ⚠ ukazuje na opasnost. Ako se ne pridržavate upozorenja možete se povrediti ili povrediti druge osobe i/ili izazvati štetu.

Paragrafi obeleženi četvorouglom sa sivim tačkastim stranama pokazuju opcijske karakteristike koje nemaju svi modeli navedeni u ovom priručniku. Proverite da li je ova karakteristika prisutna na Vašem modelu.

Sve oznake „prednje", „zadnje", „desno" i „levo" odnose se na radni položaj radnika.

2. SIGURNOSNA PRAVILA

2.1 OBUKA

⚠ Pažljivo pročitajte ova uputstva pre korišćenja mašine. Upoznajte se s komandama i prikladnom upotrebom mašine. Nepoštovanje upozorenja i uputstava može dovesti do električnog udara, požara i/ili ozbiljnih povreda. Sačuvajte sva upozorenja i uputstva za narednu konsultaciju.

- Nikada nemojte dopustiti da mašinu koriste deca ili osobe smanjenih fizičkih, osetnih ili umnih sposobnosti ili osobe koje nemaju iskustva i koje ne poznaju mašinu, kao ni osobe koje nisu dovoljno upoznate s ovim uputstvima. Lokalnim zakonima može da bude određen najniži uzrast korisnika.
- Nemojte nikada koristiti mašinu kada su osobe, a posebno deca ili životinje u blizini. Potrebno je da decu nadziru odrasli. Deca se ne smeju igrati ovom mašinom.

- Nikada ne koristiti mašinu ako je rukovaoc umoran ili se loše oseća i ako se nalazi pod uticajem lekova, droga, alkohola ili štetnih supstanci koje mogu da smanje njegove reflekse i pažnju.
- Uvek treba imati na umu da su rukovaoc ili korisnik odgovorni za nesreće i nepredviđene slučajeve koji mogu da se dogode drugim osobama ili njihovoj imovini. Odgovornost korisnika podrazumeva procenu potencijalnih opasnosti terena na kojem se radi, zatim preduzimanje svih mera predostrožnosti koje će garantovati njegovu sigurnost i sigurnost ostalih, posebno na nizbrdicama, neravnim, klizavim ili nestabilnim terenima.
- U slučaju da želite ustupiti ili prodati mašinu drugima, proverite da li je novi korisnik pročitao uputstva za upotrebu sadržana u ovom priručniku.

2.2 PRIPREMNE RADNJE

Sredstva za ličnu zaštitu
- Nosite odgovarajuću odeću, otpornu radnu obuću sa đonom protiv klizanja i duge pantalone. Nemojte uključivati mašinu bosih nogu ili ako ste u sandalama. Nosite zaštitu za sluh, rukavice za zaštitu od vibracija, zaštitne naočare, maske protiv prašine.
- Upotreba zaštite za sluh može smanjiti mogućnost da čujete eventualna upozorenja (vikanje ili alarme). Obratite posebnu pažnju na ono što se dešava oko radnog područja.
- Ne nositi šalove, košulje, ogrlice, narukvice, odeću s lepršavim delovima ili odeću s uzicama, kao ni kravate, odnosno dodatke koji vise ili koji su široki jer bi se oni mogli zaplesti u mašini ili u predmete i materijale koji se nalaze na radnom mestu.
- Držite kosu podalje od rešetke za ulazak vazduha jer bi se mogla uplesti oko propelera i izazvati ozbiljne povrede. Dugačku kosu treba povezati na odgovarajući način.

Radno područje / Mašina
- Detaljno pregledajte čitavo radno područje i koristite grabulje ili metlu i ručno razdvojite otpatke i uklonite sve ono što bi mašina mogla da odbaci (kad se mašina koristi kao duvač lišća) ili što bi moglo začepiti usisnu cev (kad se mašina koristi kao usisivač lišća) odnosno sve ono što bi moglo da predstavlja izvor opasnosti (kamenje, granje, žica, kosti itd.).
- Ako je teren na kojem radite prašnjav, preporučuje se da malo navlažite njegovu površinu.
- Da bi se izbegao rizik od požara, nemojte ostavljati mašinu sa zagrejanim motorom u suvom lišću ili suvoj travi.

2.3 ZA VREME UPOTREBE

Radno područje
- Nemojte koristiti mašinu u prostorijama u kojima postoji rizik od eksplozije, u prisustvu zapaljivih tečnosti, plina ili prašine. Električni alat stvara varnice koje mogu zapaliti prašinu ili paru.
- Radite samo po dnevnom svetlu ili pri dobrom veštačkom osvetljenju i kad se dobro vidi.
- Proverite da li se ostale osobe nalaze na najmanje 15 metara od delokruga mašine.
- Izbegavajte da radite na mokroj travi, kad pada kiša i kad postoji rizik od nevremena, posebno kad postoji mogućnost pojave munja.
- Koliko god je moguće izbegavajte da radite na mokrom ili klizavom tlu ili u svakom slučaju na terenu koji je nestabilan ili strm, odnosno koji ne garantuje stabilnost rukovaocu za vreme rada.
- Ne izlažite mašinu kiši ili mokrim prostorijama. Voda koja uđe u alatku povećava rizik od električnog udara.
- Posebnu pažnju obratite na neravnine terena (izbočine, udubljenja), na nizbrdice, na skrivene opasnosti i na prisustvo eventualnih prepreka koje bi mogle smanjiti vidljivost.
- Budite oprezni u blizini provalija, šanaca ili nasipa.
- Kad koristite mašinu u blizini puta, pazite na saobraćaj.
- Uvek proverite smer vetra i ne radite nikada u smeru suprotnom od smera u kojem vetar duva.
- Ne koristite mašinu u blizini otvorenih prozora.
- Pokrenite mašinu na ravnoj i čvrstoj površini.
- Nemojte koristiti mašinu na popločanoj površini ili na šljunku da vas uklonjeni materijal ne bi povredio.
- Izbegavajte da se materijal koji ste uklonili nagomilava u području istovara jer bi mogao da spreči pravilno uklanjanje i da dovede do povratnog udarca materijala kroz usisne otvore.

Ponašanje
- Za vreme rada, kad mašinu koristite kao duvač lišća, istu uvek morate držati čvrsto tako da desna ruka bude na gornjoj dršci.
- Za vreme rada, kad mašinu koristite kao usisivač lišća, istu uvek treba čvrsto da držite obema rukama, i to desna ruka na gornjoj dršci, a leva ruka na donjoj dršci, tako da se sabirna vreća nađe s Vaše leve strane.
- Izbegavajte da Vaše telo dođe u dodir s površinama koje su spojene na masu ili uzemljenje, kao što su cevi, radijatori, šporeti, frižideri. Rizik od električnog udara je povećan ako telo dođe u dodir s masom ili uzemljenjem.
- Zauzmite čvrst i stabilan položaj i ponašajte se oprezno.
- Nemojte gubiti ravnotežu.
- Nemojte se naginjati.

- Strogo pazite kako oslanjate stopala kada radite na strmim terenima.
- Nikada ne trčite, već hodajte.
- Pazite da snažno ne udarite o strana tela i da ne dođe do mogućeg odletanja materijala i prašine prouzrokovanog vazduhom.
- Nemojte usmeravati mlaz vazduha prema osobama ili životinjama.
- Kad mašinu koristite za duvanje lišća, uvek strogo pazite da materijal koji uklanjate ili prašina koja se diže ne povrede osobe ili životinje i ne oštete njihovu imovinu.
- Nemojte rukom ubacivati predmete u usisni otvor.
- Nemojte usisavati komade metala, kamenje, flaše, limenke, ostala strana tela i glomazne predmete koji mogu oštetiti rotor.
- Kada usisavate predmete nikada nemojte stajati na visini koja je veća od visine na kojoj se nalazi osnova mašine.
- Uvek držite lice, ruke i telo podalje od usisne rešetke i od otvora za izbacivanje vazduha i nemojte zapušavati otvore za prolaz vazduha ni za vreme puštanja mašine u pogon, ni za vreme upotrebe iste.
- Rotirajući delovi mogu naneti ozbiljne telesne povrede, zato izbegavajte dodir s rotirajućim delovima kad su oni u pokretu.
-

⚠ U slučaju kvara ili nesreće za vreme rada, odmah isključite motor i udaljite mašinu kako ne bi nastala dalja oštećenja; ako se povredite ili povredite druge osobe, odmah primenite mere prve pomoći koje su najprikladnije situaciji koja je nastala i obratite se zdravstvenoj ustanovi radi potrebnog lečenja. Pažljivo uklonite sav eventualni otpad koji bi mogao oštetiti ili povrediti osobe ili životinje ukoliko ih niko ne nadzire.

⚠ Duže izlaganje vibracijama može da prouzrokuje povrede i poremećaje u krvnom i nervnom sistemu (poznate kao Raynaudov fenomen ili «beli prsti»), naročito kod osoba koje boluju od poremećaja u cirkulaciji. Simptomi mogu da zahvate ruke, zglobove i prste, a manifestuju se u gubitku osećaja, utrnulosti, svrabu, boli, bleđenju ili strukturalnim promenama na koži. Na takva stanja mogu negativno da utiču niske temperatura okoline i/ili preterano stiskanje drški. Kod pojave tih znakova potrebno je skratiti vreme upotrebe mašine i obratiti se lekaru.

Ograničenja u upotrebi

- Mašinu ne smeju koristiti osobe ukoliko one nisu u stanju da je čvrsto drže obema rukama i/ili da stabilno održavaju ravnotežu na nogama tokom rada.
- Nikada ne koristite mašinu ako su štitnici oštećeni, ako nisu namontirani ili ako nisu pravilno namontirani.
- Nikada ne koristite mašinu ukoliko niste namontirali svu dodatnu opremu predviđenu za određenu upotrebu (duvanje ili usisavanje lišća).
- Nemojte isključivati, deaktivirati, skidati ili oštećivati postojeće sigurnosne uređaje/ mikroprekidače.
- Nemojte koristiti električnu alatku ako prekidač nije u stanju da je pokrene ili da je uredno zaustavi. Električna alatka koja se ne može aktivirati preko prekidača, opasna je i mora se popraviti.
- Ne izlažite mašinu prevelikom naporu i ne koristite malu mašinu za izvođenje teških radova; upotrebom odgovarajuće mašine smanjuje se opasnost i poboljšava kvalitet rada.

2.4 ODRŽAVANJE, SKLADIŠTENJE

Redovno vršite održavanje i pravilno skladištite mašinu kako bi se sačuvala njena sigurnost i nivo učinka.

Održavanje

- Mašina se ne sme koristiti ako su njeni delovi istrošeni ili oštećeni. Pokvareni ili dotrajali delovi se moraju zameniti, a nikako popravljati. Koristite samo originalne rezervne delove.

⚠ Nivo buke i vibracija naveden u ovim uputstvima, predstavljaju maksimalne vrednosti prilikom upotrebe mašine. Potrebno je da primenite preventivne mere kako biste onemogućili nastanak eventualnih oštećenja usled velike buke ili naprezanja zbog vibracija; koristite mašinu pri stalnoj brzini, čvrsto držite dršku odgovarajućom snagom, koristite mašinu pri najmanjoj brzini koja je potrebna za rad, nosite sredstvo za zaštitu sluha, često pravite odgovarajuće pauze za vreme rada.

Skladištenje

- Da biste smanjili rizik od požara, nemojte ostavljati posude s otpadnim materijalom u prostorijama.

2.5 BATERIJA/PUNJAČ BATERIJE

VAŽNO *Sledeća sigurnosna pravila dopunjuju propise o sigurnosti koji su navedeni u posebnom priručniku za bateriju i za punjač baterije koji je priložen uz mašinu.*

- Da biste napunili bateriju, koristite isključivo punjače baterije koje je preporučio proizvođač. Neodgovarajući punjač baterije može izazvati električni udar, pregrevanje ili curenje nagrizajuće tečnosti iz baterije.
- Koristite isključivo specifične baterije koje su predviđene za vašu alatku. Upotreba drugih baterija može izazvati povrede i rizik od požara.

2.6 ZAŠTITA ŽIVOTNE SREDINE

- Strogo se pridržavajte lokalnih propisa o uklanjanju ambalaže, istrošenih delova ili svih drugih elemenata štetnih za životnu sredinu; ti otpaci se ne smeju bacati u smeće, nego ih treba razdvojiti i predati odgovarajućim centrima za skupljanje otpada, koji će se pobrinuti za recikliranje materijala.
- Strogo se pridržavajte lokalnih propisa o zbrinjavanju otpadnog materijala nakon rezanja.
- U trenutku kada mašinu više ne koristite, nemojte je napustiti u okolini, već se obratite centru za skupljanje otpada, u skladu s važećim lokalnim propisima.



Ne bacajte električne aparate u kućno smeće. Na osnovu Evropske Direktive 2012/19/EZ o otpadu električnih i elektronskih aparata i njenom sprovođenju u skladu sa državnim propisima, istrošeni električni aparati se moraju odvojeno skupljati da bi se mogli ponovo koristiti na ekološki prihvatljiv način. Ako budete bacili električne aparate na deponiju ili na zemljište, štetne supstance mogu dospeti do vodonosnog sloja i tako ući u lanac ishrane i ugroziti vaše zdravlje i sigurnost. Za detaljne informacije o zbrinjavanju ovog proizvoda, obratite se nadležnom zavodu za zbrinjavanje otpada iz domaćinstva ili ovlašćenom prodavcu.



Na kraju radnog veka zbrinite baterije vodeći računa da ne zagadite životnu sredinu. Baterija sadrži materijal koji je opasan po Vas i po životnu sredinu. Bateriju treba da skinete i zbrinete odvojeno u objektu koji prihvata baterije s litijumskim jonima.



Odvojeno skupljanje korišćenih proizvoda i ambalaže omogućava reciklažu materijala i njegovu ponovnu upotrebu. Ponovna upotreba recikliranog materijala pomaže da se spreči zagađenje životne sredine i smanjuje potražnju za sirovinama.

3. UPOZNAVANJE MAŠINE

3.1 OPIS MAŠINE I PREDVIĐENA UPOTREBA

Ova mašina je namenjena za korišćenje u baštama, odnosno u pitanju ručni vrtni duvač/usisivač lišća na bateriju.

Glavni deo mašine je motor koji aktivira rotor koji je u stanju da proizvede protok vazduha velike brzine.

3.1.1 Predviđena upotreba

Ova mašina je projektovana i izrađena za pomeranje, putem duvanja i usisavanja/usitnjavanje lišća, trave i raznog krša, ne velike težine i dimenzija.

3.1.2 Neprimerena upotreba

Svaka druga upotreba koja nije prethodno navedena može biti opasna i može prouzrokovati štetu po lica i/ili stvari. Neprimerena upotreba obuhvata (navodimo samo nekoliko primera):

- nagomilavanje ili skupljanje zapaljivih ili eksplozivnih proizvoda, vrelog žara ili materijala koji dogoreva, upaljenih cigareta, komadića stakla, oštrih komada, metalnih predmeta, kamenja i ostalog što bi moglo ugroziti sigurnost rukovaoca i ostalih;
- usmeravanje protoka vazduha prema osobama i/ili životinjama;
- upotrebu mašine od strane više osoba istovremeno.

VAŽNO *Neprimerena upotreba mašine prekida važenje garancije, a proizvođač neće snositi nikakvu odgovornost, dok će korisnik morati da snosi troškove za oštećenja ili povrede koje nanese samom sebi ili trećim licima.*

3.1.3 Tipologija korisnika

Ova mašina je namenjena da je koriste osobe, odnosno neprofesionalni rukovaoci. Ova mašina je namenjena za upotrebu iz hobija.

3.2 GLAVNI DELOVI (Sl. 1)

A. Pogonska jedinica: pokreće rotor.
B. prednja cev za duvanje/usisavanje.
C. zadnja cev za duvanje/usisavanje.
D. Drška: omogućava rukovanje mašinom.
E. Prednja drška: omogućava bolje držanje mašine.
F. Prekidač ON/OFF-brzina: omogućava pokretanje, gašenje i podešavanje radne brzine mašine**.**
G. Vreća za skupljanje: sakuplja usisani materijal.
H. Komutator usisavanje/duvanje: omogućava promenu funkcije upotrebe mašine.
I. Točkovi: omogućavaju lakše upravljanje mašinom
J. Kućište baterija: mesto gde se postavljaju baterije
K. Baterije *(ako nije isporučena s mašinom, vidi pogl. 13 "dodatna oprema na zahtev)*: uređaj koji napaja alatku električnom strujom; njene karakteristike i pravila upotrebe opisane su u posebnom priručniku.
L. Punjač baterije *(ako nij isporučen s mašinom, vidi pogl. 13 "dodatna oprema na zahtev)*: uređaj koji se koristi za punjenje baterije; njegove karakteristike i pravila upotrebe opisane su u posebnom priručniku.

3.3 IDENTIFIKACIJSKA NALEPNICA PROIZVODA (Sl. 1)

1. Nivo zvučne snage
2. Oznaka usaglašenosti
3. Godina proizvodnje
4. Vrsta mašine
5. Serijski broj
6. Naziv i adresa proizvođača
7. Šifra artikla
8. Napon i frekvencija napajanja

Upišite podatke za identifikaciju mašine na odgovarajuće mesto na nalepnici koja se nalazi na poleđini naslovne strane.

VAŽNO *Saopštite identifikacijske podatke koji se nalaze na identifikacijskoj nalepnici svaki put kada konaktirate ovlašćeni servis.*

VAŽNO *Primer deklaracije o usaglašenosti nalazi se na poslednjim stranicama priručnika.*

3.4 SIGURNOSNE OZNAKE (Sl. 2)

Na mašini se nalaze razni simboli.
Značenje simbola:



PAŽNJA! OPASNO! Nepravilno rukovanje mašinom može da izazove opasnost za samog korisnika i za druge osobe.



PAŽNJA! Pre upotrebe mašine pročitajte priručnik s uputstvima za upotrebu.



Koristite zaštitu za uši, naočare.





Ne izlažite mašinu kiši (ili vlazi).



OPASNOST OD IZBACIVANJA PREDMETA! Pazite na moguće odletanje materijala do kojega može da dovede mlaz vazduha, što može izazvati teške telesne povrede ili oštećenje predmeta.

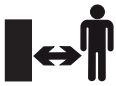

OPASNOST OD IZBACIVANJA PREDMETA! Osobe i domaće životinje moraju da budu udaljene najmanje 15 m za vreme upotrebe mašine.



Pre vršenja bilo koje kontrole, čišćenja ili intervencije održavanja/ podešavanja na mašini izvadite bateriju.





Oštrice elise
Oštrice elise koja se okreće mogu izazvati ozbiljne povrede.
Nemojte dodirivati elisu kada je mašina u pogonu

VAŽNO *Nalepnice koje su oštećene ili koje su postale nečitke moraju se zameniti. Zatražite nove nalepnice od ovlašćenog servisnog centra.*

4. MONTAŽA

Radi potreba skladištenja i prevoza, pojedini delovi mašine nisu namontirani u fabrici, već ih treba montirati nakon raspakivanja, prema niže navedenim uputstvima.

⚠ Raspakivanje i dovršavanje montaže treba izvršiti na ravnoj i čvrstoj površini, s dovoljno prostora za pomicanje mašine i ambalaže, služeći se uvek odgovarajućim alatom. Nemojte koristiti mašinu pre nego što postupite po svim uputstvima sadržanim u odeljku "MONTAŽA".

4.1 SKIDANJE AMBALAŽE

1. Pažljivo otvorite pakovanje, pazite da ne zagubite komponente mašine.
2. Konsultujte dokumentaciju koja se nalazi u kutiji, kao i ova uputstva.
3. Izvadite iz kutije sve delove koji nisu namontirani.
4. Izvadite mašinu iz kutije.
5. Zbrinite kutiju i ambalažu u skladu s lokalnim zakonskim propisima.

⚠ Pre vršenja montaže, proverite da baterija nije stavljena u njeno kućište.

4.2 MONTAŽA / DEMONTAŽA CEVI ZA DUVANJE/USISAVANJE

Postavite prednju cev za duvanje/usisavanje (Sl. 3.A) u zadnju cev (Sl. 3.B) i fiksirajte je namenskim šrafom (Sl. 3.C).

4.3 MONTAŽA VREĆE ZA SKUPLJANJE

1. Zakačite vreću za skupljanje (Sl. 4.A) na izlazni otvor (Sl. 4.B) i uverite se da ste je pravilno zakačili.
2. zakačite vreću za skupljanje na prednju cev (Sl. 5.A) preko odgovarajuće kuke (Sl. 5.B).

4.4 MONTAŽA PREDNJE DRŠKE

Postavite dršku (Sl. 6.A) na njeno mesto i fiksirajte je u željenom položaju pomoću namenske ručice (Sl. 6.B).

4.5 MONTAŽA POJASA ZA NOŠENJE

Zakačite kopču na pojasu za nošenje u namensku alku (Sl. 7.A) koja se nalazi na gornjem delu mašine.

VAŽNO *Zaustavite mašinu i uvek izvadite bateriju (par. 7.2.2) svaki put kada skidate cev za duvanje/usisavanje i vreću za skupljanje.*

5. UPRAVLJAČKE KOMANDE

5.1 KOMUTATOR USISAVANJE/DUVANJE

Pomoću komutatora moguće je promeniti funkciju upotrebe mašine:
- ako komutator postavite na "BLOW" (Sl. 8.A) aktivira se funkcija duvanja;
- ako komutator postavite na "VAC" (Sl. 8.B) aktivira se funkcija usisavanja.

⚠ Način rada mašine morate da postavite pre nego što mašinu uključite.

5.2 PREKIDAČ ZA POKRETANJE/ ZAUSTAVLJANJE

Prekidač za pokretanje/zaustavljanje (Sl. 9) ima dvostruku funkciju:
1. pokreće/zaustavlja mašinu i istoremeno uključuje/isključuje okretanje rotora;

Da biste zaustavili mašinu, pomerite prekidač u položaj "0".
2. omogućava podešavanje brzine okretanja rotora, postavljanjem prekidača u željeni položaj (od 1 do 5).

⚠ Puštanje mašine u pogon istovremeno dovodi do okretanja rotora.

6. UPOTREBA MAŠINE

6.1 PRIPREMNE RADNJE

6.1.1 **Kontrola i punjenje baterije** (Sl. 10)

Svaki put pre upotrebe proverite stepen napunjenosti baterije i napunite bateriju prema uputstvima sadržanim u priručniku za bateriju.

6.1.2 Podešavanje pojasa za nošenje

Podesite dužinu kaiša pojasa za nošenje tako da usisna cev bude na veoma malom rastojanju od tla. (Sl. 7).

6.2 SIGURNOSNE KONTROLE

⚠ ***Uvek pre upotrebe izvršite sigurnosne kontrole.***

6.2.1 Generalna kontrola

Predmet	Rezultat
Drške (Sl. 1.D, 1.E)	Moraju biti čiste, suve, pravilno i čvrsto fiksirane na mašinu
Šrafovi na mašini	Moraju biti dobro učvršćeni (ne olabavljeni)
Prolazi rashladnog vazduha	Ne smeju biti zapušeni
Cev za duvanje/ usisavanje (Sl. 1.B, 1.C) i vreća za skupljanje (Sl. 1.G)	Mora biti pravilno postavljena. Na njoj ne sme biti znakova oštećenja Ne sme biti zapušena
Rotor	Na njemu ne sme biti znakova oštećenja
Štitnici	Na njemu ne sme biti znakova oštećenja
Baterije (Sl. 1.K)	Njen omotač ne sme biti oštećen, a tečnost iz nje ne sme curiti
Prekidač za poketanje/ zaustavljanje (Sl. 1.F)	Prekidač se lako mora pomeriti iz jednog u drugi položaj
Mašina	Na njoj ne sme biti znakova oštećenja ili istrošenosti. Ne sme biti nikakve nepravilne vibracije. Ne sme biti nikakvog nepravilnog zvuka.

6.2.2 Testiranje rada mašine

Radnja	Rezultat
1. Pokrenite mašinu (par. 6.3).	Mašina se pokreće, a rotor se okreće.
1. Pomerite prekidač u položaj zaustavljanja "0" (Sl. 9).	1. Prekidač mora lako da se pomeri, a mašina mora da se zaustavi.

⚠ ***Ako se bilo koji od rezultata ne poklapa s navodima u narednim tabelama, ne smete da koristite mašinu! Ponesite mašinu u servisnu službu na proveru i na popravku.***

6.3 POKRETANJE

1. Zauzmite čvrst i stabilan položaj.
2. Uverite se da cev za duvanje/usisavanje nije okrenuta prema osobama ili kršu.

⚠ ***Uverite se da je prekidač u položaju "0".***

3. Postavite baterije (Sl. 11.A) u njihovo kućište i gurnite ih do kraja dok ne čujete "klik" što je znak da su se one blokirale u položaju i da ostvaruju električni kontakt.

NAPOMENA *Mašina radi samo ako su obe baterije postavljene.*

4. Odaberite željeni način rada pomeranjem poluge komande komutatora (Sl. 8).
5. Pomerite prekidač u položaj pokretanja (Sl. 9).

⚠ ***Puštanje mašine u pogon istovremeno dovodi do okretanja rotora.***

6.4 RAD

⚠ ***Za vreme rada mašinu uvek morate držati čvrsto tako da Vam ruke budu na drškama.***

NAPOMENA *Za vreme upotrebe, baterija je zaštićena od totalnog pražnjenja preko zaštitnog uređaja koji isključuje mašinu i blokira njen rad.*

6.4.1 Saveti za upotrebu

1. Polako se krećite napred držeći cev za duvanje na odgovarajućoj udaljenosti od tla (Sl. 7).
2. Da ne biste rasterali materijal koji treba da uklonite, usmerite mlaz vazduha oko gomile materijala. Nikada nemojte usmeravati mlaz vazduha na sredinu gomile.
3. Uvek čvrsto držite mašinu za obe drške.
4. Kada mašinu koristite kao usitnjivač, koristite pojas za nošenje.

6.4.2 Rešetke za vazduh

Nikada nemojte pokrivati rešetke za vazduh. One uvek moraju biti slobodne i bez prepreka i krša. Rešetke uvek moraju biti čiste kako bi se motor pravilno hladio.

6.4.3 Rad kao duvač lišća

1. Okrenite polugu komande komutatora na "BLOW" (Sl. 8.A)
2. Držite čvrsto duvač lišća.
3. Usmerite mlaz vazduha napred i duvajte s jedne na drugu stranu držeći mlaznicu na odgovarajućem rastojanju od tla ili poda. Polako se krećite i uvek držite ispred sebe gomilu krša.

6.4.4 Rad kao usisivač lišća/usitnjivač

1. Okrenite polugu komande komutatora na "VAC" (Sl. 8.B).
2. Čvrsto držite usisivač lišća.
3. Vodeći točkići (Sl. 1.I), na kraju usisne cevi, služe za lakše vođenje usisne cevi po zemlji.
4. Sitan materijal kao što su lišće i grančice biće usitnjeni postepeno kako prolaze kroz kućište elise.
5. Za duži vijek trajanja vreće i bolji učinak, često praznite vreću.

6.4.5 Podešavanje brzine

Poželjno je da uvek podesite brzinu okretanja rotora u zavisnosti od tipologije materijala koji treba da uklonite:

– srednja brzina duvanja, za uklanjanje laganog materijala i sitnog drvenastog bilja na travnjaku, za uklanjanje trave i laganog lišća na asfaltu ili čvrstom terenu;
– maksimalna brzina duvanja, za mokro lišće, teži materijal, kao što je sveži sneg ili glomazan krš.

6.5 ZAUSTAVLJANJE

Da biste zaustavili mašinu, pomerite prekidač u položaj zaustavljanja "0" (Sl. 9).

⚠ ***Rotor se i dalje okreće nekoliko sekundi i nakon zaustavljanja mašine.***
Uvek zaustavite mašinu kada se krećete od jednog do drugog radnog područja.

⚠ ***Za vreme pomeranja nikada nemojte držati ruku na komandi gasa da ne bi došlo do slučajanog uključivanja mašine.***

6.6 NAKON UPOTREBE

1. Izvadite bateriju iz njenog kućišta i napunite je (par. 7.2.2).
2. Sačekajte da se motor ohladi, pre odlaganja mašine u bilo koju prostoriju.
3. Izvršite čišćenje (par. 7.3).
4. Proverite da nema delova koji su se olabavili ili oštetili. Ako je potrebno, zamenite oštećene delove i pritegnite eventualno olabavljene šrafove i matice ili pozovite ovlašćeni servis.
5. Provera eventualnih oštećenja na mašini. Ako je potrebno, kontaktirajte ovlašćeni servisni centar.

VAŽNO *Izvadite uvek bateriju (par. 7.2.2) svaki put kad mašinu ostavite i ne koristite je ili je ne nadzirete.*

7. REDOVNO ODRŽAVANJE

7.1 UOPŠTENO

⚠ ***Pre vršenja bilo koje kontrole, čišćenja ili intervencije održavanja/podešavanja na mašini:***

- ***Zaustavite mašinu (par. 6.5).***
- ***Izvadite bateriju i napunite je (par. 7.2.2) (nikada nemojte ostavljati bateriju postavljenu ili na dohvatu dece ili neovlašćenih osoba).***
- ***Uverite se da su se svi delovi u pokretu do kraja zaustavili.***
- ***Sačekajte da se motor ohladi, pre odlaganja mašine u bilo koju prostoriju.***
- ***Nosite odgovarajuću odeću, radne rukavice i zaštitne naočare;***
- ***Pročitajte odgovarajuća uputstva.***

VAŽNO *Sve operacije održavanja i podešavanja koje nisu opisane u ovom priručniku mora da izvrši ovlašćeni prodavac ili specijalizovani servis.*

7.2 BATERIJA

7.2.1 Autonomija baterije

Autonomija baterije (dakle površina koju možete da obradite pre punjenja baterije) na prvom mestu je uslovljena ponašanjem rukovaoca, koji bi trebalo da izbegava:

– često uključivanje i isključivanje mašine za vreme rada;
– brzinu okretanja rotora koja ne odgovara tipologiji materijala koji treba da uklonite (par. 6.4.5).

Da bi autonomija baterije što duže trajala, uvek je poželjno da postavite brzinu okretanja rotora prema vrsti materijala koji treba da uklonite.

Ako želite koristiti mašinu za duži rad od onog koji omogućuje standardna baterija, moguće je:
- kupiti još jednu standardnu bateriju da biste odmah zamenili praznu bateriju i da tako ne treba da prekinete rad.

NAPOMENA *Uvek koristite potpuno napunjene baterije. Ukoliko neka od baterija nije do kraja puna, mašina će se ugasiti kad se ona potroši.*

- kupiti bateriju s većom autonomijom u odnosu na standardnu bateriju (par. 13.1).

7.2.2 Skidanje i punjenje baterije (Sl. 12,13)

NAPOMENA *Baterija ima zaštitu koja sprečava punjenje ukoliko temperatura prostorije ne iznosi između 0 i +45 °C.*

7.3 ČIŠĆENJE MAŠINE

- Da bi se umanjio rizik od požara, uklonite ostatke lišća i grančica s mašine.
- Mašinu uvek čistite nakon upotrebe čistom krpom navlaženom neutralnim deterdžentom.
- Otklonite bilo koji trag vlage pomoću meke i suve krpe. Vlaga može dovesti do rizika od električnog udara.
- Nemojte koristiti agresivne deterdžente ili rastvore za čišćenje plastičnih delova mašine ili drški.
- Ne koristite mlazove vode i izbegavajte kvašenje motora i električnih delova.
- Rotor uvek mora biti čist i bez prašine i ostataka; to možete postići duvanjem komprimovanog vazduha kroz rešetku. Nemojte prskati rotor vodom.
- Da ne bi došlo do pregrevanja i oštećenja motora ili baterije, uvek se uverite da su usisne rešetke rashladnog vazduha čiste i da na njima nema ostataka.

7.4 ČIŠĆENJE VREĆE ZA SKUPLJANJE I CEVI ZA USISAVANJE

1. Postavite prekidač za paljenje/gašenje na "0" i sačekajte da se mašina potpuno ugasi.
2. Izvadite baterije
3. Nakon svake upotrebe ispraznite vreću za skupljanje da protok vazduha ne bi bio ugrožen i onemogućen što bi smanjilo učinak mašine.
4. Izvrnite vreću i snažno je protresite da uklonite prašinu i preostali krš.
5. Pažljivo uklonite materijal koji zapušuje usisnu cev.

7.5 MATICE I ŠRAFOVI ZA FIKSIRANJE

- Matice i šrafovi uvek moraju biti pričvršćeni kako biste bili sigurni da mašina uvek radi u sigurnim uslovima.
- Redovno proveravajte da li su drške čvrsto fiksirane.

8. SKLADIŠTENJE

8.1 SKLADIŠTENJE MAŠINE

Kada mašinu treba da uskladištite:
1. Izvadite bateriju iz njenog kućišta i napunite je (par. 7.2.2).
2. Sačekajte da se motor ohladi, pre odlaganja mašine u bilo koju prostoriju.
3. Izvršite čišćenje (par. 7.3).
4. Proverite da nema delova koji su se olabavili ili oštetili. Ako je potrebno, zamenite oštećene delove i pritegnite eventualno olabavljene šrafove i matice ili pozovite ovlašćeni servis.
5. Uskladištite mašinu na sledeći način:
   – u suvu prostoriju;
   – na mestu zaštićenom od vremenskih neprilika;
   – na mesto kojem ne mogu pristupiti deca;
   – uverite se da ste izvadili ključeve ili alat koji ste koristili prilikom održavanja.

8.2 SKLADIŠTENJE BATERIJE

Ako bateriju ne punite dugo vremena, potrebno je da istu čuvate uvek u hladu, na svežem mestu, u ambijentima bez vlage i na sobnoj temperaturi između 0~45°C.

VAŽNO *U slučaju produženog nekorišćenja mašine, punite bateriju svaka dva meseca da produžite njen vek trajanja.*

9. POMERANJE I TRANSPORT

Svaki put kad mašinu treba da pomerite i prevezete, treba da:

1. Zaustavite mašinu (par. 6.5);
2. Uverite se da su se svi delovi u pokretu do kraja zaustavili;
3. Izvadite bateriju iz njenog kućišta i napunite je (par. 7.2.2);
4. Uhvatite mašinu jedino za drške i usmeriti cevi tako da ne smetaju.
5. Uverite se da kretanje mašine ne dovedi do nanošenja štete ili povreda.

10. ASISTENCIJA I POPRAVKE

U ovom priručniku sadržana su sva uputstva za rukovanje mašinom i njeno osnovno pravilno održavanje koje može obavljati korisnik. Sve intervencije podešavanja i održavanja koje nisu opisane u ovom priručniku mora izvršiti Vaš ovlašćeni distributer ili specijalizovani servis. Intervencije koje se izvrše u neodgovarajućim servisima ili od strane nekvalifikovanog osoblja dovode do prekida bilo kojeg oblika garancije, a prozvođač neće imati nikakvu obavezu niti će snositi bilo kakvu odgovornost.

- Neoriginalni rezervni delovi i dodatna oprema nisu dozvoljeni; upotreba neoriginalnih rezervnih delova i opreme ugrožava sigurnost mašine, a proizvođač neće imati nikakvu obavezu niti će snositi bilo koju odgovornost.
- Originalne rezervne delove isporučuju servisni centri i ovlašćeni prodavci.

11. POKRIĆE GARANCIJE

Uslovi garancije namenjeni su samo potrošačima, odnosno neprofesionalnim rukovaocima.
Garancija pokriva sve defekte kvaliteta materijala i fabričke greške, koje za vreme važenja garancije ustanovi Vaš ovlašćeni prodavac ili specijalizovani servis.
Garancija podrazumeva popravku ili zamenu dela s greškom.
Primena garancije podrazumeva da mašinu redovno održavate.
Garancija ne pokriva oštećenja nastala usled:

- Nedovoljnog poznavanja prateće dokumentacije (priručnici s uputstvima).
- Profesionalne upotrebe.
- Nepažnje, nehaja.
- Spoljnjeg uzroka (munje, udarci, prisustvo stranih tela u mašini) ili nezgode.
- Neodgovarajuće upotrebe i montaže ili upotrebe i montaže koje nije odobrio proizvođač.
- Nedovoljnog održavanja.
- Izmene mašine.
- Upotrebe neoriginalnih rezervnih delova (delova koji se mogu prilagoditi).
- Upotrebe dodatne opreme koja nije isporučena ili odobrena od strane proizvođača.

Garancija nadalje ne pokriva:

- Intervencije održavanja (opisane u priručniku s uputstvima).
- Uobičajeno trošenje potrošnog materijala.
- Uobičajeno habanje.
- Pogoršanje estetskog izgleda mašine koje nastaje tokom upotrebe iste.
- Dodatne troškove koji su eventualno povezani s iskorišćenjem garancije, kao što su na primer dolazak tehničara kod korisnika, transport mašine kod distributera, najam opreme za zamenu ili poziv treće firme da izvrši sve radove održavanja.

Korisnika štite državni lokalni zakoni. Prava korisnika koja su predviđena državnim lokalnim zakonima ni na koji način nisu ograničena ovom garancijom.

12. PREPOZNAVANJE PROBLEMA

PROBLEM	MOGUĆI UZROK	REŠENJE
1. Kad se uključi prekidač, mašina se ne pokreće	Baterije nisu postavljene ili nisu pravilno postavljene	Proverite da li su baterije pravilno postavljene (par. 7.2.3)
	Baterija/e prazna/e	Proverite stanje napunjenosti i napunite baterije (par. 7.2.2)
	Prekidač za pokretanje/zaustavljanje u kvaru ili je duvač lišća oštećen	Nemojte koristiti mašinu. Odmah zaustavite mašinu, izvadite bateriju i pozovite ovlašćeni servis.
2. Motor se zaustavlja za vreme rada	Baterije nisu pravilno postavljene	Proverite da li su baterije pravilno postavljene (par. 7.2.3)
	Baterija/e prazna/e	Proverite stanje napunjenosti i napunite baterije (par. 7.2.2)
3. Rotor se okreće, ali vazduh ne izlazi iz cevi za duvanje	Cev za duvanje blokirana ili zapušena	Zaustavite mašinu, izavdite baterije i uklonite eventualne prepreke.
4. Čuje se buka i/ili prekomerne vibracije za vreme rada	Ima delova koji su se olabavili ili su oštećeni	Zaustavite mašinu, izvadite bateriju i: – proverite oštećenja; – proverite da šrafovi na nekim delovima nisu popustili, pa ih zategnite; – zamenite ili popravite oštećene delove sa delovima istih karakteristika.
5. Iz mašine izlazi dim za vreme rada.	Duvač lišća oštećen.	Nemojte koristiti mašinu. Odmah zaustavite mašinu, izvadite bateriju i pozovite ovlašćeni servis.
6. Autonomija baterije je nedovoljna	Upotreba u teškim uslovima s većom potrošnjom struje	Optimizovati upotrebu (par. 7.2.1)
	Baterija nedovoljna za potrebe rada	Koristite baterije većeg kapaciteta (par. 13.1)
	Smanjenje kapaciteta baterije	Kupite novu bateriju
7. Punjač baterije ne puni bateriju	Baterije nisu pravilno postavljene u punjač baterija	Proveriti da li je baterija pravilno postavljena (par. 7.2.2)
	Ambijentalni uslovi nisu odgovarajući	Bateriju treba puniti u prostoriji s odgovarajućom temperaturom (vidi priručnik s uputstvima za bateriju/punjač baterije)
	Kontakti prljavi	Očistiti kontakte
	Punjač baterije se ne napaja strujom.	Proveriti da li je utikač uključen i da li ima napona u utičnici
	Punjač baterije oštećen	Zameniti ga originalnim punjačem
		Ako problem potraje, pročitajte priručnik za bateriju / punjač baterije.

Ukoliko problemi potraju i nakon prethodno opisanih postupaka, obratite se ovlašćenom prodavcu.

13. DODATNA OPREMA NA ZAHTEV

13.1 BATERIJE

Raspoložive su baterije različitog kapaciteta, kako bi se mogle prilagoditi različitim radnim potrebama (Sl. 14).
Spisak zvanično odobrenih baterija za ovu mašinu nalazi se u tablici "Tehnički podaci".

13.2 PUNJAČ BATERIJE

Uređaj koji se koristi za punjenje baterije (Sl. 15).

VARNING! LÄS IGENOM HELA BRUKSANVISNINGEN INNAN DU ANVÄNDER APPARATEN. Bevara för framtida bruk.

INNEHÅLLSFÖRTECKNING

1. ALLMÄN INFORMATION 1
2. SÄKERHETSNORMER 1
3. LÄRA KÄNNA MASKINEN 4
   - 3.1 Beskrivning av maskinen och avsett bruk 4
   - 3.2 Huvudkomponenter (Fig. 1) 5
   - 3.3 Produktens märkplåt (Fig. 1) 5
   - 3.4 Säkerhetsskyltar (Fig. 2) 5
4. MONTERING 6
   - 4.1 Uppackning 6
   - 4.2 Montering/demontering av för blås-/SUGRÖR 6
   - 4.3 Montering av UPPSAMLINGSPÅSE 6
   - 4.4 MONTERING AV FRÄMRE HANDTAG 6
   - 4.5 MONTERING AV AXELREMMEN 6
5. KONTROLLREGLAGE 6
   - 5.1 OMKOPPLARE FÖR SUGNING/BLÅSNING 6
   - 5.2 START/STOPPKNAPP 6
6. ANVÄNDNING AV MASKINEN 6
   - 6.1 Förberedelser 6
   - 6.2 Säkerhetskontroller 7
   - 6.3 Start 7
   - 6.4 Arbete 7
   - 6.5 Stopp 8
   - 6.6 Efter användning 8
7. LÖPANDE UNDERHÅLL 8
   - 7.1 Allmän information 8
   - 7.2 Batteri 8
   - 7.3 Rengöring av maskinen 9
   - 7.4 Rengöring av uppsamlingspåsen och sugröret 9
   - 7.5 Muttrar och fästskruvar 9
8. FÖRVARING 9
   - 8.1 Förvaring av maskinen 9
   - 8.2 Förvaring av batteriet 9
9. FÖRFLYTTNING OCH TRANSPORT 9
10. SERVICE OCH REPARATIONER 10
11. GARANTINS TÄCKNING 10
12. FELSÖKNING 11
13. TILLBEHÖR PÅ BESTÄLLNING 12
    - 13.1 Batterier 12
    - 13.2 Batteriladdare 12

1. ALLMÄN INFORMATION

1.1 HUR DU LÄSER HANDBOKEN

ANMÄRKNING *eller* **VIKTIGT** *ger föreskrifter eller annan information till tidigare indikeringar och som syftar till att undvika skador på apparaten eller andra skador.*

Symbolen ⚠ anger en risk. Om denna varning inte respekteras kan det leda till kroppsskador för dig eller andra och/eller materialskador.

Avsnitten som markeras med en ruta med en grå kant anger alternativa egenskaper som inte finns i alla modeller som finns i den här handboken. Kontrollera om egenskapen finns på din modell.

Alla indikeringar för främre, bakre, höger och vänster utgår från användaren i arbetsställning.

2. SÄKERHETSNORMER

2.1 TRÄNING

⚠ Läs noggrant igenom de här instruktionerna innan maskinen används. Lär dig att känna igen kontrollkommandona och använd maskinen på lämpligt sätt. Bristande iakttagelse av föreskrifterna och instruktionerna kan orsaka, elchocker, brand och/eller allvarliga skador. Spara alla varningar och instruktioner för framtida referens.

- Låt aldrig maskinen användas av barn eller personer med nedsatt fysisk, sensorisk eller mental förmåga, eller bristande erfarenhet eller nödvändig kunskap, eller som inte känner till instruktionerna. Lokala bestämmelser kan ange en åldersgräns för dess användning.
- Använd aldrig maskinen med personer, speciellt barn, eller djur i närheten. Barn måste övervakas av en vuxen. Barn får inte leka med apparaten.

- Använd aldrig maskinen om du är trött eller mår dåligt eller har tagit medicin, droger, alkohol eller andra ämnen som kan påverka omdömet och uppmärksamheten.
- Kom ihåg att operatören eller användaren ansvarar för oförutsedda olyckor som kan uppstå på andra personer eller deras egendom. Det ligger på ditt ansvar som användare att bedöma vilka faror som kan uppstå i samband med det aktuella arbetet. Du som användare är dessutom skyldig att vidta alla nödvändiga försiktighetsåtgärder för din egen och andras säkerhet, framför allt vid arbete i sluttningar, på ojämn, hal eller instabil mark.
- Om du vill överlämna eller låna ut maskinen till andra, se till att användaren läser igenom instruktionerna i denna handbok.

2.2 FÖRBEREDELSER

Personliga skyddsutrustningar (PSU)
- Bär lämpliga kläder, arbetsskor med halksäkra sulor och långbyxor. Sätt inte på maskinen barfota eller med öppna sandaler. Bär hörselskydd, vibrationsdämpande handskar, skyddsglasögon, ansiktsmasker.
- Användningen av hörselskydd kan leda till att du inte hör eventuella varningar (rop eller larm). Var mycket uppmärksam med vad som sker runt arbetsområdet.
- Bär inte skor, skjortor, halsband, armband, kläder med fladdrande delar eller med snören eller slipsar och hur som helst hängande eller stora accessoarer som kan fångas in i maskinen eller i föremål och material som finns på arbetsplatsen.
- Håll hår på avstånd från luftintagets galler eftersom de kan fångas in i rotorn och leda till allvarliga skador. Samla ihop långt hår.

Arbetsområde/maskin
- Kontrollera hela arbetsområdet noggrant och använd en kratta eller en borste för att för hand särskilja och ta bort allt som kan slungas iväg av maskinen (vid användning som lövblås) eller täppa till sugröret (vid användning som lövsug) eller orsaka fara (stenar, grenar, ståltrådar, ben, osv.).
- Det rekommenderas att lätt fukta markytan om den är dammig.
- För att undvika risk för brand ska maskinen inte lämnas med varm motor bland blad eller torkat gräs.

2.3 EFTER ANVÄNDNING

Arbetsområde
- Använd inte apparaten i områden med risk för explosion, om det finns brandfarliga vätskor, gas eller damm. Elektrisk utrustning avger gnistor som kan sätta eld på damm eller ångor.
- Arbeta endast vid dagsljus eller med en god belysning och med bra sikt.
- Kontrollera så att övriga personer befinner sig på minst 15 meters avstånd från maskinens aktionsradie.
- Undvik att arbeta i blött skåp, under regn och med risk för oväder, speciellt med åska.
- Så länge det är möjligt så undvik att arbeta på våt eller halkig mark eller på en ojämn eller brant mark som inte garanterar stabilitet för operatören under arbetet.
- Utsätt inte maskinen för regn eller fukt. Vatten kan komma in i utrustningen vilket kan öka risken för elstötar.
- Var speciellt uppmärksam om marken är ojämn (gupp, rännor), för sluttningar, dolda faror och eventuella hinder som kan begränsa sikten.
- Var mycket uppmärksam i närheten av stup, hål eller vallar.
- Se upp för trafiken när maskinen används nära en väg.
- Uppskatta alltid vindens riktning och arbeta aldrig i motvind.
- Använd inte maskinen i närheten av öppna fönster.
- Starta på en jämn och fast yta.
- Använd inte maskinen på stenlagda ytor eller grus för att undvika att borttaget material kan orsaka kroppsskador.
- Undvik att borttaget material samlas i tömningsområdet eftersom det kan hindra en korrekt borttagning och orsaka backslag av material genom sugöppningarna.

Beteenden
- Under arbetet ska maskinen alltid hållas fast med höger hand på det övre handtaget när den används som lövblås.
- Under arbetet, när den används som lövsug, ska maskinen alltid hållas stadigt med bägge händer, med den högra handen på det övre handtaget och med den vänstra handen på det undre handtaget så att uppsamlingspåsen befinner sig till vänster om användaren.
- Undvik att kroppen kommer i kontakt med ytor i krets eller som är jordade som t.ex. rör, kylare, kök, kylskåp. Risk för elstötar ökar om kroppen kommer i kontakt med kretsar eller jordade enheter.

- Ställ dig i en fast och stabil position och var uppmärksam.
- Tappa inte balansen.
- Luta dig inte ut.
- Håll ett fast fotfäste när du arbetar i sluttningar.
- Spring aldrig utan gå.
- Se till att du inte slår emot främmande föremål och se upp för föremål och damm som kan slungas iväg på grund av luften.
- Rikta inte luftstrålen mot personer eller djur.
- Vid användning som lövblås var alltid mycket uppmärksam för att undvika att materialet som tas bort eller dammet som lyfts kan orsaka skador på personer eller djur och materialskador.
- För inte in föremål för hand i sugöppningen
- Sug inte in metallbitar, stenar, flaskor, burkar, andra främmande föremål och skrymmande föremål som kan skada pumphjulet.
- Stå aldrig högre än maskinens bas när du suger in föremål.
- Håll alltid ansiktet, händer och kroppen på avstånd från suggallret och luftmunstycket och täpp inte för luftledningarna både vid start och under användningen av maskinen.
- De roterande delarna kan orsaka allvarliga skador, undvika en kontakt med de här delarna när de fortfarande roterar.
-

⚠ ***Vid förstörelse eller olyckor under arbetet, stäng omedelbart av motorn och ställ apparaten på avstånd för att inte orsaka fler skador. Vid olyckor som medför kroppsskador, ge omedelbart första hjälpen och kontakta ett sjukhus för nödvändig vård. Ta noggrant bort eventuella rester som kan orsaka materialskador eller skador på människor eller djur om de inte tas bort.***

⚠ ***Om man utsätts en längre tid för vibrationer så kan man få neurovaskulära skador och störningar (kända även som Raynaud fenomen eller vita fingrar) speciellt för personer som lider av cirkulationsstörningar. Symptomerna kan gälla händer, handleder och fingrar och symtomen kan vara att man förlorar känseln, avtrubbning, att det kliar, smärta, hudförändringar eller strukturella ändringar på huden. Dessa effekter kan öka vid låga miljötemperaturer och /eller av ett för hårt grepp om handtaget. Om någon av dessa symptom skulle uppstå så måste man minska på användningstiden och kontakta en läkare.***

Begränsad användning

- Maskinen får inte användas av personer som inte är i grad att hålla i den med ett fast grepp med båda händerna och/eller stå stadigt på benen under arbetet.
- Använd aldrig maskinen med skadade skydd, om skydden inte finns eller har installerats fel.
- Använd aldrig maskinen utan att alla tillbehör monterats för varje förutsedd användning (blåsning eller sugning).
- Koppla aldrig ur, inaktivera, ta bort eller mixtra med säkerhetsanordningarna/mikrobrytarna.
- Använd inte den elektriska utrustningen om strömbrytaren inte är i grad att starta den eller stoppa den som den ska. Elektrisk utrustning som inte kan aktiveras med strömbrytaren är en fara och ska repareras.
- Belasta inte maskinen för mycket och använd inte en liten maskin för hårda arbeten; användning av en anpassad maskin minskar riskerna och förbättrar arbetskvaliteten.

2.4 UNDERHÅLL, FÖRVARING

Ett regelbundet underhåll och en korrekt förvaring bevarar maskinens säkerhet och dess prestandanivå

Underhåll

- Använd aldrig maskinen med utslitna eller skadade delar. Trasiga eller slitna delar måste bytas ut och får aldrig repareras. Använd endast originalreservdelar.

⚠ ***Ljud- och vibrationsnivån som anges i de här instruktionerna är maximivärden för användning av apparaten. Skydd måste användas mot möjliga skador som beror på en hög ljudnivå och vibrationspåkänningar. Använd maskinen på konstant hastighet, håll riktigt i handtaget med lämplig kraft, använd maskinen på minsta varvtal som krävs för arbetet, bär hörselskydd, ta så många uppehåll som behövs under arbetet.***

Förvaring

- För att minska risk för brand, lämna inte behållarna med restmaterial inuti lokalen.

2.5 BATTERI/BATTERILADDARE

VIKTIGT *De följande säkerhetsnormerna omfattar säkerhetsföreskrifter i batteriets och batteriladdarens bruksanvisning i bilaga till maskinen.*

- För att ladda batterier, använd endast batteriladdare som rekommenderas av tillverkaren. En olämplig batteriladdare kan orsaka en elektrisk stöt, överhettning eller läcka av korrosiv vätska från batteriet.
- Använd endast de specifika batterierna som förutses för ditt verktyg. En användning av andra batterier kan orsaka skador och brandrisk.

2.6 MILJÖSKYDD

- Följ noggrant lokala bestämmelser för bortskaffande av emballage, trasiga delar och andra enheter som kan medföra kraftiga miljöeffekter. Dessa avfall får inte kastas i soporna utan ska separeras och överlämnas till insamlingscentraler som återvinner materialen.
- Följ noggrant lokala bestämmelser för bortskaffande av material som finns kvar.
- När maskinen tas ur drift, lämna inte maskinen i miljön, utan kontakta en insamlingscentral enligt gällande lokala förordningar.



Släng inte elektriska apparater i hushållsavfallet. Enligt det europeiska direktivet 2012/19/EU om bortskaffande av elektrisk och elektronisk utrustning och dess efterlevnad i enlighet med nationella normer, ska urladdade elektriska apparater samlas upp separat för att slutligen kunna återanvändas på ett miljövänligt sätt. Om elektrisk utrustning slängs på soptippen eller på marken så kan de giftiga ämnena nå vattennivån och på så vis komma i kontakt med näringskedjan och skada din hälsa och välmående. För mer information gällande bortskaffande av din produkt, kontakta kompetent myndighet gällande hushållsavfall eller din återförsäljare.



Vid slutet av batteriernas livslängd, skaffa bort dem på ett miljövänligt sätt. Batterier innehåller material som kan vara farligt för dig och för miljön. Det ska tas bort och deponeras separat på en anläggning som kan hantera litiumjonbatterier.



En separat insamling av begagnade produkter och emballage tillåter en återvinning av materialen och en återanvändning. Återanvändningen av återvinningsmaterial förebygger en miljöförorening och minskar råvarubehovet.

3. LÄRA KÄNNA MASKINEN

3.1 BESKRIVNING AV MASKINEN OCH AVSETT BRUK

Den här maskinen är ett trädgårdsredskap och närmare bestämt en batteridriven bärbar lövblås/lövsug.

Maskinen består huvudsakligen av en motor som sätter igång en rotor som skapar ett luftflöde på hög hastighet.

3.1.1 Förutsedd användning

Den här maskinen är konstruerad och byggd för att blåsa suga/strimla löv, gräs och annat skräp av lätt vikt och liten storlek.

3.1.2 Felaktig användning

Vilken som helst annan användning än den som anges ovan anses som farlig och orsakar kroppsskador och/eller materialskador. Följande anses som felaktig användning (som exempel, men inte uteslutande):

- ackumulering eller uppsamling av brandfarliga material eller material som kan explodera, varm glöd eller glödande material utan lågor, tända cigaretter, glasbitar, vassa delar, metallföremål, stenar och annat som kan vara farligt för användaren och andra personer;
- rikta luftstrålen mot personer och/eller djur;
- att maskinen används av flera personer.

VIKTIGT *En felaktig användning av maskinen medför att garantin upphör. I detta fall avsäger sig tillverkaren allt ansvar och användaren ska stå för utgifter som beror på egendomsskador eller kroppsskador (användaren eller andra personer).*

3.1.3 Typ av användare

Den här maskinen är avsedd för användning av konsumenter, det vill säga för icke yrkesmässigt bruk. Maskinen är avsedd för "fritidsbruk".

3.2 HUVUDKOMPONENTER (Fig. 1)

A. Drivenhet: sätter rotorn i rörelse.
B. främre blås-/sugrör.
C. bakre blås-/sugrör.
D. Handtag: används för att styra maskinen.
E. Främre handtag: tillåter ett bättre stadighet av maskinen.
F. ON/OFF-hastighetsbrytare: används för att starta och stänga av maskinen och justera arbetshastigheten**.**
G. Uppsamlingspåse: samlar in uppsuget material.
H. Omkopplare sug/blås används för att ändra maskinens funktionsläge**.**
I. Hjul: används för att lättare köra maskinen
J. Batterifack: plats för batterierna
K. Batterier *(om det inte medföljer med maskinen, se kap. 13 "tillbehör på beställning*): enhet som försörjer verktyget med ström; dess egenskaper och användningsområden beskrivs i en specifik bruksanvisning.
L. Batteriladdare (*om den inte medföljer med maskinen, se kap. 13 "tillbehör på beställning*): enhet som laddar batteriet; dess egenskaper och användningsområden beskrivs i en specifik bruksanvisning.

3.3 PRODUKTENS MÄRKPLÅT (Fig. 1)

1. Ljudeffektsnivå
2. Överensstämmelsemärke
3. Tillverkningsår
4. Typ av maskin
5. Serienummer
6. Tillverkarens namn och adress
7. Artikelnummer
8. Matningsspänning och frekvens

Anteckna maskinens identifieringsuppgifter där det avses på etiketten (se omslagets baksida).

VIKTIGT *Använd identifieringsuppgifterna på produktens märkplåt varje gång som du kontaktar en serviceverkstad.*

VIKTIGT *Ett exempel på en försäkran om överensstämmelse finns på de sista sidorna i handboken.*

3.4 SÄKERHETSSKYLTAR (Fig. 2)

På apparaten sitter olika symboler.
Symbolernas betydelse:



VARNING! FARA! Denna maskin är, om den inte används på ett riktigt sätt, farlig i sig och för andra.



VARNING! Läs igenom bruksanvisningen innan du använder maskinen.



Använd hörselskydd, glasögon.





Utsätt inte för regn (eller fukt).



FARA FÖR UTSLUNGANDE FÖREMÅL! Var försiktig med material som kan slungas ut, p.g.a. luftströmmen, vilket kan orsaka allvarliga kropps- eller materialskador.

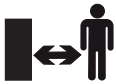

FARA FÖR UTSLUNGANDE FÖREMÅL! Se till att alla personer eller husdjur håller sig på minst 15 m avstånd när maskinen används.



Ta bort batteriet innan du utför inspektioner, rengöringar eller underhåll/justeringar på apparaten.



Fläktblad
Roterande fläktblad kan orsaka allvarliga skador.
Rör inte fläkten när enheten är i drift.

VIKTIGT *Förstörda eller oläsliga etiketter måste bytas. Beställ nya etiketter hos din auktoriserade serviceverkstad.*

4. MONTERING

Av lagrings- och transportskäl har inte vissa apparatkomponenter fabriksmonterats. Avlägsna emballaget och montera komponenterna enligt de följande instruktionerna.

⚠ ***Uppackningen och slutförandet av monteringen ska utföras på en plan och stabil yta, med utrymme som är tillräckligt för att flytta maskinen och emballagen med hjälp av lämpliga utrustningar. Använd inte maskinen innan du avslutat anvisningarna i avsnittet "MONTERING".***

4.1 UPPACKNING

1. Öppna emballaget försiktigt och se till att inga komponenter tappas bort.
2. Läs dokumentationen som finns inuti lådan, inklusive bruksanvisningen.
3. Ta upp alla omonterade delar ur lådan.
4. Packa upp maskinen.
5. Kassera lådan och emballaget i enlighet med lokala bestämmelser.

⚠ ***Innan monteringen, se till att batteriet inte sitter i sitt fack.***

4.2 MONTERING/DEMONTERING AV FÖR BLÅS-/SUGRÖR

Sätt i det främre röret för blås/sug (Fig. 3.A) i det bakre (Fig. 3.B) och fäst det med lämplig skruv (Fig. 3.C).

4.3 MONTERING AV UPPSAMLINGSPÅSE

1. Sätt fast uppsamlingspåsen (Fig. 4.A) på utsläppets munstycke (Fig. 4.B) och se till att den fästs ordentligt.
2. Fäst uppsamlingspåsen på det främre röret (Fig. 5.A) med hjälp av kroken (Fig. 5.B).

4.4 MONTERING AV FRÄMRE HANDTAG

Sätt handtaget (Fig. 6.A) i handtagshållaren och fäst det i önskat läge med hjälp av handtagsknappen (Fig. 6.B).

4.5 MONTERING AV AXELREMMEN

Sätt fast axelremmens krok i öglan (Fig. 7.A) på maskinens ovansida.

VIKTIGT *Stanna maskinen och ta alltid bort batteriet (avs. 7.2.2) varje gång som röret för sug/blås och uppsamlingspåsen tas bort.*

5. KONTROLLREGLAGE

5.1 OMKOPPLARE FÖR SUGNING/BLÅSNING

Omkopplare används för att ändra maskinens funktionsläge:
- Om du ställer omkopplaren på "BLOW" (Fig. 8.A) aktiveras blåsfunktionen;
- Om du ställer omkopplaren på "VAC" (Fig. 8.B) aktiveras sugfunktionen.

⚠ ***Maskinens funktionsläge ska ställas in innan den tänds.***

5.2 START/STOPPKNAPP

Start/stopp-knappen (Fig. 9) har en dubbel funktion:
1. starta/stoppa maskinen och samtidigt koppla/koppla ur rotorns rotation;

För att stanna maskinen, ställ knappen till läget "0".
2. används för att reglera rotorns rotationshastighet genom att vrida omkopplaren till önskat läge (1 till 5).

⚠ ***Rotorn sätts i rotation när maskinen startas.***

6. ANVÄNDNING AV MASKINEN

6.1 FÖRBEREDELSER

6.1.1 Kontrollera och ladda batteriet (Fig.10)

Innan varje användning, kontrollera batteriets laddning och ladda det genom att följa anvisningarna i batteriets handbok.

6.1.2 Reglering av axelremmen

Reglera axelremmens längd så att sugröret kan dras mycket nära marken. (Fig. 7).

6.2 SÄKERHETSKONTROLLER

⚠ ***Utför alltid säkerhetskontroller innan användningen.***

6.2.1 Allmän kontroll

Föremål	Resultat
Handtag (Fig. 1.D, 1.E)	Rena, torra, korrekt fastsatta till maskinen
Skruvar på maskinen	Riktigt åtskruvade (inte lösa)
Genomströmning av kylluft	Inte tilltäppta
Rör för blås/sug (Fig. 1.B, 1.C) och uppsamlingspåse (Fig. 1.G)	Riktigt installerad. Inget tecken på skada. Inte tilltäppt.
Rotor	Inget tecken på skada
Skydd	Inget tecken på skada
Batterier (Fig. 1.K)	Ingen skada på höljet, inga läckage
Start/stoppknappen (Fig. 1.F)	Ska lätt flytta sig från en position till en annan
Maskin	Inget tecken på skada eller slitage. Ingen onormal vibration. Inget onormalt ljud.

6.2.2 Test av maskinens funktion

Åtgärd	Resultat
1. Starta maskinen (avs. 6.3).	Maskinen startar och rotorn roterar.
1. Flytta knappen i stoppläget "0" (Fig.9).	1. Knappen ska lätt kunna flyttas och maskinen ska stanna upp.

⚠ ***Om ett resultat skiljer sig från de som anges i tabeller kan maskinen inte användas! Överlämna maskinen till en serviceverkstad för att kontrollera fallet och för en eventuell reparation.***

6.3 START

1. Stå stilla och stabilt.
2. Se till att lövblåsens/lövsugens rör inte riktas mot personer runt omkring eller.

⚠ ***Se till att knappen står i läget "0".***

3. Batterierna (Fig. 11.A.) i facket och tryck dem riktigt i botten tills du hör ett klickljud som sätter dem på plats. Kontrollera den elektriska kontakten.

ANMÄRKNING *Maskinen fungerar endast om båda batterierna är insatta.*

4. Välj det driftläge som du vill använda genom att flytta växelspaken (Fig. 8).
5. Flytta knappen i startläget (Fig. 9).

⚠ ***Rotorn sätts i rotation när maskinen startas.***

6.4 ARBETE

⚠ ***Under arbetet ska maskinen alltid hållas stadigt med båda händerna på handtagen.***

ANMÄRKNING *Under arbetet skyddas batteriet mot en total urladdning genom en skyddsanordning som släcker maskinen och blockerar funktionen.*

6.4.1 Rekommendationer för användning

1. Gå fram långsamt och håll lövblåsens rörmunstycke på lämpligt avstånd från marken (Fig. 7).
2. För att undvika en spridning av material som ska tas bort, rikta luftstrålen externt runt det insamlade materialet. Rikta aldrig luftstrålen i mitten av det insamlade materialet.
3. Håll alltid apparaten stadigt i båda handtagen.
4. Använd axelremmen när du använder apparaten som lövkross.

6.4.2 Luftgaller

Täck aldrig över luftgallren. Håll dem alltid fria från hinder och skräp. Gallren måste alltid vara rena för att motorn ska kunna kylas ordentligt.

6.4.3 Använd som lövblås

1. Vrid växelspaken till "BLOW" (Fig. 8.A).
2. Håll fast fläkten ordentligt.
3. Rikta luftstrålen framåt och blås från sida till sida, håll munstycket på tillräckligt avstånd från marken eller golvet. Rör dig långsamt framåt och håll den samlade skräphögen framför dig hela tiden.

6.4.4 Använd som lövsug/lövkross

1. Vrid växelspaken till "VAC" (Fig. 8.B).
2. Håll lövsugen ordentligt.
3. Styrhjulen (Fig. 1.I) i slutet av sugröret används för att lättare dra sugröret till marken.
4. Små skräp som löv och grenar strimlas när de går genom fläkthuset.
5. För längre livslängd och bättre prestanda tömmer du påsen ofta.

6.4.5 Reglering av hastigheten

Det är alltid lämpligt att ställa in rotorns rotationshastighet i förhållande till typen av material som ska tas bort:
- medelhög blåshastighet för lätta material och små buskage på gräsmattan för att flytta gräs och lätta löv på asfalt eller fast mark;
- maximal blåshastighet, för blöta löv, tyngre material som ny snö eller skrymmande skräp.

6.5 STOPP

För att stanna maskinen, flytta knappen till stoppläget "0" (Fig. 9).

⚠ ***Rotorn fortsätter att rotera i några sekunder även när maskinen har stannat.***
Stanna alltid maskinen vid förflyttning mellan arbetsplatser.

⚠ ***Under förflyttningarna, håll aldrig handen på gasreglaget för att undvika en oavsiktlig start.***

6.6 EFTER ANVÄNDNING

1. Avlägsna batteriet från facket och ladda det (avs. 7.2.2).
2. Låt motorn kallna innan maskinen ställs inomhus.
3. Gör rent (avs. 7.3).
4. Kontrollera att det inte finns lösa eller skadade delar. Byt skadade komponenter om det behövs och dra eventuellt åt lösa skruva och bultar eller kontakta en auktoriserad serviceverkstad.
5. Kontroll av eventuella skador som finns på maskinen. Kontakta en auktoriserad serviceverkstad vid behov.

VIKTIGT *Ta alltid bort batteriet (avs. 7.2.2) varje gång som maskinen inte används eller lämnas obevakad.*

7. LÖPANDE UNDERHÅLL

7.1 ALLMÄN INFORMATION

⚠ ***Innan du utför inspektioner, rengöringar eller underhåll/justeringar på maskinen:***
- ***Stanna maskinen (avs. 6.5).***
- ***Avlägsna batteriet och ladda det (avs. 7.2.2) (låt aldrig batteriet sitta i eller vara inom räckhåll för barn eller obehöriga personer).***
- ***Kontrollera att alla rörliga delar har stannat helt och hållet.***
- ***Låt motorn kallna innan maskinen ställs inomhus.***
- ***Bär lämpliga kläder, arbetshandskar och skyddsglasögon.***
- ***Läs igenom instruktionerna.***

VIKTIGT *Alla underhållsarbeten och regleringar som inte beskrivs i den här handboken måste utföras av din återförsäljare eller av ett specialiserat center.*

7.2 BATTERI

7.2.1 Batteriliv

Batterilivet (och därmed ytan som kan klippas innan laddningen) beror huvudsakligen på användarens beteenden som ska undvika:
- att ofta tända och släcka maskinen under arbetet;
- en rotationshastigheten på rotorn som inte är lämplig för typen av material som ska tas bort (avs. 6.4.5).

För att optimera batteriets autonomi rekommenderas det alltid att ställa in rotorns rotationshastighet så att den passar den typ av material som ska avlägsnas.

Om du vill använda maskinen för arbeten som varar längre än den tid som standardbatteriet kan garantera är det möjligt att:
- köpa ett ytterligare standardbatteri för att omedelbart ersätta ett urladdat batteri, utan att arbetet behövs avbrytas.

ANMÄRKNING *Använd alltid fulladdade batterier. Om ett av de två batterierna inte är fulladdat stängs maskinen av när det är slut.*

- köpa ett batteri med högre batteriliv i förhållande till standardbatteriet (avs. 13.1).

7.2.2 Borttagning och laddning av batteriet (Fig.12,13)

ANMÄRKNING *Batteriet har ett skydd som förhindrar en omladdning om omgivningstemperaturen inte är mellan 0 och +45 °C.*

7.3 RENGÖRING AV MASKINEN

- För att minska brandrisken, håll maskinen ren från rester av löv och grenar.
- Gör alltid rent maskinen efter användningen med en ren trasa och neutralt rengöringsmedel.
- Avlägsna all fukt med hjälp av en mjuk och torr trasa. Fukten kan leda till risk för elstötar.
- Använd inte aggressiva rengöringsmedel eller lösningar för att göra rent plastdelar eller handtagen.
- Använd inte vattenstrålar och undvik att blöta ner motorn och de elektriska komponenterna.
- Håll alltid rotorn ren och dammfri och utan skräp genom att blåsa tryckluft genom gallret. Spruta inte vatten på rotorn.
- För att undvika en överhettning och skador på motorn eller batteriet, se till att kylsystemets luftintag är rent och fritt från skräp.

7.4 RENGÖRING AV UPPSAMLINGSPÅSEN OCH SUGRÖRET

1. Ställ strömbrytaren på "0" och vänta tills den stängs av riktigt.
2. Ta bort batteripaketet
3. Töm uppsamlingspåsen efter varje användning för att undvika försämring och hinder av luftflödet som kan försämra apparatens prestanda.
4. Vänd påsen och skaka den kraftigt för att avlägsna rester av damm och skräp.
5. Avlägsna försiktigt allt material som blockerar sugröret.

7.5 MUTTRAR OCH FÄSTSKRUVAR

- Se till att muttrar och skruvar är åtdragna för att alltid ha en maskin under säkra funktionsförhållanden.
- Kontrollera regelbundet att handtagen har fästs riktigt.

8. FÖRVARING

8.1 FÖRVARING AV MASKINEN

När maskinen ska ställas undan:
1. Avlägsna batteriet från facket och ladda det (avs. 7.2.2).
2. Låt motorn kallna innan maskinen ställs inomhus.
3. Gör rent (avs. 7.3).
4. Kontrollera att det inte finns lösa eller skadade delar. Byt skadade komponenter om det behövs och dra eventuellt åt lösa skruva och bultar eller kontakta en auktoriserad serviceverkstad.
5. Ställ undan maskinen:
   – i en torr miljö;
   – skyddad mot väder;
   – på en plats utom räckhåll för barn;
   – Se till att nycklar eller verktyg som använts för underhållsarbetet tagits bort.

8.2 FÖRVARING AV BATTERIET

Om batteriet inte har laddats under en längre tid bör det alltid förvaras på en skuggig, sval och fuktfri plats med en omgivningstemperatur mellan 0 och 45 °C.

VIKTIGT *Vid ett längre stillastående ska batteriet laddas varannan månad för att förlänga livslängden.*

9. FÖRFLYTTNING OCH TRANSPORT

Varje gång som maskinen ska förflyttas och transporteras, utför följande:

1. Stanna maskinen (avs. 6.5);
2. Kontrollera att alla rörliga delar har stannat helt och hållet;
3. Avlägsna batteriet från facket och ladda det (avs. 7.2.2);
4. Ta tag i maskinen endast med handtaget och rikta rören så att de inte skapar hinder;
5. Se till att hanteringen av maskinen inte orsakar material- eller personskador.

10. SERVICE OCH REPARATIONER

Den här handboken ger alla anvisningar som behövs för att använda maskinen och för ett korrekt löpande underhåll som kan utföras av användaren. Allt justeringsarbete och underhållsarbete som inte beskrivs i denna bruksanvisning ska utföras hos din återförsäljare eller en specialiserad serviceverkstad.Ingrepp som utförs av olämpliga strukturer eller av ej kvalificerade personer medför att all slags garanti, tillverkarens förpliktelse eller ansvar upphör att gälla.

- Icke-originalreservdelar och tillbehör godkänns inte. Tillverkaren har inte någon som helst ansvar eller förpliktelse vid en användning av icke-originalreservdelar och tillbehör vilket påverkar maskinens säkerhet.
- Originalreservdelar tillhandahålls av auktoriserade serviceverkstäder och återförsäljare.

11. GARANTINS TÄCKNING

Garantivillkoren är endast avsedda för konsumenter, dvs. icke-professionella användare.
Garantin täcker alla defekter i material- och tillverkningskvalitet som påträffas under garantiperioden av din återförsäljare eller ett specialiserat center.
Garantin är begränsad till reparation eller byte av den komponent som anses vara defekt.
Garantin gäller under förutsättning att maskinen underhålls regelbundet.
Garantin täcker inte skador som beror på:

- Försummelse av att läsa bifogad bruksanvisning (instruktionsbok).
- Yrkesmässig användning.
- Förbiseende, vårdslöshet.
- Extern orsak (blixtnedslag, slag, främmande föremål i maskinen) eller olycka.
- Felaktig användning och montering eller otillåten av tillverkaren.
- Dåligt underhåll.
- Ändring av maskinen.
- Användning av icke-originala reservdelar (anpassningsbara delar).
- Användning av tillbehör som inte levereras av eller inte är godkända av tillverkaren.

Garantin täcker inte heller:

- Underhållsarbeten (beskrivs i bruksanvisningen).
- Ett normalt slitage på förbrukningsmaterialen.
- Normalt slitage.
- Kosmetisk försämring av maskinen på grund av användning.
- Tillfälliga kostnader som kan vara förknippade med aktivering av garantin, t.ex. flyttning av maskinen till användarens lokaler, transport av maskinen till återförsäljaren, hyra av ersättningsutrustning eller anlitande av ett externt företag för allt underhållsarbete.

Användaren skyddas av nationell lagstiftning. Användarens rättigheter enligt nationell lagstiftning begränsas inte på något sätt av denna garanti.

12. FELSÖKNING

PROBLEM	MÖJLIG ORSAK	ÅTGÄRD
1. Maskinen startar inte när brytaren trycks ner	Batterier saknas eller sitter fel	Se till att batterierna sitter riktigt (avs. 7.2.3)
	Urladdat/urladdade batteri/batterier	Kontrollera laddningen och ladda batterierna (avs. 7.2.2)
	Fel på start/stoppknappen eller lövblåsen är skadad	Använd inte maskinen. Stäng omedelbart av maskinen, avlägsna batteriet och kontakta ett servicecenter.
2. Motorn stannar upp under arbetet	Batteriena sitter fel	Se till att batterierna sitter riktigt (avs. 7.2.3)
	Urladdat/urladdade batteri/batterier	Kontrollera laddningen och ladda batterierna (avs. 7.2.2)
3. Rotorn roterar men ingen luft kommer ut ur lövblåsens rör	Lövblåsens rör är blockerat eller igensatt	Stäng av maskinen, avlägsna batterierna och ta bort skräp eller annat material som täpper till lövblåsen.
4. Överdrivna buller och/eller vibrationer skapas under arbetet	Lösa eller skadade delar	Stäng av maskinen, avlägsna batteriet och: – kontrollera skadorna; – kontrollera om det finns lösa delar och dra åt dem; – byt ut eller reparera de skadade delarna med delar av motsvarande egenskaper.
5. Det ryker från maskinen under användningen	Skadad lövblås.	Använd inte maskinen. Stäng omedelbart av maskinen, avlägsna batteriet och kontakta ett servicecenter.
6. Dålig batteriladdning	Tunga arbetsvillkor med högre strömförbrukning	Underlätta användningen (avs. 7.2.1)
	Batteriet räcker inte för arbetet som ska utföras	Använd större batterier (avs. 13.1)
	Försämrad batterikapacitet	Köp ett nytt batteri
7. Batteriladdaren laddar inte batteriet	Batterierna sitter inte riktigt i batteriladdaren	Kontrollera att det sitter riktigt (avs. 7.2.2)
	Olämpliga miljövillkor	Ladda i en omgivning med lämplig temperatur (se instruktionsboken för batteriet/batteriladdaren)
	Kontakterna är smutsiga	Gör rent kontakterna
	Batteriladdaren är inte spänningssatt	Kontrollera att kontakten sitter i och att strömuttaget är spänningssatt
	Felaktig batteriladdare	Byt mot en original reservdel
		Om problemet fortsätter, se handboken till batteriet/batteriladdaren

Kontakta din återförsäljare om felen som åtgärdats enligt ovan kvarstår.

13. TILLBEHÖR PÅ BESTÄLLNING

13.1 BATTERIER

Det finns batterier med olika kapaciteter för att passa specifika arbetsmoment (Fig. 14).
Listan över batterier för den här maskinen finns i tabellen i tabellen "Tekniska specifikationer".

13.2 BATTERILADDARE

Anordningen som används för att ladda batteriet (Fig. 15).

TR **DİKKAT!: MAKİNEYİ KULLANMADAN ÖNCE TALİMATLAR İÇEREN KILAVUZU DİKKATLE OKUYUN. Gelecekteki her türlü ihtiyaç için saklayın.**

İÇİNDEKİLER

1. GENEL BİLGİLER 1
2. GÜVENLİK KURALLARI 1
3. MAKİNEYİ ÖĞRENMEK 4
   - 3.1 Makinenin açıklaması ve amaçlanan kullanım 4
   - 3.2 Temel bileşenler (Res. 1) 5
   - 3.3 Ürün belirleme etiketi (Res. 1) 5
   - 3.4 Güvenlik işaretleri (Res. 2) 5
4. MONTAJ 6
   - 4.1 Ambalajdan çıkarma 6
   - 4.2 Üfleyici/ASPİRATÖR borusunun montajı / sökülmesi 6
   - 4.3 TOPLAMA SEPETİNİN Montajı 6
   - 4.4 ÖN KABZANIN MONTAJI 6
   - 4.5 OMUZLUĞUN MONTAJI 6
5. KONTROL KUMANDALARI 6
   - 5.1 ASPİRASYON/ÜFLEME KOMÜTATÖRÜ 6
   - 5.2 ÇALIŞTIRMA/DURDURMA ŞALTERİ 6
6. MAKİNENİN KULLANIMI 6
   - 6.1 Hazırlık işlemleri 6
   - 6.2 Güvenlik kontrolleri 7
   - 6.3 Başlatma 7
   - 6.4 İşte kullanma 7
   - 6.5 Durdurma 8
   - 6.6 Kullandıktan sonra 8
7. OLAĞAN BAKIM 8
   - 7.1 Genel Bilgiler 8
   - 7.2 Batarya 8
   - 7.3 Makinenin temizliği 9
   - 7.4 Toplama sepetinin ve ASPİRASYON BORUSUNUN temizlenmesi 9
   - 7.5 Sabitleme somun ve vidaları 9
8. DEPOYA KALDIRMA 9
   - 8.1 Makinenin depoya kaldırılması 9
   - 8.2 Bataryanın depoya kaldırılması 9
9. TAŞIMA VE NAKLİYE 9
10. SERVİS VE ONARIMLAR 10
11. GARANTİ KAPSAMI 10
12. ARIZA TESPİTİ 11
13. TALEP ÜZERİNE TEDARİK EDİLEN AKSESUARLAR 12
    - 13.1 Bataryalar 12
    - 13.2 Batarya şarj cihazı 12

1. GENEL BİLGİLER

1.1 KILAVUZUN OKUNMASI

NOT *veya* **ÖNEMLİ** *Makineye zarar vermemek veya hasar yaratmamak amacıyla daha önceden belirtilenleri, açıklamalar veya diğer bilgiler ile tamamlar.*

⚠ simgesi bir tehlikeyi vurgular. Uyarılara uygun hareket edilmemesi, personelde veya üçüncü şahıslarda yaralanmalara ve/veya zararlara yol açabilir.

Gri noktalı kenarlıkla vurgulanan paragraflar, bu kılavuzda belirtilen tüm modellerde mevcut olmayan isteğe bağlı özellikleri gösterirler. İlgili özelliğin kendi modelinizde bulunup bulunmadığını kontrol edin.

Tüm “ön”, “arka”, “sağ” ve “sol” bilgilerinde operatörün çalışma pozisyonu referans alınmıştır.

2. GÜVENLİK KURALLARI

2.1 EĞİTİM

⚠ Makineyi kullanmadan önce talimatları dikkatlice okuyun. Kumandaları ve makinenin uygun kullanımını iyi öğrenin. Uyarılara ve talimatlara uyulmaması elektrik çarpmasına yangınlara ve/veya ciddi yaralanmalara neden olabilir. Tüm uyarıları ve talimatları ileride başvurmak üzere saklayın.

- Makinenin çocuklar veya fiziksel, duyusal ya da zihinsel kapasiteleri kısıtlı veya deneyim ve gerekli bilgiden yoksun kişilerce veya talimatlara gereken aşinalığa sahip olmayan kişilerce kullanılmasına kesinlikle izin vermeyin. Yerel kanunlar kullanıcı için minimum bir yaş sınırı tespit edebilir.
- Makineyi insanlar, özellikle de çocuklar veya hayvanların yakınındayken kesinlikle kullanmayın. Çocukların başka bir yetişkinin gözetimi altında tutulması gerekmektedir. Çocuklar cihazla oynamamalıdırlar.

- Kullanıcı yorgun olduğunda, kendini kötü hissettiğinde veya ilaç, uyuşturucu, alkol veya refleks ve dikkat yeteneklerine zararlı maddeler aldığında asla makineyi kullanmayın.
- Başka kişilere veya onların mallarına gelebilecek kazalardan ve beklenmedik olaylardan operatörün veya kullanıcının sorumlu olduğunu unutmayın. Üzerinde çalışılacak arazide, özellikle eğimlerde, engebeli, kaygan veya dengesiz arazide bulunan potansiyel riskleri değerlendirme ile gerek kendisinin, gerekse başkalarının güvenliğini sorumluluğu kullanıcıya aittir.
- Makinenin başkalarına devredilmek veya ödünç verilmek istenmesi halinde kullanıcının, işbu kılavuzda bulunan kullanım talimatlarını okumuş olduğundan emin olun.

2.2 HAZIRLIK İŞLEMLERİ

Kişisel koruyucu donanımlar (KKD)
- Uygun giysiler, kaymaz tabanlı dayanıklı iş ayakkabıları ve uzun pantolon giyin. Makineyi çıplak ayakla veya açık sandaletlerle kullanmayın. İşitme duyusunu koruyucu kulaklık, titreşim önleyici eldiven, koruyucu gözlük, toz önleyici maske takın.
- İşitme koruması kullanılması, muhtemel uyarıları (bağırma veya alarmlar) duyma kabiliyetini azaltabilir. Çalışma yapılan alanın civarında olup bitenlere azami dikkat gösterin.
- Makineye veya çalışma ortamında mevcut nesnelere ve materyallere takılabilecek eşarplar, gömlekler, kolyeler bilezikler, sarkan kısımları ve bağcıkları olan ya da kravat içeren giysiler ve her halükarda sallantılı veya bol aksesuarlar kullanmayın.
- Saçları hava giriş ızgarasından uzakta tutun; bunlar çarka takılarak ağır yaralanmalara neden olabilirler. Uzun saçları uygun şekilde toplayın.

Çalışma alanı / Makine
- Tüm çalışma alanını iyice kontrol edin ve manüel olarak kalıntıları gidermek için bir tarak veya süpürge kullanın ve makine tarafından fırlatılabilecek (üfleyici olarak kullanımda) veya emme hortumunu tıkayabilecek (aspiratör olarak kullanımda) veya tehlike kaynağı olabilecek her şeyi (taşlar, dallar, demir teller, kemikler, vb.) giderin.
- Tozlu toprak durumunda, yüzeyin hafifçe ıslatılması tavsiye edilir.
- Yangın riskini önlemek için makineyi sıcak motor ile yapraklar veya kuru otlar arasında bırakmayın.

2.3 KULLANIM ESNASINDA

Çalışma Alanı
- Makineyi, patlama riski bulunan ortamlarda, tutuşabilir sıvılar, gaz veya toz mevcut ise kullanmayın. Elektrikli aletler, tozu veya buharları tutuşturabilir kıvılcımlar üretirler.
- Sadece gün ışığında veya yeterli yapay ışıkta ve iyi görünürlük koşullarında çalışın.
- Diğer kişilerin makinenin etki alanından en az 15 metre uzakta durduklarından emin olun.
- Islak çimde, yağmur altında ve fırtına riski olduğunda, özellikle de yıldırım düşmesi olasılığı varken çalışmayın.
- Çalışma esnasında operatörün dengesini garanti etmeyen ıslak veya kaygan zeminde veya her halükarda aşırı engebeli veya dik arazilerde çalışmaktan olabildiğince kaçının;
- Makineyi yağmura veya nemli ortamlara maruz bırakmayın. Bir aletin içine sızan su, elektrik çarpma riskini artırır.
- Zemindeki düzensizliklere (tümsekler, kanallar), eğimlere, gizli tehlikelere ve görüşü sınırlandırabilecek muhtemel engellerin varlığına özellikle dikkat edin.
- Sarp kayalık, çukur veya nehir kenarlarının yakınlarında çok dikkatli olun.
- Makine yol yakınlarında kullanılıyorsa, trafiğe dikkat edin.
- Rüzgarın yönünü daima değerlendirin ve asla rüzgara karşı çalışmayın.
- Makineyi açık pencerelerin yakınlarında kullanmayın.
- Çalıştırmayı düz ve sağlam bir zeminde yapın.
- Çıkan malzemelerin yaralanmalara neden olmasını önlemek için makineyi taş döşeli veya çakıllı yüzeyde kullanmayın.
- Doğru şekilde kaldırılmalarını engelleyebileceğinden ve hava giriş açıklıklarından malzeme çarpmasına neden olabileceğinden, çıkan malzemenin tahliye bölgesinde birikmesini önleyin.

Davranış Şekilleri
- Makine üfleyici olarak kullanıldığında çalışma esnasında daima sağ el üst kabzada olacak şekilde sıkıca tutulmalıdır.
- Makine aspiratör olarak kullanıldığında çalışma esnasında toplama sepeti operatörün solunda bulunacak şekilde, sağ el üst kabza üzerinde ve sol el alt kabza üzerinde olacak şekilde daima iki el ile sıkıca tutulmalıdır.
- Vücudunuzun; borular, radyatörler, ocaklar, buzdolapları gibi topraklanmış veya toprak olarak görev yapan bir iletkene bağlanmış yüzeyler ile temas etmesini önleyin. Vücut, topraklanmış veya toprak olarak görev yapan bir iletkene bağlanmış yüzeyler ile temas ettiğinde, elektrik çarpma riski artar.

- Sabit ve dengeli bir pozisyon alın ve tedbirli davranın.
- Dengenizi kaybetmeyin.
- Dışarı uzanmayın.
- Eğimlerde çalışırken ayağınızla destek aldığınız noktaya çok dikkat edin.
- Asla koşmayın, yürüyün.
- Yabancı cisimlere sert şekilde çarptırmamaya ve havanın neden olduğu olası malzeme ve toz sekmelerine dikkat edin.
- Hava jetini insan veya hayvanlara doğrultmayın.
- Üfleyici olarak kullanırken, giderilen materyalin veya kaldırılan tozun kişileri veya hayvanları yaralamasını ve mülklere hasar vermesini önlemek için daima maksimum dikkat gösterin.
- Hava giriş ağzına nesneleri el yordamıyla sokmayın.
- Metal parçaları, taşları, şişeleri, tenekeleri, diğer yabancı cisimleri ve çarka zarar verebilecek hacimli nesneleri çekmeyin.
- Nesneleri çekerken makinenin tabanına göre daha yüksek bir seviyede kesinlikle durmayın.
- Yüzü, elleri ve bedeni daima hava aspiratör ızgarasından ve hava çıkış ağzından uzakta tutun ve gerek çalıştırırken, gerekse makineyi kullanırken hava geçişlerini engellemeyin.
- Döner kısımlar ciddi yaralanmalara yol açabilirler, dönmeye devam ettikleri müddetçe bu kısımlar ile temas etmekten kaçının.
-

⚠ Çalışma esnasında kırılma veya kaza durumunda, derhal motoru durdurun ve başka hasarlara sebep olmamak için makineyi uzaklaştırın; kişilerde veya üçüncü şahıslarda yaralanmalara neden olan kazalar durumunda, derhal içinde bulunulan duruma en uygun ilk yardım prosedürlerini uygulayın ve gerekli tedaviler için bir Sağlık Ocağına başvurun. Gözden kaçmaları durumunda kişilerde veya hayvanlarda hasar veya yaralanmalara yol açabilecek olası kalıntıları dikkatlice giderin.

⚠ Titreşimlere uzun süre maruz kalma, zarar görmelere ve özellikle dolaşım sistemi sorunları bulunan kişilerde nörovasküler rahatsızlıklara ("Raynaud fenomeni" veya "beyaz el" olarak da bilinen) neden olabilir. Belirtiler ellerde, bileklerde ve parmaklarda görülebilir ve his kaybı, uyuşma, kaşınma, ağrı, renk kaybı veya derinin yapısal değişikliklerine neden olur. Bu etkiler, düşük ortam sıcaklıkları ve/veya kabzalar üzerinde aşırı bir kavrama sebebi daha büyük boyutlara ulaşabilir. Belirtiler ile karşılaşıldığında makinenin kullanım sürelerini azaltmak ve bir doktora danışmak gerekir.

Kullanımla ilgili sınırlamalar

- Makine, bunu iki el ile sağlam şekilde tutabilecek ve/veya çalışma esnasında ayakta dengede sabit şekilde durabilecek kapasitede olmayan kişiler tarafından kullanılmamalıdır.
- Korumaları hasar görmüşse, yoksa veya doğru yerleştirilmemişse makineyi kesinlikle kullanmayın.
- Her bir kullanım şekli (üfleme veya emme) için öngörülen tüm aksesuarları monte etmeden makineyi kullanmayın.
- Mevcut emniyet sistemlerini/mikro anahtarları devre dışı bırakmayın, etkisiz hale getirmeyin, çıkarmayın veya kurcalamayın.
- Şalter, elektrikli aleti düzenli olarak çalıştıracak veya durduracak kapasitede olmadığında, elektrikli aleti kullanmayın. Şalter tarafından işletilemeyen bir elektrikli alet tehlikelidir ve onarılmalıdır.
- Makineyi aşırı zorlamayın ve ağır işler yapmak için ufak bir makine kullanmayın; uygun bir makinenin kullanımı riskleri azaltır ve iş kalitesini yükseltir.

2.4 BAKIM, DEPOYA KALDIRMA

Düzenli bakım yapın; depoya kaldırma işleminin doğru uygulanması, makinenin emniyetinin ve performans seviyesinin korunmasını sağlar.

Bakım

- Asla makineyi aşınmış veya hasar görmüş parçalar ile kullanmayın. Arızalı veya bozuk parçalar değiştirilmeli ve asla onarılmamalıdır. Sadece orijinal yedek parçalar kullanın.

⚠ İşbu bilgilerde belirtilen gürültü ve titreşim seviyesi makinenin maksimum kullanım değerleridir. Yüksek gürültü ve titreşim kaynaklı gerilimlere bağlı muhtemel zararları önlemeye yönelik tedbirlerin alınması gerekmektedir; makineyi sabit hızda kullanın, kabzalarından yeterli bir kuvvetle sıkıca tutun, makineyi yapmakta olduğunuz için gereken en düşük devirde kullanın, çalışırken sık ve yeterli aralar verin.

Depoya kaldırma

- Yangın riskini azaltmak için, artıkların bulunduğu kapları kapalı bir mekan içinde bırakmayın.

2.5 BATARYA / BATARYA ŞARJ CİHAZI

ÖNEMLİ *Aşağıda yer alan güvenlik kuralları, makineye bağlı batarya ile batarya şarj cihazının kendi kitapçığında belirtilen güvenlik talimatlarına ektir.*

- Bataryayı şarj etmek için sadece ve sadece üretici tarafından tavsiye edilen şarj cihazını kullanın. Uygunsuz bir şarj cihazı elektrik çarpmasına, aşırı ısınmaya veya bataryadan korozif bir sıvı sızmasına sebep olabilir.
- Sadece aletiniz için öngörülen özel bataryaları kullanın. Başka bataryaların kullanımı yaralanmalara ve yangın riskine yol açabilir.

2.6 ÇEVRE KORUMA

- Ambalajların, aşınmış parçaların veya çevreye zarar verebilecek herhangi bir parçanın imha edilmesinde yerel yönetmeliklere titizlikle uyun; bu atıklar çöpe atılmamalı, ayrıştırılmalı ve malzemelerin geri kazanımı için, özel toplama merkezlerine götürülmelidirler.
- Ortaya çıkan malzemelerin imha edilmesinde yerel yönetmeliklere titizlikle uyun.
- Hurdaya çıkarma durumunda, makineyi dışarıya terk etmeyin, yürürlükteki yerel yönetmelikler uyarınca bir toplama merkezine başvurun.



Elektrikli cihazları ev atıkları arasına atmayın. Atık elektrikli ve elektronik cihazlar konulu 2012/19/AT sayılı AB Direktifine ve bu direktifin milli kanunlara uygun olarak uygulanmasına göre tükenmiş elektrikli cihazlar, çevreye uyumlu şekilde yeniden kullanılmak amacı ile ayrı olarak toplanılmalıdırlar. Elektrikli cihazların bir çöplük veya toprak içinde bertaraf edilmeleri halinde, zararlı maddeler su katmanlarına ulaşabilir, sağlık ve sıhhatinizi zararlı şekilde etkileyerek gıda zincirine karışabilirler. Bu ürünün imha edilmesi için daha detaylı bilgi edinmek üzere ev atıklarının imha edilmesi konusunda Yetkili kurum veya Satıcınız ile temas kurun.



Faydalı ömürlerini tamamladıklarında bataryaları çevremize gereken özeni göstererek bertaraf edin. Bataryada hem kendiniz, hem de çevreniz açısından tehlikeli maddeler bulunur. Batarya çıkarılmalı, lityum iyon bataryaları kabul eden bir yapıda ayrıca bertaraf edilmelidir.



Kullanılmış ürün ve ambalajların ayrı toplanması, malzemelerin geri dönüştürülmesine ve yeniden kullanılmasına olanak tanır. Geri dönüştürülen malzemelerin yeniden kullanılması, çevrenin kirletilmesini önler ve hammadde talebini azaltır.

3. MAKİNEYİ ÖĞRENMEK

3.1 MAKİNENİN AÇIKLAMASI VE AMAÇLANAN KULLANIM

Bu makine bir bahçe aletidir ve daha detaylı olarak batarya beslemeli taşınabilir bir üfleyici/aspiratördür.

Makine başlıca olarak yüksek hızda bir hava akışı meydana getirebilen bir çarkı işleten bir motordan oluşur.

3.1.1 Öngörülen kullanım

Bu makine, üfleme ve hava çekme/öğütme yaparak sınırlı ağırlıkta ve ortalama boyuttaki yapraklar, çimler ve çeşitli döküntüleri taşımak için tasarlanmış ve imal edilmiştir.

3.1.2 Uygunsuz kullanım

Yukarıda belirtilenlerden farklı her türlü kullanım tehlikeli olabilir ve kişilere ve/veya eşyalara hasar verebilir. Aşağıda belirtilenler (örnek olarak, ancak sadece bunlarla sınırlı olmaksızın) uygunsuz kullanım olarak addedilir:

- Yanıcı veya patlama riski olan ürünlerin, sıcak közlerin veya alevsiz yanan malzemelerin, yanan sigaraların, cam parçalarının, kesici parçaların, metal nesnelerin, taşların ve operatör ile başkalarının güvenliği açısından tehlikeli olabilecek diğer cisimlerin istiflenmesi veya toplanması;
- hava üflemesinin kişilere ve/veya hayvanlara yöneltilmesi;
- makinenin birden fazla kişi tarafından kullanılması.

ÖNEMLİ *Makinenin uygunsuz kullanımı garantinin geçersiz olmasına ve kullanıcının veya başkalarının zarar görmesinden ve yaralanmasından kaynaklanan yükümlülükleri kullanıcıya devrederek Üreticinin her türlü sorumluluktan muaf tutulmasına neden olur.*

3.1.3 Kullanıcı tipolojisi

Bu makine amatör operatörler tarafından kullanılmaya yöneliktir. “Hobi amaçlı kullanıma” yöneliktir.

3.2 TEMEL BİLEŞENLER (Res. 1)

A. Tahrik ünitesi: çarka hareket verir.
B. Ön üfleyici/aspiratör borusu.
C. Arka üfleyici/aspiratör borusu.
D. Kabza: makinenin idare edilmesine olanak tanır.
E. Ön kabza: makineyi daha iyi kavramaya olanak tanır.
F. AÇMA/KAPATMA - hız düğmesi: makineyi çalıştırmaya, durdurmaya ve çalışma hızı ayarını yapmaya yarar**.**
G. Toplama sepeti: çekilen malzemeleri toplar.
H. Hava çekme/üfleme komütatörü: makinenin kullanım fonksiyonunu değiştirmeye olanak tanır**.**
I. Tekerlekler: makinenin daha kolay yönetilmesini sağlarlar.
J. Batarya yuvası: bataryaları yerleştirmeye yönelik yuvadır.
K. Bataryalar *(makineyle birlikte temin edilmemişse, bkz. Böl. 13 "talep üzerine temin edilen aksesuarlar")*: alete elektrik akımı sağlayan donanımdır; özellikleri ve kullanım kuralları özel bir kılavuzda belirtilmiştir.
L. Batarya şarj cihazı*(makineyle birlikte temin edilmemişse, bkz. Böl. 13 "talep üzerine temin edilen aksesuarlar")*: bataryayı şarj etmek için kullanılan donanımdır; özellikleri ve kullanım kuralları özel bir kılavuzda belirtilmiştir.

3.3 ÜRÜN BELİRLEME ETİKETİ (Res. 1)

1. Ses gücü seviyesi
2. Uygunluk etiketi
3. İmalat yılı
4. Makine tipi
5. Seri numarası
6. İmalatçının adı ve adresi
7. Ürün kodu
8. Besleme gerilimi ve frekansı

Makine belirleme verilerini, kapağın arkasında bulunan etiketteki özel yerlere yazın.

ÖNEMLİ *Yetkili departmanla her bağlantı kurduğunuzda ürün belirleme etiketinde belirtilen belirleme bilgilerini kullanın.*

ÖNEMLİ *Uygunluk beyannamesi örneği kılavuzun son sayfalarında bulunmaktadır.*

3.4 GÜVENLİK İŞARETLERİ (Res. 2)

Makinenin üzerinde çeşitli semboller bulunur. Sembollerin anlamları:



DİKKAT! TEHLİKE! Bu makine, doğru şekilde kullanılmadığı takdirde, kullanıcı ve diğer kişiler için tehlikeli olabilir.



DİKKAT! Bu makineyi kullanmadan önce talimat kılavuzunu okuyun.



İşitme koruması, gözlük kullanın.





Yağmur (veya nem) altında bırakmayın.



SEKME TEHLİKESİ! Kesim düzeninden kaynaklanan, fırlayarak kişilerde ağır yaralanmalara veya eşyalarda hasara neden olabilecek malzemelere dikkat edin.

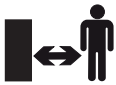

SEKME TEHLİKESİ! Makinenin kullanımı esnasında herkesi ve bütün ev hayvanlarını en az 15 m uzaklaştırın.



Makine üzerinde herhangi bir kontrol, temizlik veya bakım/ayarlama işlemi yapmadan önce bataryayı çıkarın.



Fan kanatçıkları
Döner durumdaki fan kanatçıkları ağır yaralanmalara neden olabilir. Alet çalışır haldeyken fana dokunmayın

ÖNEMLİ *Yırtılmış veya okunamaz hale gelmiş yapışkanlı etiketlerin değiştirilmesi gerekir. Yeni etiketleri yetkili teknik servisinizden isteyin.*

4. MONTAJ

Depolama ve sevkiyat nedenlerinden makinenin bazı bileşenleri, doğrudan fabrikada ambalajlanmamıştır; bu bileşenler, ambalaj çıkarıldıktan sonra aşağıdaki talimatları izleyerek monte edilmelidir.

⚠ ***Ambalajın açılması ve montajın tamamlanması düz ve sağlam bir yüzey üzerinde gerçekleştirilmelidir, makinenin ve ambalajların hareket ettirilmeleri için yeterli derecede yer bulunmalıdır ve daima uygun aletler kullanılmalıdır. Makineyi "MONTAJ" bölümünde verilen talimatları tamamlamadan kullanmayın.***

4.1 AMBALAJDAN ÇIKARMA

1. Ambalajı, bileşenleri kaybetmemeye dikkat ederek, özenle açın.
2. Kutunun içine bulunan, bu kılavuzun da yer aldığı belgelere başvurun.
3. Monte edilmemiş tüm bileşenleri kutudan çıkarın.
4. Makineyi kutudan çıkarın.
5. Kutuyu ve ambalajları bulunduğunuz yerdeki yönetmeliklere uygun şekilde bertaraf edin.

⚠ ***Montaj işlemini yapmadan önce, bataryanın yuvasına takılı olmadığından emin olun.***

4.2 ÜFLEYİCİ/ASPİRATÖR BORUSUNUN MONTAJI / SÖKÜLMESİ

Ön üfleyici/aspiratör borusunu (Res. 3.A) arka boruya (Res. 3.B) takarak, özel vidayla (Res. 3.C) sabitleyin.

4.3 TOPLAMA SEPETİNİN MONTAJI

1. Toplama sepetini (Res. 4.A) çıkış ağzına (Res. 4.B) geçirin, doğru şekilde geçtiğinden emin olun.
2. Toplama sepetini özel kancayla (Res. 5.B) ön boruya (Res. 5.A) geçirin.

4.4 ÖN KABZANIN MONTAJI

Kabzayı (Res. 6.A) yuvasına yerleştirin ve özel düğmeyle (Res. 6.B) istediğiniz konumda sabitleyin.

4.5 OMUZLUĞUN MONTAJI

Omuzluğun yaylı kancasını makinenin üst kısmında bulunan özel göze (Res. 7.A) takın.

ÖNEMLİ *Üfleyici/aspiratör borusunu ve toplama sepetini çıkaracağınız zaman daima makineyi durdurun ve bataryayı (par. 7.2.2) çıkarın.*

5. KONTROL KUMANDALARI

5.1 ASPİRASYON/ÜFLEME KOMÜTATÖRÜ

Bu komütatör, makinenin kullanım fonksiyonunu değiştirmeye olanak tanır.

- Komütatör "BLOW" (ÜFLEME) konumuna (Res. 8.A) getirildiğinde üfleme fonksiyonu devreye girer.
- Komütatör "VAC" (ÇEKME) konumuna (Res. 8.B) getirildiğinde aspirasyon fonksiyonu devreye girer.

⚠ ***Makinenin çalışma modu açılmadan önce ayarlanmalıdır.***

5.2 ÇALIŞTIRMA/DURDURMA ŞALTERİ

Çalıştırma/durdurma şalteri (Res. 9) iki işleve sahiptir:

1. makineyi çalıştırır/durdurur ve aynı anda çarkın dönüşünü devreye sokar/devreden çıkarır.

Makineyi durdurmak için şalteri durdurma "0" konumuna götürün.

2. Şalteri (1 ila 5 arasında) istediğiniz konuma götürerek çarkın dönüş hızını ayarlayabilirsiniz.

⚠ ***Makinenin çalışması, çarkın aynı anda dönmesine neden olur.***

6. MAKİNENİN KULLANIMI

6.1 HAZIRLIK İŞLEMLERİ

6.1.1 Bataryanın kontrolü ve şarj edilmesi (Res. 10)

Her kullanımdan önce batarya kitapçığında yer alan talimatları izleyerek bataryanın şarj durumunu kontrol edip, bataryayı şarj edin.

6.1.2 Omuzluğun ayarlanması

Omuzluk kayışının uzunluğunu aspirasyon borusunun zeminden çok az yukarıda yönetilebileceği şekilde ayarlayın. (Res. 7).

6.2 GÜVENLİK KONTROLLERİ

⚠ ***Kullanmadan önce güvenlik kontrollerini daima yapın.***

6.2.1 Genel kontrol

Aksam	Sonuç
Kabzalar (Res. 1.D, 1.E)	Temiz, kuru, makineye doğru şekilde ve iyice sabitlenmiş
Makine üzerindeki vidalar	İyice sıkıştırılmış (gevşek değil)
Soğuk havalardaki geçişler	Engellenmez
Üfleyici / aspiratör borusu (Res. 1.B, 1.C) ve toplama sepeti (Res. 1.G)	Doğru takılmış. Herhangi bir hasar belirtisi yok. Tıkalı değil.
Çark	Herhangi bir hasar belirtisi yok
Korumalar	Herhangi bir hasar belirtisi yok
Bataryalar (Res. 1.K)	Muhafazasında herhangi bir hasar yok, herhangi bir sıvı sızıntısı yok
Çalıştırma/durdurma şalteri (Res. 1.F)	Bir konumdan diğerine kolay geçmelidir
Makine	Herhangi bir hasar veya yıpranma belirtisi yok. Anormal titreşim yok Anormal ses yok.

6.2.2 Makine çalışma testi

İşlem	Sonuç
1. Makineyi çalıştırın (Par. 6.3).	Makine çalışır ve çark dönmeye başlar.
1. Şalteri durdurma konumuna götürün "0" (Res. 9).	1. Şalter kolayca hareket etmeli ve makine durmalıdır.

⚠ ***Elde ettiğiniz sonuçların biri bile tablolardan farklıysa, makineyi kullanmayın! Makineyi gereken kontrollerin yapılması ve onarılması için bir servis merkezine gönderin.***

6.3 BAŞLATMA

1. Sağlam ve dengeli bir pozisyon edinin.
2. Üfleyici/aspiratör borusunun etrafta bulunabilecek seyreden kişilere veya döküntülere doğrultulmadığından emin olun.

⚠ ***Şalterin "0" konumunda bulunduğundan emin olun.***

3. Bataryaları (Res.11.A) yuvasına yerleştirip, yerinde kilitlendiğini ve elektrik temasının sağlandığını bildiren "tık" sesi gelene dek sonuna kadar itin.

NOT *Makine yalnızca bataryaların her ikisi de takıldığında çalışır.*

4. Komütatörün kumanda kolunu (Res.8) kullanarak istediğiniz çalışma modunu seçin.
5. Şalteri çalıştırma konumuna götürün (Res.9).

⚠ ***Makinenin çalışması, çarkın aynı anda dönmesine neden olur.***

6.4 İŞTE KULLANMA

⚠ ***Makine çalışma esnasında daima eller her iki kabzada olacak şekilde sıkıca tutulmalıdır.***

NOT *İşte kullanım esnasında, batarya, makineyi kapatan ve çalışmasını bloke eden bir koruma düzeni aracılığıyla komple boşalmaya karşı korunur.*

6.4.1 Kullanımla ilgili tavsiyeler

1. Üfleyici borusunun uç kısmını yerden yeterli mesafede tutarak yavaşça ilerleyin (Res. 7).
2. Kaldırılacak malzemenin saçılmasını önlemek için, üflenen havayı malzeme birikintisinin dış kenarlarından yönlendirin. Üflenen havayı hiçbir zaman birikintinin ortasına doğrultmayın.
3. Üniteyi daima her iki kabzadan sıkıca tutun.
4. Üniteyi öğütücü olarak kullanırken omuzluğu kullanın.

6.4.2 Hava ızgaraları

Hava ızgaralarının üzerlerini kesinlikle örtmeyin. Bunları daima engellerden ve döküntülerden arındırılmış halde tutun. Motorun doğru soğumasına olanak tanımak için ızgaralar daima temizlenmelidir.

6.4.3 Üfleyici olarak çalıştırma

1. Komütatörün kumanda kolunu "BLOW" (ÜFLEME) konumuna (Res.8.A) çevirin
2. Üfleyiciyi sıkıca tutun.
3. Hava jetini ileri doğru yönlendirin ve ağız kısmını yerden veya zeminden yeterli mesafede tutarak bir yandan diğer yana üfleyin. Biriken döküntü yığınını daima önünüzde tutarak yavaşça ilerleyin.

6.4.4 Aspiratör/öğütücü olarak çalıştırma

1. Komütatörün kumanda kolunu "VAC" (ÇEKME) konumuna (Res.8.B) çevirin.
2. Aspiratörü sıkıca tutun.
3. Aspirasyon borusunun ucundaki kılavuz tekerlekleri (Res.1.I), aspirasyon borusunun yerde kolayca idare edilmesine olanak tanır.
4. Yapraklar ve dallar gibi küçük döküntüler fan gövdesinden geçerken öğütülürler.
5. Sepetin daha uzun süre dayanması ve daha iyi randıman almak için sepeti sık sık boşaltın.

6.4.5 Hız ayarı

Çark dönüş hızının daima kaldırılacak malzeme tipiyle orantılı olarak ayarlanması uygundur:

– Çayırda bulunan hafif malzemeler ve küçük çalılar, asfalt veya sert zemin üzerindeki hafif otları ve yaprakları taşımak için orta üfleme hızı.
– Islak yapraklar, yeni yağmış kar veya hacimli pislikler gibi daha ağır malzemeler için maksimum üfleme hızı.

6.5 DURDURMA

Makineyi durdurmak için şalteri "0" konumuna götürün (Res. 9).

⚠ ***Makine durdurulduktan sonra dahi çark birkaç saniye daha dönmeye devam eder.***
Bir çalışma sahasından diğerine giderken daima makineyi durdurun.

⚠ ***Taşıma işlemleri sırasında kazara çalışmasını önlemek için kesinlikle elinizi gaz kumanda kolunun üzerinde tutmayın.***

6.6 KULLANDIKTAN SONRA

1. Bataryayı yuvasından çıkarın ve şarj edin (par. 7.2.2).
2. Makineyi herhangi birportama yerleştirmeden önce, motoru soğumaya bırakın.
3. Temizlik yapın (Par. 7.3).
4. Gevşemiş veya hasar görmüş bileşen bulunup bulunmadığını kontrol edin. Gerekirse, hasar görmüş bileşenleri değiştirin, gevşemiş olabilecek vida, somun ve cıvataları sıkıştırın veya yetkili teknik servis merkeziyle bağlantı kurun.
5. Makine üzerinde bulunabilecek hasarların kontrolü. Gerekirse, yetkili servis merkeziyle bağlantı kurun.

ÖNEMLİ *Makineyi kullanmadan veya gözetimsiz halde bırakacağınız her sefer bataryayı daima çıkarın (Par. 7.2.2) .*

7. OLAĞAN BAKIM

7.1 GENEL BİLGİLER

⚠ ***Makine üzerinde herhangi bir kontrol, temizlik veya bakım/ayarlama işlemi yapmadan ÖNCE:***

- ***Makineyi durdurun (par. 6.5).***
- ***Bataryayı çıkarın ve şarj edin (par. 7.2.2) (bataryayı kesinlikle takılı halde veya çocukların ya da uygun olmayan kişilerin erişemeyecekleri yerlerde tutmayın).***
- ***Tüm hareketli parçaların tamamen durduğundan emin olun.***
- ***Makineyi herhangi birportama yerleştirmeden önce, motoru soğumaya bırakın.***
- ***Uygun giysiler giyin, iş eldiveni ve koruyucu gözlük takın;***
- ***İlgili talimatları okuyun.***

ÖNEMLİ *Bu kılavuzda açıklanmayan bakım ve ayarlama işlemlerinin tamamı Satıcınız veya Teknik Servis tarafından yapılmalıdır.*

7.2 BATARYA

7.2.1 Batarya çalıştırma süresi

Bataryanın kullanma süresi (yani şarj öncesi işlenebilir yüzey) başlıca olarak operatörün uzak durması gereken davranışlar olan aşağıdakilere bağlıdır:

– Çalışma esnasında sık açma ve kapamalar.
– Çark dönüş hızının kaldırılacak malzeme tipine uygun olmaması (par. 6.4.5).

Bataryanın çalıştırma süresini optimize etmek için çark dönüş hızını, kaldırılacak malzeme tipine uygun olarak ayarlamak daima iyi olacaktır.

Makinenin standart batarya ile mümkün olandan daha uzun çalışmalarda kullanılmasının istenmesi halinde, aşağıdakiler mümkündür:

- Kullanım sürekliliğini tehlikeye atmaksızın, boşalan bataryayı derhal değiştirmek için başka bir standart batarya satın almak.

NOT *Bataryaları daima tamamen şarjlı haldeyken kullanın. İki bataryadan birinin tamamen şarjlı olmadığı durumda, bu batarya tükendiğinde makine durabilir.*

- Standart bataryaya oranla daha fazla kullanma süresi sunan bir batarya satın almak (par. 13.1).

7.2.2 Bataryanın çıkarılması ve şarj edilmesi (Res.12,13)

NOT *Batarya, ortam sıcaklığı 0 ile +45 °C arasında olmadığında şarj olmasını engelleyen bir koruma ile donatılmıştır.*

7.3 MAKİNENİN TEMİZLİĞİ

- Yangın tehlikesini azaltmak için, makineyi yaprak ve dal kalıntılarından arındırın.
- Kullandıktan sonra makineyi daima temiz ve nötr deterjanla nemlendirilmiş bir bez kullanarak temizleyin.
- Yumuşak ve kuru bir bez kullanarak tüm nemi giderin. Nem, elektrik çarpması risklerinin doğmasına neden olabilir.
- Plastik aksam ile kabza temizliğinde aşındırıcı deterjanları veya çözücüleri kullanmayın.
- Su jetleri kullanmayın ve motorun ve elektrikli bileşenlerin ıslanmasını önleyin.
- Izgaralardan basınçlı hava tutarak, çarkı daima toz ve döküntülerden arındırılmış, temiz halde tutun. Çarkın üzerine su püskürtmeyin.
- Motorun veya bataryanın aşırı ısınarak zarar görmesini önlemek için soğutma havası giriş ızgaralarının daima temiz ve birikintilerden arındırılmış halde olduğundan emin olun.

7.4 TOPLAMA SEPETİNİN VE ASPİRASYON BORUSUNUN TEMİZLENMESİ

1. Açma/kapatma şalterini "0" konumuna getirin ve tamamen kapanmasını bekleyin.
2. Batarya grubunu çıkarın
3. Bozulmasını ve ünitenin randımanının düşmesine yol açabilecek şekilde hava akışındaki tıkanıkları önlemek amacıyla her kullanımdan sonra toplama sepetini boşaltın.
4. Sepeti ters çevirin ve kalan toz ve döküntüleri gidermek için canlı bir şekilde sallayın.
5. Aspiratör borusunu tıkayan malzemeleri dikkatle çıkarın.

7.5 SABİTLEME SOMUN VE VİDALARI

- Makinenin her zaman güvenli çalışma şartlarında bulunduğundan emin olmak için, somunların ve vidaların sıkıştırılmış olması gerekir.
- Kabzaların sıkıca sabitlendiklerini düzenli olarak kontrol edin.

8. DEPOYA KALDIRMA

8.1 MAKİNENİN DEPOYA KALDIRILMASI

Makinenin depoya kaldırılması gerektiğinde:

1. Bataryayı yuvasından çıkarın ve şarj edin (par. 7.2.2).
2. Makineyi herhangi birportama yerleştirmeden önce, motoru soğumaya bırakın.
3. Temizlik yapın (Par. 7.3).
4. Gevşemiş veya hasar görmüş bileşen bulunup bulunmadığını kontrol edin. Gerekirse, hasar görmüş bileşenleri değiştirin, gevşemiş olabilecek vida, somun ve cıvataları sıkıştırın veya yetkili teknik servis merkeziyle bağlantı kurun.
5. Makineyi depoya kaldırın:
   – kuru bir ortam seçin;
   – hava şartlarına karşı koruyun;
   – çocukların erişemeyecekleri bir yerde saklayın;
   – Bakımda kullanılan anahtarları ve takımları çıkardığınızdan emin olun.

8.2 BATARYANIN DEPOYA KALDIRILMASI

Batarya uzun bir süre şarj edilmeyecekse, gölgede, ortam sıcaklığının 0~45°C arasında olduğu, nem içermeyen serin bir yerde saklamanız gerekir.

ÖNEMLİ *Uzun süre kullanılmayacağı zaman ömürlerini uzatmak için bataryaları her iki ayda bir şarj edin.*

9. TAŞIMA VE NAKLİYE

Makinenin hareket ettirilmesi ve taşınması her gerektiğinde aşağıdakileri yapmak gerekir:

1. Makineyi durdurun (par. 6.5);
2. Tüm hareketli parçaların tamamen durduğundan emin olun;
3. Bataryayı yuvasından çıkarın ve şarj edin (par. 7.2.2);
4. Makineyi sadece kabzalardan tutun ve hortumları engel oluşturmayacak şekilde yönlendirin.
5. Makinenin taşınmasının hasarlara veya yaralanmalara neden olmadığından emin olun.

10. SERVİS VE ONARIMLAR

Makinenin kullanılması ve kullanıcı tarafından yapılabilecek temel bakım işlemlerinin doğru şekilde yapılması için gereken tüm talimatlar bu kılavuzda verilmiştir. Bu kılavuzda belirtilmeyen tüm bakım ve ayarlama işlemleri, Satıcınız veya uzman bir Merkez nezdinde gerçekleştirilmelidir. Uygun olmayan yerlerde veya nitelikli olmayan kişiler tarafından gerçekleştirilen işlemler, her türlü garantinin ve üreticinin her yükümlülüğünün ve sorumluluğunun geçersiz olmasına neden olur.

- Orijinal olmayan yedek parça ve aksesuarlar onaylı değildir; orijinal olmayan yedek parça ve aksesuarların kullanılması makinenin güvenliğini tehlikeye atar ve İmalatçının her türlü yükümlülük veya sorumluluğunu kaldırır.
- Orijinal yedek parçalar yetkili teknik servisler ve satıcılardan temin edilebilir.

11. GARANTİ KAPSAMI

Garanti koşulları yalnızca tüketicilere, yani profesyonel olmayan operatörlere yöneliktir.
Satıcınız veya uzman bir Merkez tarafından garanti süresi boyunca kesinleştirilen her türlü malzeme kalitesi ve imalat kusuru garanti kapsamındadır.
Garantinin uygulanması, kusurlu olduğu kabul edilen bileşenin onarılması veya değiştirilmesiyle sınırlıdır.
Garanti uygulaması makinenin düzenli bakıma tabi tutulmasına bağlıdır.
Aşağıdakilerden kaynaklı hasarlar garanti kapsamı dışındadır:

- Ürünle birlikte gelen belgelere (Kullanım Kılavuzları) aşina olunmaması.
- Profesyonel kullanım.
- Dikkatsizlik, ihmal.
- Harici nedenler (yıldırım, darbeler, makinenin içinde yabancı cisimler bulunması) veya kazalar.
- Uygunsuz veya üretici tarafından izin verilmeyen şekilde kullanılması ve monte edilmesi.
- Bakımın yapılmaması.
- Makinenin değiştirilmesi.
- Orijinal olmayan yedek parçaların (uyarlanabilen parçaların) kullanılması.
- İmalatçı tarafından temin edilmeyen veya onaylanmayan aksesuarların kullanılması.

Garanti ayrıca aşağıda belirtilen durumları kapsamaz:

- Bakım işlemleri (talimatlar kılavuzunda açıklanmaktadır).
- Sarf malzemelerindeki normal yıpranma.
- Normal yıpranma.
- Kullanım kaynaklı makinenin estetik açıdan bozulması.
- Kullanıcıya transferi, makinenin Satıcıya taşınması, değiştirme amacıyla ekipmanın kiralanması veya tüm bakım işlemlerinin harici bir firmaya verilmesi gibi garantinin etkin hale gelmesiyle bağlantılı olabilecek aksesuar harcamaları.

Kullanıcı, kendi ulusal yasalarının koruması altındadır. Kullanıcının kendi ulusal yasalarında öngörülen hakları, bu garantiyi hiçbir şekilde sınırlandırmaz.

12. ARIZA TESPİTİ

SORUN	OLASI NEDENİ	ÇÖZÜMÜ
1. Şalter çalıştırıldığında, makine başlamıyor	Bataryalar eksik veya hatalı yerleştirilmiş	Bataryaların iyice yerleştirildiğinden emin olun (par. 7.2.3)
	Batarya/lar boşalmış	Şarj durumunu kontrol edin ve bataryaları şarj edin (par. 7.2.2)
	Çalıştırma/durdurma şalteri bozuk veya üfleyici hasar görmüş	Makineyi kullanmayın. Makineyi derhal durdurun, bataryayı çıkarın ve Teknik Servis Merkeziyle bağlantı kurun.
2. Motor çalışma esnasında stop ediyor	Bataryalar hatalı yerleştirilmiş	Bataryaların iyice yerleştirildiğinden emin olun (par. 7.2.3)
	Batarya/lar boşalmış	Şarj durumunu kontrol edin ve bataryaları şarj edin (par. 7.2.2)
3. Çark dönüyor ancak üfleyici borusundan dışarı hava çıkmıyor	Üfleyici borusu bloke olmuş veya tıkanmış	Makineyi durdurun, bataryaları çıkarın ve muhtemel tıkanıklıkları giderin.
4. Çalışma esnasında aşırı gürültü ve/veya titreşimler duyuluyor	Parçalar gevşemiş veya hasar görmüş	Makineyi durdurun, bataryayı çıkarın ve: – hasarları kontrol edin; – gevşemiş kısımlar olup olmadığını kontrol edin ve bunları sıkıştırın; – hasarlı parçaları aynı özelliklere sahip parçalar ile değiştirin veya onarın.
5. Çalışma esnasında makineden duman çıkıyor	Üfleyici hasar görmüş.	Makineyi kullanmayın. Makineyi derhal durdurun, bataryayı çıkarın ve Teknik Servis Merkeziyle bağlantı kurun.
6. Bataryanın çalışma süresi düşük	Daha fazla akım emen ciddi kullanım koşulları	Kullanma şeklini optimize edin (par. 7.2.1)
	Çalışma ihtiyaçları için yetersiz batarya	Daha büyük bataryalar kullanın (par. 13.1)
	Bataryanın şarj tutma kapasitesi azalmış	Yeni batarya satın alın
7. Batarya şarj cihazı bataryayı şarj etmiyor	Bataryalar şarj cihazına doğru yerleştirilmemiş	Doğru yerleştirildiğini kontrol edin (par. 7.2.2)
	Uygunsuz çevre koşulları	Şarj işlemini sıcaklığın uygun olduğu bir ortamda yapın (batarya/batarya şarj cihazı kitapçığına bakın)
	Kontaklar kirlenmiş	Kontakları temizleyin
	Batarya şarj cihazında gerilim eksikliği	Fişin takılı olduğunu ve elektrik prizinde gerilim olduğunu kontrol edin
	Batarya şarj cihazı arızalı	Orijinal bir yedeği ile değiştirin
		Sorun devam ederse, batarya/batarya şarj cihazı kılavuzuna başvurun

Yukarıda belirtilen çözümleri uyguladıktan sonra arızalar devam ederse, Satıcınıza başvurun.

13. TALEP ÜZERİNE TEDARİK EDİLEN AKSESUARLAR

13.1 BATARYALAR

Özel işletme ihtiyaçlarına uyum sağlayabilmek amacıyla farklı kapasitelere sahip bataryalar mevcuttur (Res. 14).
Bu makine için onaylanmış bataryaların listesi "Teknik Veriler" tablosunda bulunur.

13.2 BATARYA ŞARJ CİHAZI

Bataryayı şark etmekte kullanılan cihazdır (Res. 15).

DICHIARAZIONE DI CONFORMITÁ UE (Istruzioni Originali)
Direttiva Macchine 2006/42/CE, Allegato II, parte A (*)
Regolamento Macchine (UE) 2023/1230, Allegato III, parte A (**)

1. Fabbricante: ST. S.p.A. – Via del Lavoro, 6 – 31033 Castelfranco Veneto (TV) – Italia
2. La presente dichiarazione di conformità è rilasciata sotto la responsabilità esclusiva del fabbricante
3. Oggetto della dichiarazione: Soffiatore-Aspiratore portatile da giardino

a) Tipo / Modello Base:	BLV 20 Li S - BLV 20 Li A
c) Numero di Serie:	26A••BLO000001 ÷ 99L••BLO999999
d) Motore:	a batteria

4. È conforme alle specifiche delle Direttive/Regolamenti:

- MD 2006/42/EC (*) / MR (UE): 2023/1230 (**)
- OND: 2000/14/EC, ANNEX V - 2005/88/EC
- EMCD: 2014/30/EU
- RoHs II : 2011/65/EU - 2015/863/EU

5. Riferimento alle Norme armonizzate:

EN 50636-2-100: 2014
EN 60335-1:2012 +A11:2014 +A13:2017 +A1:2019 +A2:2019 +A14:2019
EN 62233: 2008
EN IEC 55014-1:2021
EN IEC 55014-2:2021
EN IEC 63000:2018

g) Livello di potenza sonora misurato:	98,7	dB(A)
h) Livello di potenza sonora garantito:	102	dB(A)
k) Flusso d'aria:	0,16	m^3/s

n) Persona autorizzata a costituire il Fascicolo Tecnico (Rif. Dir. 2006/42/EC): ST. S.p.A.
Via del Lavoro, 6
31033 Castelfranco Veneto (TV) - Italia

o) Castelfranco Veneto, 15/09/2026

p) Firmato in nome e per conto di: ST S.p.A.

CEO Stiga Group
Sean Robinson

CE

171516256/4

(*) valido fino al 19.01.2027
(**) valido dal 20.01.2027

UK DECLARATION OF CONFORMITY
(Supply of Machinery (Safety) Regulations 2008, S.I. 2008 No. 1597, Annex II, part A)

1. The company: ST. S.p.A. – Via del Lavoro, 6 – 31033 Castelfranco Veneto (TV) – Italy
2. Hereby declares under its own responsibility that the machine (function):
Hand-held garden Blower-Vacuum

a) Homologation type:	BLV 20 Li S - BLV 20 Li A
c) Serial number:	23A••BLO000001 ÷ 99L••BLO999999
d) Engine:	battery-operated

3. Conforms to UK Regulations:

- S.I. 2008/1597 - Supply of Machinery (Safety) Regulations 2008
- S.I. 2001/1701 - Schedule 8 - Noise Emission in the Environment by Equipment for use Outdoors Regulations 2001
- S.I. 2016/1091 - Electromagnetic Compatibility Regulations 2016
- S.I. 2012/3032 - The Restriction of the Use of Certain Hazardous Substances in Electrical and Electronic Equipment Regulations 2012

4. Reference to harmonised standards:

EN 50636-2-100: 2014
EN 60335-1:2012 +A11:2014 +A13:2017 +A1:2019 +A2:2019 +A14:2019
EN 62233: 2008
EN IEC 55014-1:2021
EN IEC 55014-2:2021
EN IEC 63000:2018

g) Measured sound power level:	98,7	dB(A)
h) Guaranteed sound power level:	102	dB(A)
k) Flow of air:	0,16	m^3/s

n) Person authorised to compile the technical file: ST. S.p.A.
Via del Lavoro, 6
31033 Castelfranco Veneto (TV) - Italia

o) Castelfranco Veneto, 01/12/2025

CEO Stiga Group
Sean Robinson

Stiga LTD (UK Importer)
6 Stansted Courtyard, Parsonage Road, Takeley,
Bishop's Stortford, Essex, England, CM22 6PU,
United Kingdom

UK CA

171516256/4

EXAMPLE

EN (Translation of the original instruction)
EU Declaration of Conformity
(Machine Directive 2006/42/EC, Annex II, part A)(*)
Machinery Regulation (UE) 2023/1230, Annex V, part A (**)
1. The manufacturer
2. This declaration of conformity is issued under the sole responsibility of the manufacturer.
3. Subject of the declaration: **Hand-held garden Blower-Vacuum**
a) Type / Base Model
c) Serial number
d) Engine: battery-operated
4. Conforms to directive specifications/regulations:
e) Certifying body
5. Reference to harmonised Standards
g) Sound power level measured
h) Sound power level guaranteed
k) Flow of air
n) Person authorised to create the Technical Folder (Rif. Dir. 2006/42/CE):
o) Place and Date
p) Signed for and on behalf of:

(*) valid until 19.01.2027
(**) valid from 20.01.2027

DE (Übersetzung der Originalbetriebsanleitung)
EU-Konformitätserklärung
(Maschinenrichtlinie 2006/42/EG, Anhang II, Teil A)(*)
Maschinenverordnung (EU) 2023/1230, Anhang V, Teil A(**)
1. Hersteller
2. Die alleinige Verantwortung für die Ausstellung dieser Konformitätserklärung trägt der Hersteller
3. Gegenstand der Erklärung: **Handgehaltener Laubbläser–Laubsauger**
a) Typ / Basismodell
c) Seriennummer
d) Motor: Batterie
4. Den Anforderungen der folgenden Richtlinien entspricht/ Regelwerke:
e) Zertifizierungsstelle
5. Bezugnahme auf die harmonisierten Normen:
g) Gemessener Schallleistungspegel
h) Garantierter Schallleistungspegel
k) Luftstrom
n) Zur Verfassung der technischen Unterlagen befugte Person (gemäß Richtlinie 2006/42/EG):
o) Ort und Datum
p) Unterzeichnet für und im Namen von

(*) gültig bis 19.01.2027
(**) gültig ab 20.01.2027

FR (Traduction de la notice originale)
Déclaration CE de Conformité
Directive Machines 2006/42/CE, Annexe II, partie A (*)
Règlement Machines (UE) 2023/1230, Annexe V partie A (**)
1. La Société
2. La présente déclaration de conformité est établie sous la seule responsabilité du fabricant.
3. Objet de la déclaration : **Souffleur–Aspirateur de jardin portatif**
a) Type / Modèle de Base
c) Série
d) Moteur: accu
4. Est conforme aux prescriptions des directives / Règlements :
e) Organisme de certification
5. Renvoi aux Normes harmonisées
g) Niveau de puissance sonore mesuré
h) Niveau de puissance sonore garanti
k) Flux d'air
n) Personne habilitée à établir le Dossier Technique (Rif. Dir. 2006/42/EC):
o) Lieu et Date
p) Signé au nom de

(*) valable jusqu'au 19.01.2027
(**) valable à partir du 20.01.2027

FI (Alkuperäisten ohjeiden kääntöä)
EU-vaatimustenmukaisuusvakuutus
Konedirektiivi 2006/42/EY, liite II, osa A (*)
Koneasetus (EU) 2023/1230, liite V, osa A (**)
1. Valmistaja
2. Tämä vaatimustenmukaisuusvakuutus on annettu valmistajan yksinomaisella vastuulla
3. Vakuutuksen kohde: **Käsin kannateltava lehtipuhallin–lehti-imuri**
a) Tyyppi / Perusmalli
c) Sarjanumero
d) Moottori: akku
4. Täyttää direktiivien/asetusten vaatimukset:
e) Ilmoitettu laitos:
5. Viittaus standardeihin
g) Mitattu äänen tehotaso
h) Taattu äänen tehotaso
k) Ilmavirtaus
n) Teknisten asiakirjojen kokoamiseen valtuutettu henkilö (viite: direktiivi 2006/42/EY):
o) Paikka ja päivämäärä
p) Allekirjoitettu puolesta ja puolesta

(*) voimassa 19.1.2027 saakka
(**) voimassa 20.1.2027 alkaen

CS (Překlad původního návodu k používání)
EU prohlášení o shodě
Směrnice o strojních zařízeních 2006/42/ES, příloha II, část A (*)
Nařízení o strojních zařízeních (EU) 2023/1230, příloha V, část A (**)
1. Výrobce
2. Toto prohlášení o shodě se vydává na výhradní odpovědnost výrobce
3. Předmět prohlášení: **Přenosný zahradní Foukač**
a) Typ / Základní model
c) Sériové číslo
d) Motor: akumulátor
4. Splňuje požadavky směrnic/nařízení:
e) Oznámený subjekt
5. Odkaz na normy
g) Naměřená hladina akustického výkonu
h) Garantovaná hladina akustického výkonu
k) Proud vzduchu
n) Osoba pověřená sestavením technické dokumentace (viz směrnice 2006/42/ES):
o) Místo a datum
p) Podepsáno za a jménem

(*) platné do 19. 1. 2027
(**) platná od 20. 1. 2027

PL (Tłumaczenie instrukcji oryginalnej)
Deklaracja zgodności UE
Dyrektywa maszynowa 2006/42/WE, załącznik II, część A (*)
Rozporządzenie w sprawie maszyn (UE) 2023/1230, załącznik V, część A (**)
1. Producent
2. Niniejsza deklaracja zgodności wydana zostaje na wyłączną odpowiedzialność producenta
3. Przedmiot deklaracji: **Dmuchawa-Odkurzacz ogrodowy trzymany w rękach/u** Typ / Model podstawowy
c) Numer seryjny
d) Silnik: akumulator
4. Jest zgodny z wymaganiami dyrektyw/ rozporządzeń:
e) Jednostka notyfikowana:
5. Odniesienie do norm
g) Zmierzony poziom mocy akustycznej
h) Gwarantowany poziom mocy akustycznej
k) Przepływ powietrza
n) Osoba upoważniona do sporządzenia dokumentacji technicznej (wg dyrektywy 2006/42/WE):
o) Miejsce i data
p) Podpisano w imieniu i na rzecz

(*) ważne do 19.01.2027 r.
(**) ważne od 20.01.2027 r.

NL (Vertaling van de oorspronkelijke gebruiksaanwijzing)
EU-verklaring van overeenstemming
Richtlijn Machines 2006/42/CE, Bijlage II, deel A (*)
Verordening (EU) 2023/1230 betreffende machines, bijlage V, deel A (**)
1. Fabrikant
2. Deze conformiteitsverklaring wordt afgegeven onder de uitsluitende verantwoordelijkheid van de fabrikant
3. Voorwerp van de verklaring: **Draagbare Blazer–Zuiger voor tuinwerken**
a) Type / Basismodel
c) Serienummer
d) Motor: accu
4. Voldoet aan de specificaties van de richtlijnen / Regelgeving:
e) Certificatie-instituut
5. Verwijzing naar de Geharmoniseerde normen
g) Gemeten niveau van geluidsvermogen
h) Gegarandeerd niveau van geluidsvermogen
k) Luchtstroom
n) Bevoegd persoon voor het opstellen van het Technisch Dossier (Ref. Richtlijn 2006/42/EG):
o) Plaats en Datum
p) Ondertekend namens en ten behoeve van

(*) geldig tot 19.01.2027
(**) geldig vanaf 20.01.2027

ES (Traducción del Manual Original)
Declaración de Conformidad UE
Directiva Máquinas 2006/42/CE, Anexo II, parte A(*)
Reglamento (UE) 2023/1230 relativo a las máquinas, anexo V, parte A (**)
1. Fabricante
2. La presente declaración de conformidad se expide bajo la exclusiva responsabilidad del fabricante
3. Objeto de la declaración: **Soplador–Aspirador portátil de jardín**
a) Tipo / Modelo Base
c) Matrícula
Motor: bateria
4. Cumple con las especificaciones de las directivas/ Normativa:
e) Ente certificador
5. Referencia a las Normas armonizadas
g) Nivel de potencia sonora medido
h) Nivel de potencia sonora garantizado
k) Flujo de aire
n) Persona autorizada a realizar el Manual Técnico (Rif. Dir. 2006/42/EC):
o) Lugar y Fecha
p) Firmado por y en nombre de

(*) válido hasta el 19.01.2027
(**) válido a partir del 20.01.2027

PT (Tradução do manual original)
Declaração UE de Conformidade
Directiva de Máquinas 2006/42/CE, Anexo II, parte A (*)
Regulamento (UE) 2023/1230 relativo às máquinas, Anexo V, Parte A (**)
1. Fabricante
2. Esta declaração de conformidade é emitida sob a responsabilidade exclusiva do fabricante
3. Objeto da declaração: **Soplador–Aspirador portátil de jardim**
a) Tipo / Modelo Base
c) Matrícula
d) Motor: Bateria
4. É conforme às especificações das diretivas / Regulamentos :
e) Órgão certificador:
5. Referência às Normas harmonizadas
g) Nível medido de potência sonora
h) Nível garantido de potência sonora
k) Vel de ar
n) Pessoa autorizada a elaborar o Caderno Técnico (Ref. Diretiva 2006/42/CE):
o) Local e Data
p) Assinado em nome de

(*) válido até 19/01/2027
(**) válido a partir de 20/01/2027

SV (Översättning av bruksanvisning i original)
EU-försäkran om överensstämmelse
Maskindirektivet 2006/42/EG, bilaga II, del A (*)
Maskinförordningen (EU) 2023/1230, bilaga V, del A (**)
1. Tillverkare
2. Denna försäkran om överensstämmelse utfärdas på tillverkarens eget ansvar
3. Föremål för försäkran: **Bärbar Lövblås–Lövsug för trädgårdsbruk**
a) Typ / Grundmodell
c) Serienummer
d) Motor: batteri
4. Uppfyller kraven i direktiven/förordningarna:
e) Anmält organ:
5. Hänvisning till standarder
g) Uppmätt ljudeffektnivå
h) Garanterad ljudeffektnivå
k) Luftflöde
n) Person som har behörighet att sammanställa den tekniska dokumentationen (ref. direktiv 2006/42/EG):
o) Ort och datum
p) Undertecknad för och på uppdrag av

(*) gäller till och med 2027-01-19
(**) gäller från och med 2027-01-20

DA (Oversættelse af den originale brugsanvisning)
EU-overensstemmelseserklæring
Maskindirektivet 2006/42/EF, bilag II, del A (*)
Maskinforordningen (EU) 2023/1230, bilag V, del A (**)
1. Fabrikant
2. Denne overensstemmelseserklæring udstedes under fabrikantens eneansvar
3. Erklæringens genstand: **Bærbar Børste–Isvsuger**
a) Type / Basismodel
c) Serienummer
d) Motor: batteri
4. Opfylder specifikationerne i direktiverne/forordningerne:
e) Bemyndiget organ:
5. Henvisning til standarder
g) Målt lydeffektniveau
h) Garanteret lydeffektniveau
k) Luftflow
n) Person, der er bemyndiget til at udarbejde det tekniske dossier (jf. direktiv 2006/42/EF):
o) Sted og dato
p) Underskrevet for og på vegne af

(*) gyldig indtil 19.01.2027
(**) gyldig fra 20.01.2027

NO (Oversettelse av original bruksanvisning)
EU-samsvarserklæring
Maskindirektivet 2006/42/EF, vedlegg II, del A (*)
Maskinforordningen (EU) 2023/1230, vedlegg V, del A (**)
1. Produsent
2. Denne samsvarserklæringen er utstedt på produsentens eget ansvar
3. Erklæringens gjenstand: **Bærbar blåsemaskin-sugemaskin for hager**
a) Type / Basismodell
c) Serienummer
d) Motor: batteri
4. Oppfyller kravene i direktivene/forordningene:
e) Teknisk kontrollorgan:
5. Henvisning til standarder
g) Målt lydeffektnivå
h) Garantert lydeffektnivå
k) Luftstrømning
n) Person med fullmakt til å utarbeide den tekniske dokumentasjonen (jf. direktiv 2006/42/EF):
o) Sted og dato
p) Signert for og på vegne av

(*) gyldig til 19.01.2027
(**) gyldig fra 20.01.2027

HU (Eredeti használati utasítás fordítása)
EU-megfelelőségi nyilatkozat
2006/42/EK gépirányelv, II. melléklet, A rész (*)
(2023/1230 géprendeletet, V. melléklet, A rész (**)
1. Gyártó
2. Ezt a megfelelőségi nyilatkozatot a gyártó kizárólagos felelőssége mellett állítottak ki
3. A nyilatkozat tárgya **Hordozható kerti Lombtúvő**
a) Típus / Alapmodell
c) Sorozatszám
d) Motor: akkumulátor
4. Megfelel az alábbi irányelvek/rendeletek előírásainak:
e) Bejelentett szervezet:
5. Hivatkozás a szabványokra
g) Mért hangteljesítményszint
h) Garantált hangteljesítményszint
k) Levegőáramlás
n) A műszaki dokumentáció összeállítására felhatalmazott személy (hivatkozás: 2006/42/EK irányelv):
o) Hely és dátum
p) Aláírva a következő nevében és nevében

(*) érvényes 2027.01.19-ig
(**) érvényes 2027.01.20-tól

RU (Перевод оригинальных инструкций)
Декларация соответствия ЕС
Директива по машинному оборудованию 2006/42/ЕС, Приложение II, Часть А (*)
Регламент по машинному оборудованию (ЕС) 2023/1230, Приложение V, Часть А (**)
1. Изготовитель
2. Настоящая декларация соответствия выдана под исключительную ответственность изготовителя
3. Объект декларации: **Портативная садовая Воздуходув-Аспиратор**
a) Тип / Базовая модель
c) Серийный номер
d) Двигатель: батарея
4. Соответствует требованиям Директив/ Регламентов:
e) Уполномоченный орган:
5. Ссылки на стандарты
g) Измеренный уровень звуковой мощности
h) Гарантированный уровень звуковой мощности
k) Поток воздуха
n) Лицо, уполномоченное на формирование технической документации (согласно Директиве 2006/42/ЕС):
o) Место и дата
p) Подписано от имени и по поручению

(*) действует до 19.01.2027
(**) действует с 20.01.2027

SL (Prevod izvirnih navodil)
Izjava EU o skladnosti
Direktiva o strojih 2006/42/ES, Priloga II, del A (*)
Uredba o strojih (EU) 2023/1230, Priloga V, del A (**)
1. Proizvajalec
2. Ta izjava o skladnosti je izdana na izključno odgovornost proizvajalca
3. Predmet izjave: **Prenosni vrtni Puhalnik–Sesalnik**
a) Tip / Osnovni model
c) Serijska številka
d) Motor: baterija
4. Skladen s specifikacijami direktiv/uredb:
e) Prijavljeni organ:
5. Sklicevanje na standarde
g) Izmerjena raven zvočne moči
h) Zagotovljena raven zvočne moči
k) Pretok zraka
n) Oseba, pooblaščena za pripravo tehnične dokumentacije (sklic na Direktivo 2006/42/ES):
o) Kraj in datum
p) Podpisano za in v imenu

(*) velja do 19. 1. 2027
(**) velja od 20. 1. 2027

BS (Prijevod originalnih uputa)
EU izjava o usklađenosti
Direktiva o mašinama 2006/42/EZ, Prilog II, Dio A (*)
Uredba o mašinama (EU) 2023/1230, Prilog V, Dio A (**)
1. Proizvođač
2. Ova izjava o usklađenosti izdaje se pod isključivom odgovornošću proizvođača
3. Predmet izjave: **Baštenski ručni Duvač -Usisivač**
a) Tip / Osnovni model
c) Serijski broj
d) Motor: akumulator
4. U skladu sa specifikacijama direktiva/uredbi:
e) Prijavljeno tijelo:
5. Pozivanje na norme
g) Izmjereni nivo zvučne snage
h) Garantovani nivo zvučne snage
k) Protok vazduha
n) Osoba ovlašćena za sastavljanje tehničke dokumentacije (ref. Direktiva 2006/42/EZ):
o) Mjesto i datum
p) Potpisano za i u ime

(*) važi do 19.01.2027.
(**) važi od 20.01.2027.

SK (Preklad pôvodného návodu na použitie)
EU vyhlásenie o zhode
Smernica o strojových zariadeniach 2006/42/ES, príloha II, časť A (*)
Nariadenie o strojových zariadeniach (EU) 2023/1230, príloha V, časť A (**)
1. Výrobca
2. Toto vyhlásenie o zhode sa vydáva na výhradnú zodpovednosť výrobcu
3. Predmet vyhlásenia: **Prenosný záhradný Fúkač-Vysávač**
a) Typ / Základný model
c) Sériové číslo
d) Motor: akumulátor
4. Spĺňa požiadavky smerníc/nariadení:
e) Notifikovaná osoba:
5. Odkaz na normy
g) Nameraná hladina akustického výkonu
h) Garantovaná hladina akustického výkonu
k) Prúd vzduchu
n) Osoba poverená zostavením technickej dokumentácie (podľa smernice 2006/42/ES):
o) Miesto a dátum
p) Podpísané za a v mene

(*) platné do 19. 1. 2027
(**) platná od 20. 1. 2027

RO (Traducerea manualului fabricantului)
Declarația UE de conformitate
Directiva privind echipamentele tehnice 2006/42/CE, Anexa II, Partea A (*)
Regulamentul privind echipamentele tehnice (UE) 2023/1230, Anexa V, Partea A (**)
1. Producător
2. Prezenta declarație de conformitate este emisă pe răspunderea exclusivă a producătorului
3. Obiectul declarației: **Suflantă-Aspirator portabilă de grădină**
a) Tip / Model de bază
c) Număr de serie
d) Motor: baterie
4. Respectă specificațiile directivelor/regulamentelor:
e) Organism notificat:
5. Referință la standarde
g) Nivelul măsurat al puterii acustice
h) Nivelul garantat al puterii acustice
k) Flux de aer
n) Persoana autorizată să întocmească dosarul tehnic (Ref. Dir. 2006/42/CE):
o) Locul și data
p) Semnat pentru și în numele

(*) valabil până la 19.01.2027
(**) valabil începând cu 20.01.2027

LT (Instrukcijų instrukcijų vertimas)
ES atitikties deklaracija
Mašinų direktyva 2006/42/EB, II priedas, A dalis (*)
Mašinų reglamentas (ES) 2023/1230, V priedas, A dalis (**)
1. Gamintojas
2. Ši atitikties deklaraciją išduota tik gamintojo atsakomybe
3. Deklaracijos objektas: **Rankinis lapų pūstuvas ir dulkių siurblys**
a) Tipas / Bazinis modelis
c) Serijos numeris
d) Variklis: baterija
4. Atitinka direktyvų / reglamentų specifikacijas:
e) Notifikuotoji įstaiga:
5. Nuoroda į standartus
g) Išmatuotas garso galios lygis
h) Garantuojamasis garso galios lygis
k) Oro srautas
n) Asmuo, įgaliotas parengti techninę bylą (pagal Direktyvą 2006/42/EB):
o) Vieta ir data
p) Pasirašyta už ir vardu

(*) galioja iki 2027-01-19
(**) galioja nuo 2027-01-20

LV (Instrukciju tulkojums no oriģinālvalodas)
ES atbilstības deklarācija
Mašīnu direktīva 2006/42/EK, II pielikuma A daļa (*)
Regula (ES) 2023/1230 par mašīnām, V pielikuma A daļa (**)
1. Ražotājs
2. Šī atbilstības deklarācija ir izdota, par to pilnībā **Pārnēsājams dārza pūtējs-vakuums**
3. Deklarācijas priekšmets: Šāgāja vaļāms zāliena pūtējs (zāles plaušiņa)
a) Tips / Bāzes modelis
c) Sērijas numurs
d) Dzinējs: akumulators
4. Atbilst direktīvu/regulu specifikācijām:
e) Paziņotā struktūra:
5. Atsauce uz standartiem
g) Izmērītais skaņas jaudas līmenis
h) Garantētais skaņas jaudas līmenis
k) Gaisa plūsma
n) Persona, kas pilnvarota sagatavot tehnisko dokumentāciju (atsauce uz Direktīvu 2006/42/EK):
o) Vieta un datums
p) Parakstīts viņa vārdā

(*) spēkā līdz 19.01.2027.
(**) spēkā no 20.01.2027.

BG (Превод на оригиналните инструкции)
ЕС декларация за съответствие
Директива относно машините 2006/42/ЕО, Приложение II, част А (*)
Регламент относно машините (ЕС) 2023/1230, Приложение V, част А (**)
1. Производителят
2. Настоящата декларация за съответствие се издава изцяло на отговорността на производителя
3. Предмет на декларацията: **Преносима градинска духалка-прахосмукачка**
а) Тип / Базов модел
с) Сериен номер
d) Двигател: акумулатор
4. Отговаря на изискванията на директивите/ регламентите:
е) Нотифициран орган:
5. Позоваване на стандарти
g) Измерено ниво на звукова мощност
h) Гарантирано ниво на звукова мощност
k) Въздушен поток
n) Лице, упълномощено да състави техническото досие (съгл. Директива 2006/42/ЕО):
o) Място и дата
p) Подписано за и от името на

(*) валидна до 19.01.2027 г.
(**) валидна от 20.01.2027 г.

ET (Algupärase kasutusjuhendi tõlge)
EL-i vastavusdeklaratsioon
Masinadirektiiv 2006/42/EÜ, II lisa, A-osa (*)
Masinamäärus (EL) 2023/1230, V lisa, A-osa (**)
1. Tootja
2. Käesolev vastavusdeklaratsioon on välja antud tootja ainuvastutusel
3. Deklaratsiooni teoks: **Kaasaskantav aiapuhur-tolmuimeja**
a) Tüüp / Põhimudel
c) Seerianumber
d) Mootor: aku
4. Vastab direktiividele/määruste nõuetele:
e) Teavitatud asutus:
5. Viited standarditele
g) Mõõdetud helivõimsuse tase
h) Garanteeritud helivõimsuse tase
k) Õhuvool
n) Tehnilise toimiku koostamiseks volitatud isik (viide direktiivile 2006/42/EÜ):
o) Koht ja kuupäev
p) Allkirjastatud kelle poolt ja nimel

(*) kehtib kuni 19.01.2027
(**) kehtib alates 20.01.2027

© by ST. S.p.A.

IT • Il contenuto e le immagini del presente manuale d'uso sono stati realizzati per conto di ST. S.p.A. e sono tutelati da diritto d'autore – E' vietata ogni riproduzione o alterazione anche parziale non autorizzata del documento.
BG • Съдържанието и изображенията в настоящото ръководство са извършени за ST. S.p.A. и са защитени с авторски права – Забранява се всяко неоторизирано възпроизвеждане или промяна, дори и отчасти на документа.
BS • Sadržaj i slike iz ovog korisničkog priručnika napravljeni su isključivo za ST. S.p.A. i zaštićeni su autorskim pravima – zabranjena je svaka neovlaštena reprodukcija ili izmjena dokumenta, djelomično ili u potpunosti.
CS • Obsah a obrázky v tomto návodu k použití byly zpracovány jménem společnosti ST. S.p.A. a jsou chráněny autorským právem – Reprodukce či nepovolené pozměňování tohoto dokumentu, a to i částečné, je zakázáno.
DA • Indhold og illustrationer i denne vejledning er blevet skabt på vegne af ST. S.p.A. og er beskyttet af ophavsret – Enhver gengivelse eller ændring, også delvis, af dokumentet uden autorisation hertil er forbudt.
DE • Inhalt und Bilder dieser Bedienungsanleitung wurden im Namen von ST. S.p.A. erstellt und sind urheberrechtlich geschützt – Jede nicht genehmigte Vervielfältigung oder Veränderung, auch auszugsweise, dieses Dokuments ist verboten.
EL • Το περιεχόμενο και οι εικόνες στο παρόν εγχειρίδιο χρήσης δημιουργήθηκαν για λογαριασμό της εταιρείας ST. S.p.A. και προστατεύονται από πνευματικά δικαιώματα – Απαγορεύεται οποιαδήποτε αναπαραγωγή ή τροποποίηση, έστω και μερική, του εγγράφου χωρίς έγκριση.
EN • The content and images in this User Manual were produced expressly for ST. S.p.A. and are protected by copyright – any unauthorised reproduction or modification to the document, either partially or in full, is prohibited.
ES • El contenido y las imágenes del presente manual de uso han sido creados por ST. S.p.A. y están protegidos por los derechos de autor – Se prohíbe toda reproducción o modificación, incluso parcial, no autorizada del documento.
ET • Käesoleva kasutusjuhendi sisu ja kujutised on toodetud konkreetselt ettevõttele ST. S.p.A. ja neile rakendub autorikaitseseadus – dokumendi igasugune osaline või täielik ilma loata reprodutseerimine või muutmine on keelatud.
FI • Tämän käyttöoppaan sisältö ja kuvat on valmistettu ST. S.p.A. -yhtiön toimesta ja niitä suojaa tekijänoikeuslaki. – Asiakirjan kaikenlainen kopioiminen tai muuttaminen, osittainkin, on kielletty ilman erityistä lupaa.
FR • Le contenu et les images du présent manuel d'utilisation ont été réalisés pour le compte de ST. S.p.A. et sont protégés par un droit d'auteur - Toute reproduction ou modification non autorisée, même partielle, du document, est interdite.
HR • Sadržaj i slike u ovom priručniku za uporabu izrađeni su za tvrtku ST. S.p.A. te su obuhvaćeni autorskim pravima – Zabranjuje se neovlašteno umnožavanje ili prilagodba, djelomična ili u cijelosti, ovog dokumenta.
HU • Ennek a használati útmutatónak a tartalma és a benne szereplő képek kizárólag a ST. S.p.A. számára készültek és szerzői joggal védettek – tilos a dokumentum bármely részének vagy egészének engedély nélküli sokszorosítása és módosítása.
LT • Šio naudotojo vadovo turinys ir paveikslėliai skirti tik „ST. S.p.A." ir yra saugomi autorių teisėmis – dokumentą atgaminti ar modifikuoti, visiškai arba iš dalies, yra draudžiama.
LV • Šīs lietotāja rokasgrāmatas saturs un attēli ir veidoti tikai ST. S.p.A. un ir aizsargāti ar autortiesībām. Jebkāda dokumenta vai tā daļas prettiesiska kopēšana vai pārveide ir stingri aizliegta.
MK • Содржината и сликите во Упатството за корисникот се подготвени исклучиво за ST. S.p.A. и се заштитени со авторски права – забрането е секое делумно или целосно неовластено репродуцирање или измена на документот.
NL • De inhoud en de afbeeldingen van deze gebruikshandleiding werden gerealiseerd voor rekening van ST. S.p.A. en zijn beschermd door het auteursrecht – Elke niet-geautoriseerde reproductie of wijziging, ook gedeeltelijke, van het document is verboden.
NO • Innholdet og bildene i denne brukerveiledningen er utført på oppdrag fra ST. S.p.A. og er beskyttet ved opphavsrett - Enhver gjengivelse eller endring, selv kun delvis, er forbudt.
PL • Treść oraz ilustracje zawarte w niniejszej instrukcji obsługi powstały na zlecenie spółki ST. S.p.A. i są chronione prawami autorskimi – Zabrania się wszelkiego kopiowania bądź modyfikowania, także częściowego, niniejszego dokumentu bez uzyskania stosownej zgody.
PT • As imagens e os conteúdos contidos no presente Manual do Utilizador foram expressamente criados para uso exclusivo da ST. S.p.A., encontrando-se protegidos por direitos de autor. Qualquer tipo de reprodução ou alteração, parcial ou integral, não autorizadas deste Manual estão expressamente proibidas.
RO • Conținutul și imaginile din manualul de utilizare de față au fost realizate în numele ST. S.p.A. și sunt protejate de drepturi de autor – Este interzisă orice reproducere sau modificare chiar și parțială neautorizată a documentului.
RU • Тесты и изображения, содержащиеся в настоящем руководстве, были созданы в интересах ST. S.p.A. и защищены авторскими правами – Любое несанкционированное воспроизведение или изменение документа запрещено.
SK • Obsah a obrázky v tomto návode na používanie boli spracované menom spoločnosti ST. S.p.A. a sú chránené autorským právom – Reprodukcie či nepovolené pozmeňovanie tohto dokumentu, a to aj čiastočné, je zakázané.
SL • Vsebine in slike v tem uporabniškem priročniku so izdelane za podjetje ST. S.p.A. in so zaščitene z avtorskimi pravicami – vsakršno nepooblaščeno razmnoževanje ali spreminjanje dokumenta, v celoti ali delno, je prepovedano.
SR • Sadržaj i slike ovog priručnika za upotrebu su napravljeni u ime ST. S.p.A. i zaštićeni su autorskim pravima – Zabranjena je svaka potpuna ili delimična reprodukcija ili izmena dokumenta bez odobrenja.
SV • Innehållet och bilderna i denna användarhandbok har framställts för ST. S.p.A. och skyddas av upphovsrätt – all form av reproduktion eller ändring, även partiell, som inte auktoriserats är förbjuden.
TR • Bu Kullanıcı Kılavuzundaki içerik ve resimler açıkça ST. S.p.A. için üretilmiştir ve telif hakkı ile korunmaktadır – dokümanın izinsiz olarak tamamen ya da kısmen herhangi bir şekilde çoğaltılması ya da değiştirilmesi yasaktır.

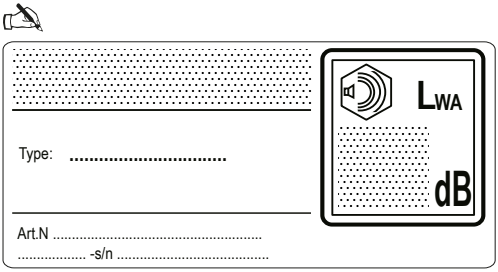





ST. S.p.A.
Via del Lavoro, 6
31033 Castelfranco Veneto (TV)
ITALY

www.stiga.com
italy@support.stiga.com

Stiga LTD (UK Importer)
6 Stansted Courtyard, Parsonage Road,
Takeley, Bishop's Stortford,Essex,England,
CM22 6PU, United Kingdom